V-CAN-10

Dry Vacuum Cleaner

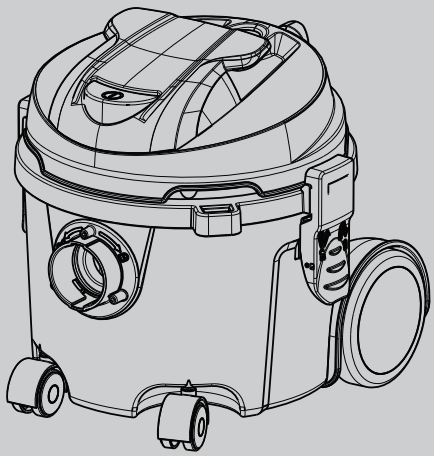

Model Part No.:
1244295 - 220-240V EU

Operator manual	EN
Manuale dell'operatore	IT
Manuel de l'opérateur	FR
Betriebsanleitung	DE
Manual del operario	SP
Gebruikershandleiding	NL
Operatørhåndbok	NO
Manual do Operador	PT
Käyttäjän käsikirja	FI
Användarhandbok	SE
Betjeningsvejledning	DK
Kasutusjuhend	EE
Podręcznik operatora	PL
Руководство оператора	RU
Εγχειρίδιο χειριστή	GR
Příručka pro obsluhu	CZ
Návod na obsluhu	SK
Uporabniški priročnik	SL
Korisnički priručnik	HR
Kullanıcı Kılavuzu	TR
Felhasználói kézikönyv	HU
Ръководство за потребителя	BG
Operatoriaus vadovas	LT
Operatora pamācība	LV
Manualul utilizatorului	RO

Europe

To view, print or download the parts manual, visit:
www.tennantco.com/manuals

PLDC04152-04
Rev. 04 (03-2019)

(EN) Original instructions / (IT) Istruzioni originali / (FR) Traduction des instructions originales / (DE) Übersetzung der Originalanleitungen / (ES) Traducción de las instrucciones originales / (NL) Vertaling van de originele instructies / (NO) Alkuperäisten ohjeiden käännös / (PT) Tradução das instruções originais / (FI) Alkuperäisten ohjeiden käännös / (SE) Översättning från original / (DK) Oversættese af den originale brugsanvisning /(EE) Originaaljuhendi tõlge / (PL) Tłumaczenie oryginalnej instrukcji / (RU) Перевод инструкций (GR) Μετάφραση των πρωτότυπων οδηγιών / (CZ) Překlad původního návodu / (SLO)Preklad pôvodného návodu / (SK) Prevod izvirnika navodil za uporabo / (HR) Prijevod izvornih uputa / (TU) Orijinal talimatların tercümesi / (HU) Az eredeti útmutató fordítása / (BG) Превод на оригиналните инструкции / (LT) Originalių instrukcijų vadovas / (LV) Instrukciju oriģināla tulkojums / (RO) Traducerea instrucțiunilor originale

For Parts Manual, visit: / Per il Manuale delle parti, visitare: / Pour le manuel des pièces, visitez: / Für das Teilehandbuch, besuchen Sie: / Para el Manual de piezas, visite: / Ga voor de Parts Manual naar: / For delingshåndboken, besøk: / Para o Manual de Peças, visite: / Osakekäsikirjasta osoitteessa: / För delhandboken, besök: / For Delehåndbogen, besøg: / Osade käsiraamatu kohta külastage: / W Podręczniku części, odwiedź: / Для руководства по запасным деталям посетите: / Για το Εγχειρίδιο Ανταλλακτικών, / Návod k dílům naleznete na adrese: / Za priročnik za dele obiščite: / Pre návod na použitie nájdete na: / Za priručnik dijelova, posjetite: / Parça El Kitabı için şunları ziyaret edin: / Az alkatrész kézikönyvhez látogasson el a következő weboldalra: За ръководството за резервните части посетете: / Dalių vadovas pateikiamas: / Attiecībā uz Detaļu pamācību, apskatiet: / Pentru manualul pieselor, vizitați:

www.tennantco.com/manuals

TENNANT N.V.
Industrielaan 6 5405 AB
P.O. Box 6 5400 AA, Uden-The Netherlands
Europe@tennantco.com www.tennantco.com

Copyright © 2019 Tennant Company.

INDEX

ENGLISH 6
ITALIANO 11
FRANÇAIS 16
DEUTSCH 21
ESPAÑOL 26
NEDERLANDS 31
NORSK 36
PORTUGUÊS 41
SUOMI 46
SVENSKA 51
DANSK 56
EESTI 61
POLSKI 66
РУССКИЙ 71
ΕΛΛΗΝΙΚΑ 76
ČEŠTINA 81
SLOVENČINA 86
SLOVENSKO 91
HRVATSKI 96
TÜRKÇE 101
MAGYAR 106
БЪЛГАРСКИ (BULGARIAN) 111
LIETUVIŠKAI (LITHUANIAN) 116
LATVIŲ (LATVIAN) 121
ROMÂNĂ (ROMANIAN) 126

THE CE MARK “EUROPEAN COMPLIANCE” MEANS THAT THE PRODUCT IS IN ACCORDANCE WITH THE ESSENTIAL REQUIREMENTS PROVIDED BY THE LAW, CONCERNING SAFETY AND PUBLIC HEALTH MEASURES, PROTECTION OF THE CONSUMER, ETC.

WARNING: THESE SYMBOLS WILL BE USED TO REMIND THE OPERATOR TO PAY ATTENTION TO OPERATIONS THAT MAY CAUSE LESIONS, INCLUDING DEATH, TO THE OPERATOR OR TO OTHER PEOPLE OR ANIMALS NEARBY. FURTHERMORE, THE OPERATIONS INDICATED BY THESE SYMBOLS MAY CAUSE DAMAGES, EVEN IRREPARABLE ONES, TO THE SUCTION DEVICE.

ATTENTION: PLEASE READ CAREFULLY THE INSTRUCTION MANUAL BEFORE USING IT. IT IS RECOMMENDED TO KEEP THIS MANUAL FOR FUTURE REFERENCES.

DO NOT DISPOSE OF ELECTRICAL EQUIPMENT INTO HOUSEHOLD WASTE! CCORDING TO THE EUROPEAN DIRECTIVE 2012/19/EU ON WASTE, ELECTRICAL AND ELECTRONIC EQUIPMENT (WEEE) AND ITS INCORPORATION INTO NATIONAL LAW, ELECTRICAL EQUIPMENT THAT IS NO LONGER SUITABLE FOR USE MUST BE SEPARATELY COLLECTED AND SENT FOR RECOVERY IN AN ENVIRONMENTAL-FRIENDLY MANNER.

INTRODUCTION

This manual describes your vacuum cleaner features.
It is owner's responsibility to make sure that the vacuum cleaner is used by people informed about this handbook of instructions.
It is not permitted by the owner to modify, use or tampering with the vacuum cleaner for purposes different from those described in this handbook, otherwise the warranty is no longer effective and exempt the manufacturer from every responsibility for possible damages to people or things.
In case of loss or damage of the handbook, please contact the manufacturing company.
In case of sale of the vacuum cleaner please attach the present handbook of instructions to the machine or inform the buyer about the manufacturing company.
The vacuum cleaner is fully tested before the delivery, in order to ensure the good performances of the appliance. This is done according to strict internal procedures and with modern yearly certified electrical tests.

INTENDED USE

Appliance designed to vacuum dust and light debris.
Not suitable to pick up liquids.
Solid, powerful and easy to use, it is also equipped with efficient tools, for a rapid and complete cleaning.
This vacuum cleaner is suitable for collective use: for example in hotels, schools, factories, shops, etc.

INSTRUCTIONS THAT MUST BE STRICTLY FOLLOWED - SAFE USE

Read carefully the manual before use, in order to work safely.

Warning: Before using the appliance, the device must be correctly assembled. Check that all the equipped filtering elements are in place and efficient.

Caution: Do not use outdoors.
Warning: Use only with dust or dry materials.
Warning: Do not pick up liquids.

- This appliance must be kept out of the reach of children, of people with reduced physical, sensory or mental abilities or lacking of experience and knowledge.
- CAUTION: Children must be kept under control, do not allow children to use the appliance as a toy.
- WARNING: Users must be properly trained to use the machine.
- CAUTION: Components used in packaging (ex: plastic bags) can be dangerous; keep away from children, animals and people not aware of their actions.
- To correctly dispose of the packaging follow the local standards in force.
- Make sure the voltage of power source is the same as indicated on the rating plate of the vacuum cleaner. Verify that the socket is compatible with the plug. Power cable must always be unrolled before using the appliance. Do not use the cable coiled.
- Do not handle/use plug or appliance with wet hands.
- Do not pick up anything that can damage the filtering elements (such as glass, metal etc.).
- Do not use the electrical cord to move or lift the machine.

- Never immerse the machine in water and never use a pressure washer to clean the machine.
- Do not use this appliance beyond 2000 m (6560 ft) above sea level.
- WARNING: This machine is not suitable for picking up dangerous dust.
- CAUTION: Don't pick up flammable, incandescent, explosive or toxic dust/blends. Maximum temperature allowed is 40°C (104°F).

Warning: Any application not described in this manual is potentially dangerous, therefore it must be avoided.

Warning: Do not leave the unsupervised a working machine. Always unplug the machine if the appliance is not working. Keep away from children and from people not aware of their actions.

- WARNING: This appliance must be used, assembled, fixed and moved on a safe and not sloping plane.
- WARNING: This appliance must be stored, taking its weight into consideration, on a solid, steady, safe and not sloping plane, indoor and in a dry area.
- WARNING: Do not use outdoors or in a damp or cold environment.
- WARNING: Keep hands, feet, ears, loose clothing, hair and all parts of the body (human or animals) away from openings.
- WARNING: If the appliance is provided with a supplementary socket, do not use a tool exceeding the power reported on the socket. Non-observance of these rules could result in damages and injuries even lethal to the user.
- Do not allow the power cord to come into contact with the rotating brushes of the carpet cleaning head.
- Warning: Use only original spare parts. Using other accessories might compromise the operator's safety.
- Warning: This machine is not suitable for picking up dust in environments where electro-static discharges or spark can cause damages to electronic components and persons.

Warning: do not tamper or modify the appliance. Failure to comply with these instructions could result in severe personal injury or death. Tampering will void the warranty.

The manufacturer refuses all responsibility for damages or injuries due to improper use of the machine or in case of failure to failure to comply with the instructions given in this manual.

Always disconnect power cord from power source after operating and before servicing. After every use and before sending the appliance to technical assistance, the vacuum cleaner must be disassembled, cleaned and overhauled to avoid hazard for the maintenance staff.

- Do routine maintenance. Inspect gaskets seals, plastic parts, filters, switches and replace those which have begun to leak or are damaged.
- Using a machine with a damaged power cord could result in an electrocution. Check the cord looking for cut, cracks or aging signs and replace it, if it's necessary.

- Only an authorized service centre can replace power cord of the appliance.
- If extension cord are used, ensure that the cable rating is suitable for use with the equipment. Keep dry at all times. Avoid contact with conductive surfaces.
- Don't let children clean the appliance if they are not under supervision of an adult.
- Only an authorized service centre can do reparation or maintenance of the appliance. Use only original spare parts.
- To keep the appliance fully functional it is necessary to clean polyester filter shaking it after every use and replace filtering bag if it's full.
- Clean every part of the appliance after each use: empty the tank, shake the filters, replace filtering bag if it's full and clean the machine with a damp cloth before storing the vacuum cleaner.

NOISE
Values measured according to EN 60704 - 1 (1997) / EN 60704 -2 - 1 (2001)/ ISO3744 standards. The sound pressure level weighted A of the appliance is 68 dB (A).

VIBRATIONS
Hand-arm vibrations on the suction hose are less than 2,5 m/s² as recommended by ISO 5349-1.
During a power quality disturbance of the facilities electrical grid, this appliance may cause temporary drops in voltage

COMPONENT DESCRIPTION (PAGE 131)
A - Motor head
B - Switch
E - Hooks
F - Tank
H - Inlet
I - Castor wheels
K - Main filter to insert into the tank
L - Filter bag to apply on top of deflector. This filter does not exclude the use of polyester filter, that still has to be used.
M - Wand
N - Flexible hose
O - Hose
P - Double use brush
Q - Crevice nozzle
S - Round brush

DRY PICK UP (PAGE 132)
Insert main polyester filter into the tank (Fig. 1).
Mount the head on top of tank and lock it with hooks (Fig. 3).
Push hose into hose inlet (Fig. 4).
Attach wand and desired tool to hose ends (Fig. 5).
If your vacuum is equipped with paper bag, slide paper bag over the deflector (Fig. 7).
Plug power cord into a properly grounded outlet and turn cleaner on (Fig. 6).

TECHNICAL SPECIFICATION

	V-CAN-10
Voltage/Frequency	220-240 Volt/50-60 Hz
Motor power	700 W
Airflow	104 m^3/h
Bag Capacity	6 L
Power cord length	8 m
Weight	3,7 kg
Sound pressure level LpA [dBA]	68 dB
Sound Power Level LwA + uncertainty KwA [dBA]	78 dB
Construction class	II
Protection	IP20

IL SIMBOLO CE SIGNIFICA “CONFORMITÀ EUROPEA”, ED INDICA CHE IL PRODOTTO È CONFORME AI REQUISITI ESSENZIALI PREVISTI DA DIRETTIVE IN MATERIA DI SICUREZZA, SANITÀ PUBBLICA, TUTELA DEL CONSUMATORE, ECC.

QUESTA SIMBOLOGIA VERRÀ UTILIZZATA PER RICORDARE ALL’OPERATORE DI PRESTARE LA MASSIMA ATTENZIONE SU OPERAZIONI CHE POSSONO PROVOCARE LESIONI, FINO ALLA MORTE, ALL’OPERATORE STESSO OPPURE A PERSONE O ANIMALI PRESENTI NELLE VICINANZE.
INOLTRE LE OPERAZIONI RICHIAMATE DA QUESTA SIMBOLOGIA POTREBBERO CAUSARE DANNEGGIAMENTI ANCHE IRREPARABILI ALL’ASPIRATORE

AVVERTENZA: LEGGERE ATTENTAMENTE IL PRESENTE LIBRETTO DI ISTRUZIONI PRIMA DI ACCENDERE L’ASPIRATORE. TENERE LE ISTRUZIONI SEMPRE IN EVIDENZA PER UNA RAPIDA CONSULTAZIONE. CONSERVARE CON CURA IL PRESENTE LIBRETTO DI ISTRUZIONI.

NON GETTARE GLI APPARECCHI ELETTRICI TRA I RIFIUTI DOMESTICI. IN ACCORDO ALLA DIRETTIVA EUROPEA 2012/19/UE SULLE APPARECCHIATURE ELETTRICHE ED ELETTRONICHE DI SCARTO (RAEE) E LA SUA ADOZIONE DA PARTE DEL DIRITTO NAZIONALE,- GLI APPARECCHI ELETTRICI CHE NON SIANO PIÙ FUNZIONALI ALL’USO DEVONO ESSERE RACCOLTI SEPARATAMENTE E INDIRIZZATI ALLO SMALTIMENTO ECOLOGICO.

INTRODUZIONE

Questo manuale descrive le funzioni del vostro aspiratore.
E' responsabilità dell'acquirente accertarsi che l'aspiratore venga utilizzato da persone che abbiano preso visione del presente manuale.
L'acquirente non è autorizzato in nessun modo a modificare o manomettere l'aspiratore, pena l'invalidazione della garanzia e l'esonero da ogni responsabilità, sugli eventuali danni a cose o persone, della ditta costruttrice.
In caso di smarrimento o danneggiamento del libretto di istruzioni, si prega di contattare il costruttore.
In caso di vendita dell'aspiratore, si prega di consegnare il presente libretto di istruzioni al futuro proprietario o segnalare gli estremi del costruttore.
L'aspiratore, prima di essere consegnato, per garantire il corretto funzionamento, è sottoposto ad un collaudo elettrico secondo severe procedure interne e con una moderna strumentazione di collaudo elettrico tarata annualmente.

USO PREVISTO

Apparecchio adatto per aspirare polvere e piccoli detriti
Non utilizzabile per aspirare liquidi.
Robusto e potente, semplice da usare, con gli accessori di cui è dotato diventa uno strumento veramente efficace per una pulizia profonda e rapida.
Questa macchina è concepita per l'uso commerciale, per esempio, negli alberghi, nelle scuole, negli ospedali, nelle aziende, nei negozi, negli uffici e nelle agenzie di noleggio.

INDICAZIONI DI SICUREZZA DA OSSERVARE SCRUPOLOSAMENTE - UTILIZZO SICURO

Leggere attentamente le istruzioni prima dell'uso dell'aspiratore, in modo da poter operare sempre nella massima sicurezza.

Attenzione: Prima di essere utilizzato, l'apparecchio, deve essere montato correttamente in ogni sua parte. Verificare che gli elementi filtranti previsti siano correttamente montati ed efficienti.

Attenzione: Solo per uso interno.
Avvertenza: Aspirare solo materiale secco.
Attenzione: Non aspirare liquidi.

- Questa macchina non è destinata ad essere usata da persone (bambini compresi) con ridotte capacità fisiche, sensoriali o mentali, o con mancanza di esperienza e di competenza.
- ATTENZIONE: I bambini dovrebbero essere sorvegliati affinché non giochino con l'apparecchio.
- AVVERTENZA: Gli operatori devono essere adeguatamente istruiti all'uso di questa macchina.
- ATTENZIONE: I componenti dell'imballaggio possono costituire dei potenziali pericoli (es. sacco in plastica): riporli fuori della portata dei bambini, animali e persone non coscienti delle proprie azioni.
- Per un corretto smaltimento dell'imballo seguire le legislazioni locali.
- Accertarsi che i valori elettrici indicati sulla targa dati tecnici corrispondano a quelli della rete cui si intende collegare l'apparecchio e che la presa sia conforme alla spina

dell'apparecchio.
- Assicurarsi che il cavo di alimentazione sia sempre completamente svolto durante l'utilizzo dell'aspiratore.
- Non toccare/utilizzare la spina e l'aspirapolvere con le mani bagnate.
- Non aspirare materiali che possano danneggiare gli elementi filtranti (es. pezzi di vetro, metallo ecc).
- Non tirare mai o alzare l'apparecchio utilizzando il cavo elettrico.
- Non immergere l'apparecchio in acqua per la pulizia, né lavarlo con getti d'acqua.
- Non utilizzare l'apparecchio al di sopra della quota di 2000 m
- AVVERTENZA: Questo apparecchio non è adatto a raccogliere polveri pericolose
- ATTENZIONE: Non aspirare sostanze/miscele incandescenti, infiammabili, esplosive, tossiche. La temperatura massima ammessa di utilizzo è 40°C (104°F).

Attenzione: Ogni utilizzo diverso da quelli indicati sul presente manuale può costituire un pericolo, pertanto deve essere evitato.

Attenzione: Non lasciare incustodito l'apparecchio funzionante, togliere sempre la spina dalla presa di corrente in caso di inutilizzo e comunque tenerlo fuori dalla portata di bambini o di persone non coscienti dei propri atti.

- ATTENZIONE: l'apparecchio deve essere utilizzato, montato, riparato e trasportato su un piano stabile e sicuro non inclinato.
- ATTENZIONE: Questo apparecchio deve essere immagazzinato tenendo conto del suo peso su un piano stabile, sicuro e non inclinato solo in ambienti chiusi e privi di umidità.
- ATTENZIONE: Questo apparecchio non può essere usato all'aperto o in condizioni di umidità o di basse temperature.
- ATTENZIONE: Non dirigere mai l'orifizio di aspirazione verso parti del corpo di persone o di animali – come occhi, orecchie, bocca, ecc., può essere molto pericoloso.
- ATTENZIONE: Se l'apparecchio è provvisto di una presa supplementare, assicurarsi che l'elettro-utensile non superi la potenza riportata sulla presa. La non osservanza di questa norma può causare incendi e danni anche mortali all'utilizzatore.
- AVVERTENZA: Non lasciare che il cavo di alimentazione venga a contatto con le spazzole rotanti del batti-tappeto.
- ATTENZIONE: Usare soltanto gli accessori forniti con l'apparecchio o quelli eventualmente specificati nel manuale di istruzioni. L'utilizzo di altri accessori può compromettere la sicurezza.
- ATTENZIONE: L'apparecchio non è idoneo ad ambienti in cui scariche elettrostatiche o scintille possono causare danni alle componenti elettriche o alle persone.

Attenzione: è vietata qualsiasi modifica all'apparecchio. La manomissione comporta il decadimento del certificato del costruttore della garanzia oltre che provocare incendi, danni fino alla morte dell'utilizzatore.

Il fabbricante declina ogni responsabilità per danni causati a persone o cose in seguito al mancato rispetto di queste istruzioni o se l'apparecchio viene usato in modo irragionevole.

Togliere sempre la spina dalla presa di corrente prima di effettuare qualsiasi tipo di intervento. Dopo ogni utilizzo, e prima di inviare l'apparecchio in manutenzione procedere alla pulizia dell'apparecchio in ogni sua parte per evitare rischi

- Per garantire un funzionamento sicuro e continuativo dell'apparecchio, eseguire periodicamente una regolare manutenzione, comprensiva di una verifica dell'integrità delle parti plastiche, del kit filtrante, della tenuta delle guarnizioni e del corretto funzionamento del meccanismo di comando.
- Controllare regolarmente il cavo di alimentazione alla ricerca di danni, quali tagli abrasioni screpolature o invecchiamento. Sostituire il cavo prima di usarlo ulteriormente.
- La sostituzione del cavo danneggiato deve essere fatta dal servizio di assistenza tecnica o da personale competente autorizzato da una qualifica riconosciuta.
- Utilizzando prolunghe elettriche, assicurarsi che queste abbiano almeno la stessa sezione del cavo di alimentazione e che non entrino in contatto con liquidi o superfici conduttive.
- La pulizia non deve essere eseguita dai bambini se non supervisionati.
- Manutenzioni e riparazioni devono essere effettuate sempre da personale autorizzato dal costruttore o da una qualifica riconosciuta; le parti che eventualmente si guastassero vanno sostituite solo con ricambi originali.
- Per mantenere in perfetta efficienza l'apparecchio per l'aspirazione di polvere è necessario pulire il filtro in poliestere scuotendolo dopo ogni utilizzo e sostituire il sacco filtro se è pieno.
- Procedere alla pulizia dell'apparecchio in ogni sua parte dopo l'uso; vuotare i serbatoi, scuotere i filtri, sostituire il sacco filtro se pieno e passare un panno umido sulle superfici prima di riporlo.

RUMORE

Valori misurati conformemente alle norme EN 60704-1 (1997)/ EN 60704-2-1 (2001) ISO3744.
La misurazione del livello di pressione sonora della macchina è 68 dB(A)

VIBRAZIONI

Il valore delle vibrazioni mano-braccio sul tubo di aspirazione sono inferiori a 2,5 m/s^2 come raccomandato della ISO 5349-1.
Sotto condizioni di alimentazione sfavorevoli, l'apparecchio può causare cadute di tensione transitorie.

DESCRIZIONE COMPONENTI (PAG 131)

A - Testata
B - Interruttore
E - Ganci per il serraggio del blocco motore sul fusto
F - Fusto
H - Bocchettone di aspirazione
I - Ruote pivottanti
K - Filtro principale da inserire nel fusto
L - Sacco filtro da applicare direttamente sul bocchettone di aspirazione. Il suo impiego non esclude l'uso del filtro in poliestere che va comunque utilizzato.
M - Impugnatura
N - Tubo flessibile
O - Tubo
P - Spazzola doppio uso
Q - Lancia piatta
S - Pennello

ASPIRAZIONE POLVERE / MODO DI OPERARE (PAG 132)

Inserire il filtro in poliestere nel fusto (Fig. 1)
Montare la testa sul fusto e bloccarla con i ganci (Fig. 3)
Inserire il tubo flessibile nel bocchettone (Fig. 4)
Inserire all'estremità del tubo flessibile l'impugnatura e le prolunghe (Fig. 5)
Scegliere e collegare l'accessorio più adatto
Se è previsto l'uso del filtro in carta, inserirlo nel fusto calzandolo sul deflettore (Fig. 7)
Accendere l'apparecchio dopo aver collegato la spina ad una presa (Fig.6)

DATI TECNICI

	V-CAN-10
Voltaggio/Frequenza	220-240 Volt/50-60 Hz
Potenza motore	700 W
Portata	104 m^3/h
Capacità sacco	6 L
Lunghezza cavo alimentazione	8 m
Peso	3,7 kg
Livello pressione sonora LpA [dBA]	68 dB
Livello di potenza sonora LwA + incertezza KwA [dBA]	78 dB
Classe	II
Protezione	IP20

LE SYMBOLE CE SIGNIFIE “CONFORMITÉ EUROPÉENNE” ET INDIQUE QUE LE PRODUIT EST CONFORME AUX EXIGENCES ESSENTIELLES PRÉVUES PAR LES DIRECTIVES EN MATIÈRE DE SÉCURITÉ, DE SANTÉ PUBLIQUE, DE PROTECTION DU CONSOMMATEUR, ETC.

CE SYMBOLE SERA UTILISÉ POUR RAPPELER À L’OPÉRATEUR DE PRÊTER UNE EXTRÊME ATTENTION AUX OPÉRATIONS POUVANT PROVOQUER DES BLESSURES, PARFOIS MORTELLES, À L’OPÉRATEUR LUI-MÊME, AUX PERSONNES OU AUX ANIMAUX PRÉSENTS À PROXIMITÉ. IL SE PEUT ÉGALEMENT QUE LES OPÉRATIONS ACCOMPAGNÉES DE CE SYMBOLE CAUSENT DES DOMMAGES IRRÉPARABLES À L’ASPIRATEUR.

MISE EN GARDE: LIRE ATTENTIVEMENT LE PRÉSENT MANUEL D’INSTRUCTIONS AVANT D’ALLUMER L’ASPIRATEUR. TOUJOURS LAISSER CE MANUEL EN ÉVIDENCE POUR LE CONSULTER RAPIDEMENT. CONSERVER SOIGNEUSEMENT CE MANUEL D’INSTRUCTIONS.

NE PAS JETER LES APPAREILS ÉLECTRIQUES AVEC LES DÉCHETS DOMESTIQUES. CONFORMÉMENT À LA DIRECTIVE EUROPÉENNE 2012/19/UE RELATIVE AUX DÉCHETS DES ÉQUIPEMENTS ÉLECTRIQUES ET ÉLECTRONIQUES (DEEE) ET SON ADOPTION PAR LE DROIT NATIONAL, LES APPAREILS ÉLECTRIQUES QUI ONT PERDU DE LEUR EFFICACITÉ DOIVENT ÊTRE COLLECTÉS SÉPARÉMENT ET AFFECTÉS À L’ÉLIMINATION ÉCOLOGIQUE.

INTRODUCTION

Ce manuel décrit les fonctions de votre aspirateur.
La responsabilité incombe à l'acheteur de veiller à ce que l'aspirateur soit utilisé par des personnes ayant pris connaissance de ce manuel.
L'acheteur n'est, en aucune façon, autorisé à modifier ou à altérer l'aspirateur, sous peine d'annulation de la garantie et du dégagement de toute responsabilité, de la part de l'entreprise de fabrication, à l'égard des dommages matériels ou personnels éventuels.
En cas de perte ou de détérioration du manuel d'instructions, veuillez contacter le fabricant.
En cas de vente de l'aspirateur, veuillez remettre ce manuel d'instructions au futur propriétaire ou signaler les références du fabricant.
Avant d'être livré et afin de garantir son bon fonctionnement, l'aspirateur est soumis à un essai électrique, selon des procédures internes strictes et à l'aide d'un équipement moderne spécifique à l'essai électrique, étalonné chaque année.

USAGE PRÉVU

Appareil adapté pour l'aspiration des poussières et des petits déchets. Ne convient pas pour aspirer des liquides. Robuste et puissant, facile à utiliser, grâce aux accessoires dont il est équipé, c'est véritablement un instrument efficace pour un nettoyage profond et rapide. Cet appareil est conçu pour un usage commercial ; par exemple, dans les hôtels, les écoles, les hôpitaux, les agences, les magasins, les bureaux et les agences de location.

INDICATIONS RELATIVES À LA SÉCURITÉ À RESPECTER SCRUPULEUSEMENT- UTILISATION EN TOUTE SÉCURITÉ

Lire attentivement les instructions avant d'utiliser l'aspirateur afin de toujours pouvoir opérer en toute sécurité.

Attention: Avant d'utiliser l'appareil, toutes ses parties doivent être montées correctement. Vérifier que les éléments filtrants prévus soient montés correctement et qu'ils soient efficients.

Attention: Réservé uniquement à usage à l'intérieur.
Mise en garde: Aspirer uniquement le matériel sec.
Attention: Ne pas aspirer de liquides.

- Cet appareil n'est pas prévu pour être utilisé par des personnes (y compris les enfants) ayant des capacités physiques, sensorielles ou mentales réduites ou bien par des personnes manquant d'expérience et de compétences.
- ATTENTION: Les enfants doivent être surveillés afin qu'ils ne jouent pas avec l'appareil.
- MISE EN GARDE: Les opérateurs doivent être instruits adéquatement sur l'utilisation de cet appareil.
- ATTENTION: Les composants de l'emballage peuvent constituer des dangers potentiels (ex. sac en plastique): les tenir hors de portée des enfants, des animaux et des personnes inconscientes de leurs propres actions.
- Pour une élimination correcte de l'emballage, respecter les législations locales.
- Veiller à ce que les valeurs électriques indiquées sur la plaque signalétique corre-

spondent à celles du réseau auquel on veut brancher l'appareil et que la prise soit conforme à la fiche de l'appareil.
- Veiller à ce que le câble d'alimentation soit toujours complètement déroulé en utilisant l'aspirateur.
- Ne pas toucher/utiliser la fiche et l'aspirateur en ayant les mains mouillées.
- Ne pas aspirer de matériaux pouvant endommager les éléments filtrants (ex. débris de verre, métal, etc.).
- Ne jamais tirer ou lever l'appareil en utilisant le câble électrique.
- Ne pas plonger l'appareil dans l'eau pour le nettoyer, ni le laver avec des jets d'eau.
- Ne pas utiliser l'appareil à une hauteur supérieure à 2000 m.
- MISE EN GARDE: Cet appareil ne convient pas ramasser les poussières dangereuses.
- ATTENTION: Ne pas aspirer de substances/mélanges incandescents, inflammables, explosifs, toxiques. La température maximale d'utilisation admissible est de 40 °C (104°F).

Attention: Toute utilisation différente de celles indiquées dans ce manuel peut constituer un danger, elle doit donc être évitée. evitato.

Attention: Ne pas laisser l'appareil sans surveillance lorsqu'il fonctionne, retirer toujours la fiche de la prise de courant lorsqu'on ne l'utilise plus et, en tout cas, le tenir hors de portée des enfants ou des personnes qui ne sont pas conscientes de leurs actes.

- ATTENTION: l'appareil doit être utilisé, monté, conservé et transporté sur un plan stable et sûr, non incliné.
- ATTENTION: Cet appareil doit être rangé, en tenant compte de son poids, sur un plan stable et sûr, non incliné et seulement dans des endroits fermés et sans humidité.
- ATTENTION: Cet appareil ne peut pas être utilisé à l'extérieur ou dans des conditions d'humidité ou de basses températures.
- ATTENTION: Ne jamais diriger l'orifice d'aspiration vers les parties du corps de personnes ou d'animaux - par ex. les yeux, les oreilles, la bouche, etc. Cela peut être très dangereux.
- ATTENTION: Si l'appareil est équipé d'une prise supplémentaire, s'assurer que l'outil électrique ne dépasse pas la puissance indiquée sur la prise. Le non-respect de cette norme peut causer des incendies et des dommages, même mortels, à l'utilisateur.
- MISE EN GARDE: Ne pas laisser que le câble d'alimentation entre en contact avec les brosses rotatives du batteur tapis.
- ATTENTION: Utiliser uniquement les accessoires fournis avec l'appareil ou éventuellement ceux spécifiés dans le manuel d'instructions. L'utilisation d'accessoires différents peut compromettre la sécurité.
- ATTENTION: L'appareil n'est pas adapté aux milieux dans lesquels les décharges électrostatiques ou les étincelles peuvent causer des dommages aux composants électriques ou aux personnes.

Attention: toute modification de l'appareil est interdite. La manipulation frauduleuse de l'aspirateur entraîne non seulement l'annulation du certificat de garantie du fabricant mais peut aussi provoquer des incendies ou des blessures, même mortelles, de l'utilisateur.

Le fabricant décline toute responsabilité à l'égard des dommages causés aux personnes ou aux biens en raison du non-respect de ces instructions ou si l'appareil est utilisé de façon irraisonnable.

Retirer toujours la fiche de la prise de courant avant d'effectuer tout type d'intervention. Après chaque utilisation et avant d'envoyer l'appareil à l'entretien, procéder au nettoyage de chacune de ses parties afin d'éviter tout risque.

- Afin de garantir un fonctionnement sécurisé et continu, effectuer périodiquement un entretien régulier, comprenant une vérification de l'intégrité des parties en plastique, du kit filtrant, de l'étanchéité des garnitures et du bon fonctionnement du mécanisme de commande.
- Vérifier régulièrement le câble d'alimentation afin de s'assurer qu'il ne présente pas d'entailles, d'abrasions, de fissures ou de signes de vieillissement. Remplacer le câble avant de l'utiliser ultérieurement.
- Le remplacement du câble endommagé doit être exécuté par le service d'assistance technique ou par un personnel compétent autorisé par une qualifications reconnue.
- En cas d'utilisation de rallonges électriques, veiller à ce que celles-ci aient au moins la même section que le câble d'alimentation et qu'elles n'entrent pas en contact avec des liquides ou des surfaces conductrices.
- Le nettoyage ne doit pas être effectué par des enfants sans surveillance.
- Les opérations d'entretien et de réparation doivent toujours être réalisées par un personnel autorisé par le Fabricant ou par une certification reconnue ; toute pièce défectueuse ne doit être remplacée que par des pièces de rechange d'origine.
- Afin de conserver l'efficacité parfaite de l'appareil pour l'aspiration de la poussière, il faut nettoyer le filtre en polyester en le secouant après chaque utilisation et remplacer le sac filtre quand il est plein.
- Nettoyer l'ensemble de l'appareil après utilisation ; vider les réservoirs, secouer les filtres, remplacer le sac s'il est plein et passer un chiffon humide sur les surfaces avant de le ranger.

BRUIT

Valeurs mesurées conformément aux normes EN 60704-1 (1997)/ EN 60704-2-1 (2001) ISO3744.
La mesure du niveau de pression acoustique de l'appareil est 68 dB(A).

VIBRATIONS

La valeur des vibrations main-bras sur le tuyau d'aspiration est inférieure à 2,5 m/s^2, comme recommandé par la norme ISO 5349-1.
Dans des conditions d'alimentation défavorables, l'appareil peut causer des chutes de tension transitoires.

DESCRIPTION DES COMPOSANTS (PAGE 131)

A - Tête
B - Interrupteur
E - Crochets pour le serrage du bloc moteur sur le fût
F - Fût
H - Embout d'aspiration
I - Roues pivotantes
K - Filtre principal à insérer dans le fût
L - Sac filtre à appliquer directement sur l'embout d'aspiration. Son emploi n'exclut pas l'utilisation du filtre en polyester qu'il faut quand même utiliser.
M - Poignée
N - Tuyau flexible
O - Tube
P - Brosse double usage
Q - Lance plate
S - Pinceau brosse

ASPIRATION DE LA POUSSIÈRE / MODE D'EMPLOI (PAGE 132)

Insérer le filtre en polyester dans le fût (Fig. 1)
Monter la tête sur le fût et la bloquer avec les crochets (Fig. 3)
Insérer le tuyau flexible dans l'embout (Fig. 4)
À l'extrémité du tuyau flexible, introduire la poignée et les rallonges (Fig. 5)
Choisir et raccorder l'accessoire le plus adapté.
S'il est prévu d'utiliser le filtre en papier, l'insérer dans le fût en le chaussant sur le déflecteur (Fig. 7)
Allumer l'appareil après avoir branché la fiche à une prise (Fig.6)

SPÉCIFICATIONS TECHNIQUES

	V-CAN-10
Tension/Fréquence	220-240 Volt/50-60 Hz
Puissance nominale (moteur)	700 W
Débit d'air	104 m^3/h
Capacité su sac	6 L
Longueur du cordon d'alimentation 12m	8 m
Poids	3,7 kg
Niveau de pression acoustique LpA [dBA]	68 dB
Niveau de puissance sonore LwA + Incertitude KwA [dB]	78 dB
Classe de fabrication	II
Protection	IP20

DAS KENNZEICHEN CE BEDEUTET “CONFORMITÀ EUROPEA” (EUROPÄISCHE KONFORMITÄT) UND WEIST DARAUF HIN, DASS DAS PRODUKT DEN GRUNDSÄTZLICHEN, VON DEN RICHTLINIEN ZUR SICHERHEIT, ÖFFENTLICHEN GESUNDHEIT, SCHUTZ DES VERBRAUCHERS USW. VORGESEHENEN ANFORDERUNGEN ENTSPRICHT.

DIESE SYMBOLE WEISEN DEN BENUTZER DARAUF HIN, DASS BEI DER AUSFÜHRUNG VON ARBEITSGÄNGEN GRÖSSTE ACHTSAMKEIT ANZUWENDEN IST, DIE VERLETZUNGEN SOGAR MIT TÖDLICHEM AUSGANG FÜR IHN SELBST SOWIE FÜR PERSONEN ODER TIERE, DIE SICH IM UMLIEGENDEN BEREICH BEFINDEN, MIT SICH BRINGEN KÖNNEN.
DIE MIT DIESEN SYMBOLEN GEKENNZEICHNETEN ARBEITSGÄNGE KÖNNTEN DEN STAUBSAUGER AUCH ENDGÜLTIG BESCHÄDIGEN.

HINWEIS: VOR EINSCHALTEN DES STAUBSAUGERS SIND DIE VORLIEGENDEN ANLEITUNGEN AUFMERKSAM ZU LESEN. DIE ANLEITUNGEN STETS GRIFFBEREIT FÜR JEDERZEITIGES NACHSCHLAGEN AN EINEM GUT SICHTBAREN PLATZ ABLEGEN. DAS HANDBUCH MIT DEN ANLEITUNGEN SORGFÄLTIG AUFBEWAHREN.

DIE ELEKTRISCHEN GERÄTE NICHT IN DEN HAUSMÜLL WERFEN. IN ÜBEREINSTIMMUNG MIT DER EUROPÄISCHEN VOM NATIONALEN RECHT ÜBERNOMMENEN RICHTLINIE 2012/19/UE FÜR DIE ELEKTRO-UND ELEKTRONIK-ALTGERÄTE (WEEE) SIND DIE ELEKTROGERÄTE NACH ABLAUF IHRER NUTZDAUER GETRENNT ZU SAMMELN UND AN DIE EINSCHLÄGIGEN UNTERNEHMEN FÜR DIE ÖKOLOGISCHE ENTSORGUNG AUSZULIEFERN.

EINLEITUNG

In diesem Handbuch werden die Funktionen Ihres Staubsaugers beschrieben.
Es obliegt dem Käufer, sicherzustellen, dass der Staubsauger von Personen benutzt wird, die das vorliegende Handbuch durchgelesen haben. ..
Dem Käufer ist strengstens untersagt, am Staubsauger Änderungen vorzunehmen oder daran zu hantieren, dies würde die Nichtigkeit der Garantie nach sich ziehen und den Hersteller von jeder Verantwortung für Folgeschäden an Sachen oder Personen entheben.
Falls das Handbuch verloren geht oder beschädigt wird, bitten wir, den Hersteller zu benachrichtigen.
Im Falle eines Weiterverkaufs bitten wir, das vorliegende Handbuch dem neuen Eigentümer auszuhändigen oder ihm die Herstellerdaten bekannt zu geben.
Zur Gewährleistung eines einwandfreien Betriebs wurde der Staubsauger vor Verlassen des Werks einer strengen betriebsinternen Endprüfung unterzogen; hierzu wurden moderne Abnahmeinstrumente, die jährlich geeicht werden, verwendet.

EINSATZBEDINGUNGEN

Staubsauger zum Aufsaugen von Staub und anderen kleinen Partikeln. Darf nicht zum Aufsaugen von Flüssigkeiten verwendet werden.
Robust gebaut und leistungsfähig, bedienfreundlich, ausgestattet durch Zubehörteile, die eine gründliche und schnelle Reinigung ermöglichen.
Diese Maschine ist für einen kommerziellen Gebrauch ausgelegt, beispielsweise in Hotels, Schulen, Krankenhäusern, Betrieben, Geschäften, Büros und Vermietungsagenturen.

SICHERHEITSHINWEISE, DIE GEWISSENHAFT ZU BEFOLGEN SIND - SICHERE VERWENDUNG

Vor der Verwendung des Staubsaugers die Anleitung lesen, um in voller Sicherheit arbeiten zu können.

Achtung: Das Gerät muss vor der Verwendung vollständig und korrekt zusammengebaut werden. Sicherstellen, dass die Filterelemente ordnungsgemäß eingebaut und wirksam sind.

Achtung: Nur für Innenbereiche ausgelegt.
Hinweis: Nur zum Ansaugen von Trockenmaterial verwenden.
Achtung: Nie zum Ansaugen von Flüssigkeiten verwenden

- Diese Maschine ist nicht für die Verwendung durch Personen (einschließlich Kinder) mit beschränkter körperlicher und/oder geistiger Fähigkeit oder Wahrnehmungsschwierigkeiten ausgelegt.
- ACHTUNG: Aufpassen, dass die Kinder nicht mit dem Gerät spielen.
- HINWEIS: Das Bedienpersonal ist für die Benutzung dieser Maschine zweckmäßig anzulernen.
- ACHTUNG: Die Teile der Verpackung (beispielsweise Plastikbeutel) sind eine potenzielle Gefahr für Kinder, Tiere und Personen, die sich ihres Handelns nicht bewusst sind, und dürfen sich daher nie in deren Reichweite befinden.
- Die Verpackung ist gemäß den örtlich geltenden Gesetzen zu entsorgen.
- Sicherstellen, dass die am Schild der elektrischen Daten angegebenen elektrischen

Werte jenen des Netzes entsprechen, an welches das Gerät angeschlossen wird und dass die Strombuchse für den Stecker des Geräts passt
- Sicherstellen, dass das Netzkabel während der Benutzung des Staubsaugers vollständig abgerollt ist.
- Den Stecker und den Staubsauger nie mit nassen Händen berühren bzw. benutzen.
- Achtgeben, dass kein Material angesaugt wird (z.B. Glas-, Metallteile usw.), das die Filterelemente beschädigen könnte.
- Nie am Stromkabel ziehen oder es zum Heben des Geräts verwenden.
- Das Gerät zum Reinigen nie ins Wasser tauchen und auch keine Wasserstrahlen verwenden.
- Das Gerät nie in einer Höhe von 2000 m verwenden.
- HINWEIS: Dieses Gerät ist nicht zum Aufsaugen von gefährlichen Stäuben ausgelegt.
- ACHTUNG: Nie glühende, entflammbare, explosive, toxische Substanzen/Mischungen aufsaugen. Die max.zulässige Betriebstemperatur ist 40 °C (104 °F).

Achtung: Jeder andere Einsatz als im vorliegenden Handbuch angegeben kann eine Gefahr darstellen und ist daher zu vermeiden.

Achtung: Das Gerät nie unbewacht lassen wenn es in Betrieb ist; bei Nichtverwendung den Stecker aus der Steckdose ziehen; nie in Reichweite von Kindern oder Personen, die sich ihrer Handlungen nicht bewusst sind, lassen.

- ACHTUNG: Das Gerät muss auf einem stabilen und sicheren Boden ohne Neigung verwendet, zusammengebaut, repariert und transportiert werden.
- ACHTUNG: Zum Abstellen des Geräts ist ein geschlossener und trockener Raum mit einer stabilen und sicheren Fläche, die eine zweckentsprechende Belastbarkeit aufweist, zu wählen.
- ACHTUNG: Dieses Gerät darf weder in Außenbereichen noch in feuchter Umgebung oder bei niedriger Temperatur verwendet werden.
- ACHTUNG: Die Saugöffnung nie gegen Körperteile von Personen oder Tieren - wie Augen, Ohren, Mund usw. - richten, da dies sehr gefährlich sein könnte.
- ACHTUNG: Falls das Gerät durch eine zusätzliche Steckdose ausgerüstet ist, muss sichergestellt werden, dass das Elektrowerkzeug nicht den auf der Steckdose angegebenen Leistungswert überschreitet. Die Nichtbeachtung dieser Regel kann Unfälle und Schäden, auch mit tödlichem Ausgang für den Benutzer bewirken.
- HINWEIS: Darauf achten, dass das Versorgungskabel nicht mit den drehenden Bürsten des Teppichklopfers in Berührung kommt.
- ACHTUNG: Nur Zubehörteile verwenden, die dem Gerät beigestellt wurden, oder aber solche, die in der Betriebsanleitung angegeben sind. Die Verwendung anderer Zubehörteile ist sicherheitsgefährdend.
- ACHTUNG: Das Gerät ist nicht für die Verwendung in Räumen geeignet, in denen die elektrischen Bestandteile oder die Personen durch elektrische Entladungen oder Funkensprühung gefährdet sind.

Achtung: Jede beliebige Abänderung des Geräts ist verboten. Eigenmächtige Eingriffe ziehen die Nichtigkeit des Herstellerzertifikats der Garantie nach sich und bewirken Brandausbruch und Schäden mit mög-

licher Todesfolge des Benutzers.

Der Hersteller haftet nicht für Personen- oder Sachschäden, die durch die Nichtbeachtung dieser Anleitungen oder eine unsinnige Verwendung des Geräts bewirkt sind.

Vor der Ausführung sämtlicher Wartungseingriffe ist stets der Stecker aus der Steckdose zu ziehen.
Das Gerät ist nach jedem Gebrauch und vor Einsendung zur Wartung zur Vermeidung etwaiger Gefahren gründlich zu reinigen.

- Zur Gewährleistung eines sicheren und andauernden Betriebs ist das Gerät regelmäßig einer Instandhaltung zu unterziehen, bei der die Kunststoffteile und der Filtersatz auf tadellosen Zustand, die Dichtungen auf einwandfreies Dichtvermögen und das Steuersystem auf korrekte Funktionstüchtigkeit zu überprüfen sind.
- Das Netzkabel regelmäßig kontrollieren, um sicher zu sein, dass es keine Beschädigungen wie Schnitte, Abschürfungen, Risse oder Abnutzungserscheinungen aufweist. Ein beschädigtes Kabel ist auszutauschen.
- Der Austausch des Kabels ist vom technischen Kundendienst oder durch kompetentes und autorisiertes Personal, das eine anerkannte Qualifikation besitzt, durchzuführen.
- Verlängerungen, die allfällig zum Einsatz kommen, müssen denselben Querschnitt wie das Netzkabel aufweisen und dürfen nicht mit Flüssigkeiten oder leitfähigen Oberflächen in Berührung kommen.
- Die Reinigung darf Kindern nur unter entsprechender Beaufsichtigung überlassen werden.
- Wartung und Reparatur sind stets Personal vorbehalten, das vom Hersteller autorisiert wurde oder eine anerkannte Qualifikation besitzt; beschädigte Teile dürfen ausschließlich durch Original-Ersatzteile ausgetauscht werden.
- Für eine stets einwandfreie Funktionstüchtigkeit des Staubsaugers muss der Polyester-Filter nach jeder Verwendung des Geräts gerüttelt werden, ebenso ist ein voller Filterbeutel auszutauschen.
- Nach der Verwendung des Geräts sämtliche Teile reinigen; die Behälter ausleeren, die Filter rütteln, den Filterbeutel, sofern er voll ist, durch einen neuen ersetzen und die Oberflächen mit einem feuchten Lappen abwischen bevor das Gerät abgestellt wird.

GERÄUSCH

Werte, die unter Berücksichtigung der Normen EN 60704-1 (1997)/ EN 60704-2-1 (2001) ISO3744 gemessen wurden.
Die Messung des Schalldruckpegels der Maschine ergab 68 dB(A)

VIBRATIONEN

Die Vibrationen Hand-Arm am Saugrohr sind geringer als 2,5 m/s^2, ein Wert, der den Empfehlungen der Norm ISO 5349-1 entspricht.
Das Gerät kann bei ungünstigen Stromversorgungsbedingungen vorübergehende Spannungsabfälle bewirken.

BESCHREIBUNG DER BAUTEILE (S. 131)

A - Kopfteil
B - Schalter
E - Befestigungshaken des Motorblocks am Behälter
F - Behälter
H - Ansaugstutzen
I - Drehbare Räder
K - Hauptfilter, der in den Behälter einzusetzen ist
L - Filterbeutel, der direkt am Ansaugstutzen anzubringen ist. Seine Verwendung schließt die Benutzung des Polyester-Filters nicht aus, der auf jeden Fall zu verwenden ist.
M - Griff
N - Schlauch
O - Rohr
P - Doppelfunktionsbürste
Q - Flache Lanze
S - Pinsel

STAUBSAUGEN / ANWENDUNG (S. 132)

Polyester-Filter in den Behälter einsetzen (Abb. 1)
Den Kopfteil auf den Behälter montieren und mittels der Haken festmachen (Abb. 3)
Den Schlauch in den Stutzen stecken (Abb. 4)
An das Ende des Schlauchs den Griff und die Verlängerungen anschließen (Abb. 5)
Das passendste Werkzeug wählen und anschließen.
Falls die Verwendung des Papierfilters vorgesehen ist, wird er im Behälter eingesetzt und über den Deflektor gezogen (Abb. 7)
Den Stecker des Geräts in eine Stromdose stecken und das Gerät einschalten (Abb. 6)

TECHNISCHE DATEN

	V-CAN-10
Nennspannung/Frequenz	220-240 Volt/50-60 Hz
Nennleistung/Strom	700 W
Luftmenge	104 m^3/h
Beutelinhalt	6 L
Netzkabellänge	8 m
Gewicht	3,7 kg
Schallleistungspege LpA [dBA]	68 dB
Schallleistungspege LwA + Unsicherheit KwA [dBA]	78 dB
Konstruktionsklasse	II
Schutzklasse	IP20

EL SÍMBOLO CE SIGNIFICA «CONFORMIDAD EUROPEA», E INDICA QUE EL PRODUCTO CUMPLE LOS REQUISITOS ESENCIALES ESTABLECIDOS POR LAS DIRECTIVAS EN MATERIA DE SEGURIDAD, SANIDAD PÚBLICA, PROTECCIÓN DEL CONSUMIDOR, ETC.

ESTA SIMBOLOGÍA SE UTILIZARÁ PARA RECORDAR AL OPERADOR QUE PRESTE LA MÁXIMA ATENCIÓN A LAS OPERACIONES QUE PUEDAN CAUSAR LESIONES, INCLUSO LA MUERTE, AL OPERADOR MISMO O BIEN A PERSONAS O ANIMALES PRESENTES EN LOS ALREDEDORES.
ADEMÁS, LAS OPERACIONES INDICADAS CON ESTA SIMBOLOGÍA PODDRÍAN PROVOCAR DAÑOS, INCLUSO IRREPARABLES, A LA ASPIRADORA

ADVERTENCIA: LEA ATENTAMENTE EL PRESENTE MANUAL DE INSTRUCCIONES ANTES DE ENCENDER LA ASPIRADORA. TENGA LAS INSTRUCCIONES SIEMPRE A MANO PARA PODERLAS CONSULTAR RÁPIDAMENTE. CONSERVE CUIDADOSAMENTE ESTE MANUAL DE INSTRUCCIONES.

NO TIRE LOS APARATOS ELÉCTRICOS A LA BASURA. DE CONFORMIDAD CON LA DIRECTIVA EUROPEA 2012/19/UE SOBRE RESIDUOS DE APARATOS ELÉCTRICOS Y ELECTRÓNICOS (RAEE) Y SU ADOPCIÓN POR PARTE DEL DERECHO NACIONAL, LOS APARATOS ELÉCTRICOS QUE YA NO FUNCIONEN DEBERÁN RECOGERSE POR SEPARADO Y DEBERÁN ENVIARSE PARA SU ELIMINACIÓN ECOLÓGICA.

INTRODUCCIÓN

Este manual describe las funciones de su aspiradora.
Es responsabilidad del comprador asegurarse de que la aspiradora sea utilizada por personas que hayan leído el presente manual.
El comprador no está autorizado de ninguna manera a modificar o manipular la aspiradora, so pena de la anulación de la garantía y la exoneración de toda responsabilidad por posibles daños a cosas o a personas de la empresa fabricante.
En caso de pérdida o deterioro del manual de instrucciones, le rogamos que se ponga en contacto con el fabricante.
En caso de venta de la aspiradora, se ruega entregar el presente manual de instrucciones a su futuro propietario o facilitar los datos del fabricante.
La aspiradora, antes de ser entregada, para garantizar su correcto funcionamiento, es sometida a una prueba eléctrica según rigurosos procedimientos internos y con una moderna instrumentación de pruebas eléctricas que se calibra anualmente.

USO PREVISTO

Aparato adecuado para aspirar polvo y pequeños detritos No apto para aspirar líquidos.
Resistente y potente, fácil de usar, con los accesorios que lleva se convierte en una herramienta verdaderamente eficaz para una limpieza profunda y rápida.
Esta máquina está concebida para su uso comercial, por ejemplo, en hoteles, colegios, hospitales, empresas, tiendas, oficinas y agencias de alquiler.

INDICACIONES DE SEGURIDAD A CUMPLIR ESTRICTAMENTE - UTILIZACIÓN EN CONDICIONES DE SEGURIDAD

Lea atentamente las instrucciones antes de usar la aspiradora, de manera que pueda operar siempre con la máxima seguridad posible.

Atención: Antes de ser utilizado, el aparato tiene que montarse correctamente en todas sus partes. Compruebe que los elementos filtrantes previstos estén correctamente montados y sean eficientes.

Atención: Solo para uso interno.
Advertencia: Aspire solamente material seco.
Atención: No aspire líquidos.

- Esta máquina no está pensada para ser usada por personas (niños incluidos) con capacidades físicas, sensoriales o mentales reducidas, o sin experiencia ni competencia.
- ATENCIÓN: Los niños deberían estar vigilados para que no jueguen con el aparato.
- ADVERTENCIA: Los operadores tiene que estar adecuadamente formados para utilizar esta máquina.
- ATENCIÓN: Los componentes del embalaje pueden constituir peligros potenciales (ej. bolsa de plástico): póngalos fuera del alcance de los niños, animales y personas no conscientes de sus acciones.
- Para una correcta eliminación del embalaje, siga lo indicado en la legislación local.
- Asegúrese de que los valores eléctricos indicados en la placa de datos técnicos correspondan a los de la red a la que se desee conectar el aparato y que el enchufe sea conforme con la clavija del aparato.

- Asegúrese de que el cable de alimentación esté siempre completamente desenrollado durante la utilización de la aspiradora.
- No toque ni utilice la clavija ni la aspiradora con las manos mojadas.
- No aspire materiales que puedan dañar los elementos filtrantes (ej. trozos de cristal, de metal, etc.).
- No tire nunca del aparato ni lo eleve utilizando el cable eléctrico.
- No sumerja el aparato en agua para su limpieza, ni lo lave con chorro de agua.
- No utilice el aparato a una cota de más de 2000 m
- ADVERTENCIA: Este aparato no es adecuado para recoger polvos peligrosos
- ATENCIÓN: No aspire sustancias/mezclas incandescentes, inflamables, explosivas ni tóxicas. La temperatura máxima admitida de utilización es de 40°C (104°F).

Atención: Cualquier utilización diferente de las indicadas en el presente manual puede constituir un peligro, por lo tanto debe evitarse.

Atención: No deje sin vigilancia el aparato cuando esté funcionando, quite siempre el enchufe de la toma de corriente en caso de que no se utilice y de todas maneras manténgalo fuera del alcance de niños o personas que no fueran conscientes de sus actos.

- ATENCIÓN: el aparato tiene que ser utilizado, montado, reparado y transportado sobre un plano estable y seguro, que no esté inclinado.
- ATENCIÓN: Este aparato tiene que almacenarse teniendo en cuenta su peso en un plano estable, seguro y sin inclinación, solo en ambientes cerrados y sin humedades.
- ATENCIÓN: Este aparato no puede utilizarse al aire libre ni en condiciones de humedades ni bajas temperaturas.
- ATENCIÓN: No dirija nunca el orificio de aspiración hacia partes del cuerpo de personas o de animales -como ojos, orejas, boca, etc.; podría resultar muy peligroso.
- ATENCIÓN: Si el aparato lleva una toma suplementaria, asegúrese de que la electro-herramienta no supere la potencia indicada en la toma. El incumplimiento de esta norma podría provocar incendios y daños, incluso mortales, al utilizador.
- ADVERTENCIA: No deje que el cable de alimentación entre en contacto con los cepillos rotatorios del utensilio para alfombras.
- ATENCIÓN: Utilice solamente los accesorios suministrados con el aparato o los que se especifiquen en el manual de instrucciones. La utilización de otros accesorios diferentes puede poner en peligro la seguridad.
- ATENCIÓN: El aparato no es adecuado para ambientes en los que las descargas electrostáticas o chispas pudieran causar daños a los componentes eléctricos o las personas.

Atención: se prohíbe hacer cualquier modificación al aparato. La manipulación del aparato implica la pérdida del certificado del fabricante de la garantía, además de provocar incendios y daños, incluso la muerte del utilizador.

El fabricante declina toda responsabilidad por daños causados a personas o cosas debido a la falta de respeto de estas instrucciones o si el aparato se utiliza de forma irracional.

Quite siempre el enchufe de la toma de corriente antes de llevar a cabo cualquier tipo de operación.
Después de cada utilización y antes de enviar el aparato a mantenimiento, proceda a su limpieza en todas sus partes, para evitar riesgos.

- Para garantizar un funcionamiento seguro y continuado del aparato, realice periódicamente un mantenimiento regular, que incluya una comprobación de la integridad de sus partes en plástico, del kit filtrante, de la estanqueidad de las juntas y del correcto funcionamiento del mecanismo de mando.
- Compruebe con regularidad el cable de alimentación, para descartar que tenga daños, como cortes, abrasiones, grietas o envejecimiento. Cambie el cable antes de volver a usarlo.
- El cambio del cable dañado debe realizarlo el servicio de asistencia técnica o el personal competente autorizado por una cualificación reconocida.
- Si se utilizan alargadores eléctricos, asegúrese de que tengan como mínimo la misma sección del cable de alimentación y que no entren en contacto con líquidos ni superficies conductoras.
- La limpieza no debe ser realizada por niños sin supervisión.
- El mantenimiento y las reparaciones tienen que ser llevadas a cabo por personal autorizado por el fabricante o por una cualificación reconocida; las partes que pudieran averiarse deberán cambiarse solo por recambios originales.
- Para mantener en perfecta eficiencia el equipo para aspirar el polvo, es necesario limpiar el filtro de poliéster, agitándolo después de cada utilización y cambiar la bolsa del filtro si estuviera llena.
- Proceda a limpiar el aparato en todas sus partes después del uso; vacíe los depósitos, sacuda los filtros, cambie la bolsa del filtro si estuviera llena y pase un paño húmedo a las superficies antes de volverlo a colocar.

RUIDO

Valores medidos de conformidad con las normas EN 60704-1 (1997)/ EN 60704-2-1 (2001) ISO3744.
La medida del nivel de presión sonora de la máquina es 68 dB(A)

VIBRACIONES

El valor de las vibraciones mano-brazo en el tubo de aspiración son inferiores a 2,5 m/s^2, como recomienda la ISO 5349-1.
En condiciones de alimentación desfavorables, el aparato puede causar caídas de tensión transitorias.

DESCRIPCIÓN DE LOS COMPONENTES (PÁG.131)

A - Cabezal
B - Interruptor
E - Ganchos para el ajuste del bloque motor en el bidón
F - Bidón
H - Boca de aspiración
I - Ruedas pivotantes
K - Filtro principal a introducir en el bidón
L - Saco del filtro a aplicar directamente a la boca de aspiración. Su uso no excluye el uso del filtro de poliéster que de todas maneras tiene que utilizarse.
M - Mango
N - Tubo flexible
O - Tubo
P - Cepillo doble uso
Q - Lanza plana
S - Pincel

ASPIRACIÓN POLVO/MODO DE OPERAR (PÁG. 132)

Introduzca el filtro de poliéster en el bidón (Fig. 1)
Monte el cabezal en el bidón y bloquéelo con los ganchos (Fig. 3)
Acople el tubo flexible en la boca (Fig. 4)
Introduzca en el extremo del tubo flexible el mango y los alargadores (Fig. 5)
Elija y conecte el accesorio más adecuado.
Si se usa el filtro de papel, introdúzcalo en el bidón calzándolo en el deflector (Fig. 7)
Encienda el aparato después de haber conectado el enchufe a una toma (Fig. 6)

CARACTERÍSTICAS TÉCNICAS

	V-CAN-10
Tensión/Frecuencia	220-240 Volt/50-60 Hz
Potencia nominal	700 W
Caudal de aire	104 m^3/h
Capacidad de la bolsa	6 L
Longitud del cable de alimentación	8 m
Peso	3,7 kg
Nivel de presión sonora LpA [dBA]	68 dB
Nivel de potencia acústica LwA + Inseguridad KwA [dBA]	78 dB
Clase de construcción	II
Grado de protección	IP20

HET SYMBOOL CE BETEKENT “EUROPESE CONFORMITEIT“ EN WIJST EROP DAT HET PRODUCT VOLDOET AAN DE ESSENTIELE VEREISTEN VAN DE RICHTLIJNEN INZAKE VEILIGHEID, VOLKSGEZONDHEID, BESCHERMING VAN DE CONSUMENT, ENZ.

DIT SYMBOOL WORDT GEBRUIKT OM DE OPERATOR ERAAN TE HERINNEREN DAT MAXIMAAL AANDACHT BESTEED MOET WORDEN AAN ALLE HANDELINGEN DIE LETSELS KUNNEN VEROORZAKEN, ZELFS DE DOOD, AAN DE OPERATOR ZELF OF AAN PERSONEN OF DIEREN IN DE OMGEVING.
VERDER KUNNEN DE HANDELINGEN WAAROP DIT SYMBOOL BETREKKING HEEFT OOK ONHERROEPELIJKE SCHADE TOEBRENGEN AAN DE ZUIGER

WAARSCHUWING: LEES AANDACHTIG DEZE HANDLEIDING VOORALEER DE ZUIGER AAN TE ZETTEN. HOU DE INSTRUCTIES ALTIJD BIJ DE HAND VOOR EEN SNELLE RAADPLEGING. BEWAAR DEZE GEBRUIKSAANWIJZINGEN ZORGVULDIG.

GOOI DE ELEKTRISCHE APPARATEN NIET BIJ HET GEWOON HUISHOUDELIJK AFVAL. IN OVEREENSTEMMIN MET DE EUROPESE RICHTLIJN 2012/19/EU BETREFFENDE HET AFVAL VAN ELEKTRISCHE EN ELEKTRONISCHE APPARATUUR (RAEE) EN DE OPNAME ERVAN IN HET NATIONAAL RECHT, MOETEN DE ELEKTRISCHE APPARATEN DIE NIET MEER GEBRUIKT WORDEN AFZONDERLIJK AFGEDANKT EN OP ECOLOGISCHE WIJZE VERWERKT WORDEN.

INLEIDING

Deze handleiding beschrijft de functies van uw zuiger.
Het is de verantwoordelijkheid van de koper ervoor te zorgen dat de zuiger gebruikt wordt door personen die deze handleiding gelezen hebben.
De koper is geenszins geautoriseerd om de zuiger te wijzigen. Dit doet de garantie vervallen en ontheft de fabrikant van elke verantwoordelijkheid voor eventuele schade aan voorwerpen of personen.
In geval van verlies of beschadiging van de gebruiksaanwijzingen, contacteer de fabrikant.
Indien de zuiger doorverkocht wordt, moeten deze gebruiksaanwijzingen overhandigd worden aan de toekomstige eigenaar of moeten de gegevens van de fabrikant doorgegeven worden.
De zuiger werd, voor de levering en om borg te staan voor de correcte werking, onderworpen aan een elektrische test volgens strenge interne procedures en met moderne instrumenten die jaarlijks geijkt worden.

BEOOGD GEBRUIK

Apparaat geschikt voor het opzuigen van stof en klein afval. Niet gebruiken om vloeistoffen op te zuigen.
Sterk en krachtig, gebruiksvriendelijk, met alle nodige accessoires om een bijzonder doeltreffend instrument te zijn voor een grondige en snelle reiniging.
Deze machine is ontworpen voor commercieel gebruik, bijvoorbeeld, in hotels, in scholen, ziekenhuizen, bedrijven, winkels, kantoren en verhuurkantoren.

VEILIGHEIDSVOORSCHRIFTEN DIE STRIKT NAGELEEFD MOETEN WORDEN - VEILIG GEBRUIK

Lees aandachtig de instructies vooraleer de zuiger te gebruiken, om altijd veilig te werk te gaan.

Let op: Vooraleer het apparaat te gebruiken, moet het correct gemonteerd worden. Controleer of de filterende elementen correct gemonteerd en efficiënt zijn.

Let op: Enkel voor gebruik binnen.
Waarschuwing: Zuig enkel droog materiaal op.
Let op: Zuig geen vloeistoffen op.

- Deze machine is niet bestemd om gebruikt te worden door personen (inclusief kinderen) met lichamelijke, zintuiglijke of geestelijke beperkingen of die niet over de nodige ervaring of bevoegdheid beschikken.
- AANDACHT: Kinderen moeten onder toezicht blijven omdat ze niet met het apparaat mogen spelen.
- WAARSCHUWING: De operatoren moeten correct opgeleid zijn omtrent het gebruik van deze machine.
- AANDACHT: De componenten van de verpakking kunnen gevaarlijk zijn *vb. plastic zakken(> bewaar ze buiten het bereik van kinderen, dieren en personen die zich niet bewust zijn van hun gedrag.
- Voor een correcte afdanking van de verpakking, volg de lokale richtlijnen.
- Waak erover dat de elektrische gegevens aangeduid op het plaatje met de techni-

sche gegevens overeenkomen met die van het net waarop men het apparaat wilt aansluiten en dat het stopcontact overeenkomt met de stekker van het apparaat.
- Waak erover dat het voedingssnoer altijd volledig afgerold is tijdens het gebruik van de zuiger.
- Raak de stekker en stofzuiger niet aan met natte handen.
- Zuig geen materiaal op dat de filterende elementen kan beschadigen (vb. glasscherven, metaal, enz.).
- Trek nooit aan het apparaat en til het nooit op aan het voedingssnoer.
- Dompel het apparaat niet onder in water voor de reiniging, en was het niet met waterstralen.
- Gebruik het apparaat niet boven de 2000 m
- WAARSCHUWING: Dit apparaat is niet geschikt om gevaarlijke stofdeeltjes op te vangen
- AANDACHT: Zuig geen gloeiende, ontvlambare, explosieve, toxische stoffen/mengsels op. De maximaal toegelaten bedrijfstemperatuur is 40°C (104°F).

Let op: Elk gebruik verschillend van wat aangegeven is in deze handleiding kan gevaarlijk zijn, en moet bijgevolg vermeden worden.

Let op: Laat het apparaat nooit zonder toezicht aan staan, trek altijd de stekker uit het stopcontact wanneer het apparaat niet gebruikt wordt en hou het altijd buiten het bereik van kinderen of personen die zich niet bewust zijn van hun gedrag.

- AANDACHT: het apparaat moet gebruikt, gemonteerd, gerepareerd en getransporteerd worden op een stabiel en veilig vlak dat niet helt.
- AANDACHT: Dit apparaat moet volgens het gewicht ervan opgesteld worden op een stabiel, veilig en niet hellend vlak, enkel in afgesloten omgevingen zonder vocht.
- AANDACHT: Dit apparaat mag niet gebruikt worden buiten, in vochtige condities of bij lage temperaturen.
- AANDACHT: Richt de zuigopening nooit naar lichaamsdelen van personen of dieren zoals de ogen, oren, de mond,... want dit kan heel gevaarlijk zijn.
- AANDACHT: Als het apparaat voorzien is van een extra aansluiting, zorg er dan voor dat het elektrisch apparaat het vermogen aangegeven op de aansluiting niet overschrijdt. Wanneer deze norm niet wordt nageleefd, kan er brand ontstaan en letsels voor de gebruiker, zelfs met dodelijke afloop.
- WAARSCHUWING: Het voedingssnoer mag nooit in contact komen met de draaiende borstels van de mattenklopper.
- AANDACHT: Gebruik enkel de accessoires geleverd met het apparaat of eventueel aangegeven in de gebruiksaanwijzingen. Het gebruik van andere accessoires kan de veiligheid schaden.
- AANDACHT: Het apparaat is niet geschikt voor omgevingen waarin elektrostatische ontladingen of vonken schade kunnen toebrengen aan de elektrische componenten of de personen.

Aandacht: elke wijziging aan het apparaat is verboden. Elke wijziging zal het garantieattest van de fabrikant doen vervallen en kan brand, schade en zelfs de dood van de gebruiker tot gevolg hebben.

De fabrikant kan niet aansprakelijk gesteld worden voor schade veroorzaakt aan personen of voorwerpen als gevolg van het niet naleven van deze instructies of wanneer het apparaat op onredelijke wijze gebruikt wordt.

Trek altijd de stekker uit het stopcontact vooraleer om het even welke handeling te verrichten.
Na elk gebruik en vooraleer het apparaat te laten onderhouden, moeten alle onderdelen ervan gereinigd worden om risico's te voorkomen.

- Om borg te staan voor een veilige en continue werking van het apparaat, moet periodiek onderhoud gepleegd worden. Dit behelst een controle van de integriteit van de onderdelen in plastic, de filterende kit, de dichtheid van de pakkingen en de correcte werking van het stuurmechanisme.
- Controleer regelmatig het voedingssnoer op schade zoals schuurplekken, scheuren of veroudering. Vervang de kabel vooraleer het apparaat verder te gebruiken.
- De vervanging van de beschadigde kabel moet uitgevoerd worden door de technische assistentie of bevoegd personeel dat geautoriseerd is door een erkende instantie.
- Als u verlengsnoeren gebruikt, zorg er dan voor dat deze minstens dezelfde doorsnede als het voedingssnoer hebben en dat ze niet in contact komen met vloeistoffen of geleidende oppervlakken.
- De reiniging dient noot uitgevoerd te worden door kinderen die niet onder toezicht staan.
- Onderhoud en reparaties moeten altijd uitgevoerd worden door personeel geautoriseerd door de fabrikant of door een erkende instantie; de onderdelen die eventueel beschadigd zijn moeten enkel door originele wisselonderdelen vervangen worden.
- Om het apparaat voor het opzuigen van stof perfect efficiënt te houden, moet de filter in polyester na elk gebruik worden schoongemaakt door schudden. Vervang de filterzak als die vol is.
- Reinig alle onderdelen van het apparaat na gebruik; ledig de reservoirs, schud de filters, vervang de volle filterzak en ga met een vochtige doek over de oppervlakken vooraleer het apparaat op te bergen.

LAWAAI
Waarden gemeten volgens de normen EN 60704-1 (1997)/ EN 60704-2-1 (2001) ISO3744.
De meting van het geluidsdrukniveau van de machine is 68 dB(A)

TRILLINGEN
De trillingswaarden hand-arm op de zuigbuis bedragen minder dan 2,5 m/s^2 zoals voorgeschreven door ISO 5349-1.
In ongunstige voedingscondities kan het apparaat tijdelijke spanningsvallen laten zien.

BESCHRIJVING COMPONENTEN (PAGE 131)
A - Kop
B - Schakelaar
E - Haken voor de aanzetting van de motorgrendel op de bak
F - Bak
H - Zuigmond

I - Draaiende wielen
K - Hoofdfilter in te voeren in de bak
L - Filterzak rechtstreeks aan te brengen op de zuigmond. Het gebruik ervan sluit het gebruik van de filter in polyester niet uit, deze moet in elk geval gebruikt worden.
M - Handgreep
N - Soepele buis
O - Buis
P - Borstel dubbel gebruik
P1 - Borstel stof
P2 - Borstel vasttapijt
Q - Platte lans
S - Borsteltje

OPZUIGEN STOF / WERKWIJZE (PAGE 132)
Voer de filter in polyester in de bak (Afb. 1)
Monteer de kop op de bak en blokkeer met de haken (Afb. 3)
Voer de soepele buis in het mondstuk (Afb. 4)
Breng de handgreep en de verlengstukken aan op het uiteinde van de soepele buis (Afb. 5)
Kies en sluit het meest geschikte accessoire aan
Als het gebruik van de papieren filter voorzien is, voer die in de bak door hem over de deflector te schuiven (Afb. 7)
Zet het apparaat aan na de stekker in een stopcontact gestoken te hebben (Afb.6)

TECHNISCHE SPECIFICATIES

	V-CAN-10
Spanning/Frequentie	220-240 Volt/50-60 Hz
Vastgesteld vermogen	700 W
Luchtstroom graad	104 m^3/h
Zak capaciteit	6 L
Lengte stroomkabel	8 m
Gewicht	3,7 kg
Geluidsdrukniveau LpA [dBA]	68 dB
Geluidsniveau LwA + Onzekerheid KwA [dBA]	78 dB
Bouwklasse	II
Beschermingsgraad	IP20

CE-MERKET BETYR “EUROPEISK SAMSVAR”, OG INDIKERER AT PRODUKTET ER I OVERENSSTEMMELSE MED DE VESENTLIGE KRAVENE I DIREKTIV SOM GJELDER SIKKERHET, OFFENTLIG HELSE, FORBRUKERVERN, OSV.

DETTE SYMBOLET ANVENDES FOR Å MINNE OPERATØREN OM AT HAN/HUN MÅ VÆRE SVÆRT OPPMERKSOM NÅR DET UTFØRES INNGREP SOM KAN FORÅRSAKE SKADER, OGSÅ MED DØDEN SOM FØLGE, PÅ OPERATØREN SELV ELLER PÅ PERSONER OG DYR SOM OPPHOLDER SEG I NÆRHETEN.
INNGREP SOM MERKES MED DETTE SYMBOLET KAN FORÅRSAKE UOPPRETTELIGE SKADER PÅ SUGEAPPARATET.

ADVARSEL: LES NØYE GJENNOM DENNE BRUKSANVISNINGEN FØR SUGEAPPARATET SLÅS PÅ FOR FØRSTE GANG. OPPBEVAR ANVISNINGEN LETT TILGJENGELIG FOR EN HURTIG KONSULTASJON. TA GODT VARE PÅ DENNE BRUKSANVISNINGEN.

IKKE KAST ELEKTRISKE APPARAT I VANLIG HUSHOLDNINGSAVFALL. I OVERENSSTEMMELSE MED EUROPAPARLAMENTS- OG RÅDSDIREKTIV 2012/19/EU OM ELEKTRISK OG ELEKTRONISK AVFALL (WEEE) OG NASJONALE REGLER, MÅ ELEKTRISKE APPARAT SOM IKKE LENGER ER I FUNKSJON LEVERES INN TIL GODKJENTE MILJØVERNSSTASJONER ELLER MOTTAK.

INNLEDNING

Denne veiledningen beskriver hvordan sugeapparatet fungerer.
Det er kjøpers ansvar å forsikre seg om at sugeapparatet anvendes av personer som har lest denne veiledningen.
Kjøper er på ingen som helst måte autorisert til å utføre endringer eller krenke sugeapparatet. Dette vil føre til at garantien opphører og at produsenten fraskriver seg ethvert ansvar for eventuelle skader på personer eller gjenstander. Hvis man roter bort eller ødelegger bruksanvisningen, vennligst ta kontakt med produsenten.
Hvis sugeapparatet selges videre, vennligst overlever bruksanvisningen til den nye eieren eller gi opplysning om den nye eieren til produsenten.
For å garantere en riktig funksjon, testes sugeapparatet elektrisk etter strenge interne prosedyrer og med moderne instrumenter for elektrisk testing, som reguleres årlig, før den leveres til bruker.

FORUTSETT BRUK

Apparatet er egnet for å suge opp støv og små avfallsrester. Det kan ikke brukes for å suge opp væske.
Robust og kraftig og enkel å bruke, med tilhørende ekstrautstyr som gjør dette til et særdeles effektivt verktøy for en nøye og rask rengjøring.
Denne maskinen er laget for kommersielt bruk, som for eksempel på hotell, skoler, sykehus, kontor, i butikker og for utleie.

SIKKERHETSFORSKRIFTER SOM MÅ FØLGES MED OMHU - SIKKER BRUK

Les nøye gjennom bruksanvisningen før sugeapparatet anvendes, slik at man alltid kan jobbe på en sikker måte.

Forsiktig: Alle apparatets deler må monteres på riktig måte før det tas i bruk. Kontroller at forutsette filtrerende elementer er riktig montert og fungerer som de skal.

Forsiktig: Kun for innvendig bruk.
Advarsel: Støvsug kun tørre materialer.
Forsiktig: Ikke sug opp væske.

- Denne maskinen er ikke laget for personer (inkludert barn) med nedsatt fysisk eller mental helse, med manglende erfaring og opplæring.
- FORSIKTIG: Pass på at barn ikke leker med apparatet.
- ADVARSEL: Operatører må være tilstrekkelig opplært for å ta maskinen i bruk.
- FORSIKTIG: Emballasjen kan være en potensiell fare (f.eks. plastikkposen): plasser alt på avstand fra barn, dyr og personer som ikke er tilregnelig.
- For en riktig eliminering av emballasjen, vennligst følg de lokale forskriftene.
- Forsikre seg om at de elektriske verdiene, som er oppført på skiltet med tekniske data, tilsvarer dem for nettet apparatet skal kobles til, samt at kontakten er i samsvar med apparatets støpsel.
- Påse at strømledningen til sugeapparatet er rullet helt ut under bruk.
- Ikke ta på/bruk støpselet og støvsugeren med våte hender.
- Ikke støvsug materialer som kan skade de filtrerende elementene (f.eks. glassbiter, metall, osv.).
- Aldri dra eller løft apparatet etter strømledningen.

- Ikke dypp apparatet i vann eller bruk vannsprut for å rengjøre og vaske det.
- Ikke bruk apparatet i høyder som overgår 2000 m.
- ADVARSEL: Dette apparatet er ikke egnet for oppsamling av farlig støv.
- FORSIKTIG: Ikke støvsug hvitglødende, brannfarlige, eksplosive eller giftige stoffer/ blandinger. Maksimal tillatt temperatur for bruk er 40°C (104°F).

Forsiktig: Enhver bruk som er ulik dem som er oppført i denne veiledningen, kan utgjøre en fare og må derfor unngås.

Forsiktig: Ikke la apparatet være ubevoktet når det er i funksjon, ta alltid støpselet ut fra kontakten når det ikke brukes og oppbevar det utenfor rekkevidde for barn og utilregnelige personer.

- FORSIKTIG: apparatet må brukes, monteres, repareres og transporteres på en stabil og sikker overflate uten helning.
- FORSIKTIG: Dette apparatet må lagres på en stabil, sikker og ikke hellende flate, som tåler vekten, og på et lukket sted hvor det ikke finnes fuktighet.
- FORSIKTIG: Dette apparatet kan ikke brukes utendørs eller på steder hvor det finnes fuktighet eller lave temperaturer.
- FORSIKTIG: Ikke rett sugeåpningen mot personers eller dyrs kroppsdeler, som øyner, ører, munn, osv. Dette kan være svært farlig.
- FORSIKTIG: Hvis apparatet er utstyrt med et ekstra uttak, forsikre seg om at elektro-verktøyet ikke overgår ytelsen som er oppført på uttaket. Manglende overhold av denne forskriften kan forårsake brann og personskader, også med døden som følge.
- ADVARSEL: Pass på at ikke strømledningen kommer i kontakt med tepperenserens roterende børster.
- FORSIKTIG: Bruk kun ekstrautstyr som leveres sammen med apparatet eller som eventuelt spesifiseres i bruksanvisningen. Bruk av annet ekstrautstyr kan sette sikkerheten på spill.
- FORSIKTIG: Apparatet er ikke egnet for miljø hvor elektrostatisk utladning eller gnister kan utsette elektriske bestanddeler eller personer for skader.

Forsiktig: det er forbudt å utføre en hvilken som helst endring på apparatet. Krenking av apparatet vil føre til at produsentens garantisertifikat opphører. I tillegg kan det forekomme brann, også med døden som følge for bruker.

Produsenten fraskriver seg ethvert ansvar for skader på personer eller gjenstander grunnet en manglende overholdelse av disse anvisningene, eller hvis apparatet brukes på en irrasjonell måte.

Ta alltid støpselet ut fra stikkontakten før det utføres et hvilket som helst vedlikehold. Etter hver bruk, og før apparatet sendes til vedlikehold, utfør en nøye rengjøring av alle dens deler for å unngå farer.

- For å garantere en sikker og langvarig drift av apparatet, utfør et regelmessig vedlikehold, inkludert en kontroll for å forsikre seg om at deler i plastikk og filtrerende utstyr er intakte, pakningene er tette og at kommandomekanismen fungerer.
- Kontroller regelmessig at strømledningen ikke er skadet, kuttet, har sprekkdannelser

eller er slitt. Bytt den i så fall ut før den brukes videre.
- Utbytting av en skadet ledning må utføres av teknisk servicesenter eller av en faglært og autorisert person.
- Hvis man bruke skjøteledninger, forsikre seg om at disse minst har samme snitt som strømledningen og at de ikke kommer i kontakt med væske eller ledende overflater.
- Rengjøringen må ikke utføres av barn, med mindre de holdes under oppsyn.
- Vedlikehold og reparasjoner må kun utføres av personer med autorisasjon fra produsenten, eller som har en godkjent opplæring; eventuelle ødelagte deler skal kun byttes ut med originale reservedeler.
- For å opprettholde apparatets perfekte ytelse, må polyesterfilteret rengjøres ved risting etter hver bruk og filterposen byttes ut, hvis den er full.
- Rengjør alle apparatets deler etter bruk; tøm beholderen, rist filtrene, bytt ut filterposen hvis den er full og vask overflatene med en fuktig fille før den nye settes inn.

STØY
Verdier målt i overensstemmelse med standard NEK EN 60704-1 (1997)/NEK EN 60704-2-1 (2001) NS-EN ISO 3744. Måling av maskinens lydtrykknivå er 68 dB(A)

VIBRASJONER
Verdien for hånd-arm-vibrasjoner på røret for oppsuging er lavere enn 2,5 m/s^2, som anbefalt av NS-EN ISO 5349-1. Under ugunstige forsyningsvilkår kan det forekomme at apparatet forårsaker forbigående spenningsfall.

BESKRIVELSE AV KOMPONENTER (SIDE 131)
A - Toppdel
B - Bryter
E - Kroker for å feste motorblokken på beholderen
F - Beholder
H - Sugeinntak
I - Svingbare hjul
K - Hovedfilter som må plasseres inne i beholderen
L - Filterpose som anvendes direkte på sugeinntaket. Bruken av denne utelukker ikke bruken av polyesterfilter, som uansett må anvendes.
M - Håndtak
N - Slange
O - Rør
P - Kombinasjonsbørste
Q - Fugemunnstykke
S - Børste

STØVSUGING / FREMGANGSMÅTE (SIDE 132)
Sett polyesterfilteret inn i beholderen (Fig. 1)
Monter toppdelen på beholderen og blokker den med krokene (Fig. 3)
Sett slangen inn i inntaket (Fig. 4)
Sett håndtak og forlengere inn på slangens ende (Fig. 5)
Velg og koble til det utstyret som egner seg best
Hvis bruk av papirfilter er forutsett, sett dette inn i beholderen på deflektoren (Fig. 7)
Slå på apparatet etter å ha plassert støpselet i en kontakt (Fig. 6)

TEKNISKE SPESIFIKASJONER

	V-CAN-10
Spenning/Frekvens	220-240 Volt/50-60 Hz
Merkeeffekt	700 W
Luftmengde	104 m^3/h
Posens kapasitet	6 L
Strømledningens lengde	8 m
Vekt	3,7 kg
Støyeffektnivå LpA [dBA]	68 dB
Støyeffektnivå LwA + Usikkerhet KwA [dBA]	78 dB
Konstruksjonsklasse	II
Beskyttelsesgrad	IP20

O SÍMBOLO CE SIGNIFICA “CONFORMIDADE EUROPEIA” E INDICA QUE O PRODUTO ESTÁ CONFORME COM OS REQUISITI ESSENCIAIS PRESCRITOS PELAS DIRETIVAS SOBRE A SEGURANÇA, SAÚDE PÚBLICA, PROTEÇÃO DO CONSUMIDOR, ETC.

ESTA SIMBOLOGIA SERÁ UTILIZADA PARA LEMBRAR AO OPERADOR QUE É NECESSÁRIO PRESTAR A MÁXIMA ATENÇÃO AO EXECUTAR OPERAÇÕES QUE POSSAM PROVOCAR LESÕES, INCLUSIVE MORTE AO OPERADOR OU A PESSOAS OU ANIMAIS PRESENTES NAS PROXIMIDADES.
ALÉM DISSO, AS OPERAÇÕES INDICADAS POR ESTE SÍMBOLO PODEM CAUSAR DANOS INCLUSIVE IRREPARÁVEIS AO ASPIRADOR.

AVISO: LEIA ATENTAMENTE O PRESENTE MANUAL DE INSTRUÇÕES ANTES DE LIGAR O ASPIRADOR. SEMPRE TENHA À DISPOSIÇÃO O MANUAL PARA A CONSULTA RÁPIDA. GUARDE COM CUIDADO O PRESENTE MANUAL DE INSTRUÇÕES.

NÃO DEITAR OS APARELHOS ELÉTRICOS COM OS DETRITOS DOMÉSTICOS. DE ACORDO COM A DIRETIVA EUROPEIA 2012/19/UE SOBRE AS APARELHAGENS ELÉTRICAS E ELETRÓNICAS DE DESCARTE (RAEE) E DIREITO NACIONAL, OS APARELHOS ELÉTRICOS NÃO MAIS OPERANTES DEVEM SER RECOLHIDOS SEPARADAMENTE E ENDVIADOS A CENTROS DE ELIMINAÇÃO DE TIPO ECOLÓGICO.

INTRODUÇÃO

Este manual descreve as funções do seu aspirador.
Cabe ao comprador assegurar-se de que o aspirador seja empregado por pessoas que tenham tomado conhecimento do presente manual.
O comprador não está autorizado, sob nenhuma condição, a fazer modificações ou adulterar o aspirador, sob pena de invalidação da garantia e de exoneração da empresa fabricante de todas as responsabilidades, por eventuais danos a pessoas ou objetos.
Se o manual de instruções for extraviado ou sofrer danos, por favor, contactar o fabricante.
No caso de venda do aspirador, por favor, entregar o presente manual de instruções ao futuro proprietário ou notificar ao comprador os dados do fabricante.
O aspirador, antes de ser entregue, para garantir o funcionamento correto, é submetido a um teste elétrico segundo severos procedimentos internos com instrumentação moderna de teste elétrico calibrada anualmente.

USO PREVISTO

Aparelho adequado para aspirar pó e pequenos detritos. Não pode ser utilizado para aspirar líquidos.
Robusto e potente, fácil de usar com os acessórios com os quais é dotado, torna-se um instrumento verdadeiramente eficaz para a limpeza profunda e rápida.
Esta máquina foi projetada para o uso comercial, por exemplo: hotéis, escolas, hospitais, empresas, lojas, escritórios e agências de aluguer.

INDICAÇÕES DE SEGURANÇA PARA RESPEITAR ESCRUPULOSAMENTE – USO SEGURO

Leia atentamente as instruções antes do uso do aspirador para operar sempre com a máxima segurança.

Atenção Antes de ser utilizado, todas as partes aparelho devem estar montadas corretamente. Verificar se os elementos filtrantes previstos estão montados corretamente e são eficientes.

Atenção Somente para uso interno.
Aviso: Aspirar somente material seco.
Atenção Não aspirar líquidos.

- Esta máquina não deve ser utilizada por pessoas (inclusive crianças) com capacidades físicas, sensoriais ou mentais reduzidas ou falta de experiência e habilidade.
- ATENÇÃO: - As crianças devem ser vigiadas para que não brinquem com o aparelho.
- AVISO: Os operadores devem ser devidamente treinados para o uso desta máquina.
- ATENÇÃO: A embalagem pode constituir-se fontes potenciais de perigo (por exemplo saco de plástico): conservá-los fora do alcance de crianças, animais e pessoas que sejam conscientes das próprias ações.
- Para eliminar a embalagem corretamente, seguir as legislações locais.
- Certificar-se de que os valores elétricos indicados na placa de dados técnicos correspondam aos valores da rede à qual o aparelho deve ser conectado e que a tomada esteja em conformidade com a ficha do aparelho.
- Certificar-se de que o cabo de alimentação esteja sempre completamente desenro-

lado durante o uso do aspirador.
- Não tocar/utilizar a ficha e o aspirador de pó com as mãos molhadas.
- Não aspirar materiais que possam danificar os elementos filtrantes (ex.: pedaços de vidro, metal, etc.).
- Nunca puxar ou levantar o aparelho utilizando o cabo de alimentação.
- Não mergulhar o aparelho na água para a limpeza nem lavá-lo com jatos de água.
- Não utilizar o aparelho acima de 2000 m de altura.
- AVISO: Este aparelho não é indicado para recolher pós perigosos.
- ATENÇÃO: Não aspirar substâncias/ misturas incandescentes, inflamáveis, explosivas, tóxicas. A temperatura máxima de utilização admitida é (40°C / 104°F).
-

Atenção Qualquer utilização diferente das indicadas no presente manual pode constituir um perigo, por isso, deve ser evitada.

Atenção Não deixar o aparelho sem supervisão; retirar sempre a ficha da tomada em caso de inutilização e mantê-lo fora do alcance de crianças ou pessoas não consciente de seus próprios atos.

- ATENÇÃO: o aparelho deve ser utilizado, montado, reparado e transportado sobre um superfície estável, segura e não inclinada.
- ATENÇÃO: Este aparelho deve ser armazenado de modo condizente com o seu peso, sobre uma superfície estável, segura e não inclinada, somente em ambientes fechados e sem humidade.
- ATENÇÃO: Este aparelho não pode ser utilizado ao ar livre, em condições de humidade ou baixas temperaturas.
- ATENÇÃO: Nunca dirigir o orifício de aspiração para as partes do corpo de pessoas ou animais – como olhos, ouvidos, boca, etc. porque pode ser muito perigoso.
- ATENÇÃO: Se o aparelho for dotado de uma tomada suplementar, certificar-se de que o aparelho elétrico não exceda a potência indicada na tomada. A não observação destas regras pode causar incêndios e danos também mortais ao utilizador.
- AVISO: Não deixar que o cabo de alimentação entre em contacto com as escovas rotativas do batedor de tapete.
- ATENÇÃO: Utilizar apenas os acessórios fornecidos com o aparelho ou aqueles especificados no manual de instruções. O uso de outros acessórios pode comprometer a segurança.
- ATENÇÃO: O dispositivo não é idóneo para ambientes com descargas eletrostáticas ou faíscas que podem causar danos a componentes elétricos ou pessoas.

Atenção: é proibido fazer qualquer modificação no aparelho. A violação anula a garantia do fabricante, além de provocar incêndios, danos ou morte do utilizador.

O fabricante exime-se de toda e qualquer responsabilidade por danos causados a pessoas ou objetos decorrentes do não cumprimento destas instruções ou se o aparelho for usado de modo inapropriado.

Retirar sempre a ficha da tomada antes de realizar qualquer tipo de intervenção. Após cada uso, e antes de enviar o aparelho para a manutenção, limpar o aparelho em todas as suas partes para evitar riscos.

- Para garantir um funcionamento seguro e contínuo do aparelho, efetuar periodicamente a manutenção regular, incluindo uma verificação da integridade de peças plásticas, kit filtrante, vedação das guarnições e correto funcionamento do mecanismo de comando.
- Controlar regularmente o cabo de alimentação à pesquisa de danos como abrasões, fissuras ou deterioração. Substituir o cabo antes de utilizá-lo novamente.
- A substituição do cabo danificado deve ser feita pelo serviço de assistência técnica ou por pessoal competente autorizado por uma qualificação reconhecida.
- Ao utilizar extensões elétricas, verificar se elas possuem pelo menos a mesma secção do cabo de alimentação e se não estão em contacto com líquidos ou superfícies condutivas.
- A limpeza não deve ser executada por crianças sem supervisão.
- As operações de manutenção e reparação devem ser realizadas por pessoal autorizado pelo fabricante ou com qualificação reconhecida; as partes sujeitas a desgaste devem ser substituídas apenas por peças originais.
- Para manter a perfeita eficiência do aspirador de pó, é necessário limpar o filtro em poliéster batendo-o após cada uso e substituir o saco do filtro se estiver cheio.
- Continuar com a limpeza e todas as peças do aparelho, esvaziar os reservatórios, bater os filtros, substituir o saco de filtro, se estiver cheio, e passar um pano húmido sobre as superfícies antes de acondicioná-lo.

RUÍDO

Os valores são medidos em conformidade com as normas EN 60704-1 (1997)/ EN 60704-2-1 (2001) ISO3744.
A medição do nível de pressão acústica da máquina é 68 dB(A).

VIBRAÇÕES

O valor das vibrações mão-braço no tubo de aspiração são inferiores a 2,5 m/s^2 como recomendado pela norma ISO 5349-1.
Em condições de alimentação desfavoráveis, o aparelho pode causar quedas de tensão transitórias.

DESCRIÇÃO DOS COMPONENTES (PÁG.131)

A - Parte frontal
B - Interruptor
E - Ganchos para a fixação do bloqueio do motor no bidão
F - Bidão
H - Bocal de aspiração
I - Rodas pivotantes
K - Filtro principal para inserir no bidão
L - Saco filtro para aplicar diretamente ao bocal de aspiração O seu uso não exclui o uso do filtro em poliéster que deve ser utilizado.
M - Cabo
N - Tubo flexível
O - Tubo
P - Escova de uso duplo
Q - Lança plana
S - Pincel

ASPIRAÇÃO DE PÓ/MODO DE OPERAR (PÁG 132)

Inserir o filtro em poliéster no bidão (fig. 1)
Montar a extremidade inicial no bidão e bloqueá-la com os ganchos (Fig. 3)
Inserir o tubo flexível no bocal (Fig. 4)
Inserir na extremidade do tubo flexível o cabo e as extensões (Fig. 5)
Escolher e conectar o acessório mais adequado
Se for utilizado o filtro em papel, inseri-lo no bidão encaixando-o no deflector (Fig. 7)
Ligar o aparelho após conectar a ficha a uma tomada (Fig.6).

ESPECIFICAÇÕES TÉCNICAS

	V-CAN-10
Tensão/Frequência	220-240 Volt/50-60 Hz
Potência nominal	700 W
Débito do Fluxo De Ar	104 m^3/h
Capacidade do Saco	6 L
Comprimento do Cabo de Alimentação	8 m
Peso	3,7 kg
Nível de Pressão do Som LpA [dBA]	68 dB
Nível de potência acústica LwA + Insegurança KwA [dBA]	78 dB
Construction class	II
Grau de Protecção	IP20

CE-MERKINTÄ TARKOITTAA ”EUROOPPALAISTA VAATIMUSTENMUKAISUUTTA” JA OSOITTAA, ETTÄ TUOTE NOUDATTAA TURVALLISUUDESTA, KANSANTERVEYDESTÄ, KULUTTAJANSUOJASTA JNE. ANNETTUJEN DIREKTIIVIEN OLENNAISIA MÄÄRÄYKSIÄ.

TÄMÄ SYMBOLI MUISTUTTAA KÄYTTÄJÄÄ KIINNITTÄMÄÄN ERITYISTÄ HUOMIOTA TOIMENPITEISIIN, JOTKA VOIVAT AIHEUTTAA VAMMOJA, TAI JOPA KUOLEMAN, ITSE KÄYTTÄJÄLLE TAI LÄHELLÄ OLEVILLE HENKILÖILLE TAI ELÄIMILLE.
LISÄKSI, TOIMENPITEET JOTKA ON MERKITTY TÄLLÄ SYMBOLILLA, VOIVAT MYÖS AIHEUTTAA KORJAAMATTOMIA VAHINKOJA IMURILLE

VAROITUS: LUE HUOLELLISESTI TÄMÄ OHJEKIRJA ENNEN IMURIN KÄYNNISTÄMISTÄ. PIDÄ OHJEET AINA ULOTTUVILLA PIKAISEN TARPEEN VAATIESSA. SÄILYTÄ TÄTÄ OHJEKIRJAA HUOLELLISESTI.

ÄLÄ HÄVITÄ SÄHKÖLAITTEITA KOTITALOUSJÄTTEEN MUKANA. SÄHKÖ- JA ELEKTRONIIKKALAITEROMUSTA ANNETUN EUROOPPALAISEN DIREKTIIVIN 2012/19/EU JA SITÄ SOVELTAVAN KANSALLISEN LAINSÄÄDÄNNÖN MUKAISESTI, KÄYTÖSTÄ POISTETUT SÄHKÖLAITTEET ON HÄVITETTÄVÄ ERILLÄÄN MUISTA JÄTTEISTÄ JA TOIMITETTAVA YMPÄRISTÖMÄÄRÄYKSIÄ NOUDATTAVAAN JÄTTEIDEN KÄSITTELYPISTEESEEN.

JOHDANTO

Tämä ohjekirja kuvaa käytössäsi olevan pölynimurin toiminnot.
Ostajan vastuulla on varmistaa, että pölynimuria käyttävät henkilöt ovat lukeneet tämän oppaan. Ostajalla ei ole valtuutusta muokata tai käsitellä pölynimuria luvattomasti miltään osin. Tästä rangaistuksena seuraa takuun raukeaminen ja valmistajan vetäytyminen kaikesta vastuusta mahdollisissa henkilö- tai omaisuusvahingoissa.
Jos ohjekirja häviää tai vaurioituu, pyydämme ottamaan yhteyttä valmistajaan.
Jos pölynimuri myydään edelleen, pyydämme toimittamaan tämän ohjekirjan tulevalle omistajalle tai ilmoittamaan tälle valmistajan yhteystiedot.
Pölynimurille tehdään ennen toimitusta, sen hyvän toiminnan varmistamiseksi, sähköinen testaus tiukkojen sisäisten menetelmien avulla ja modernin sähköisen testauslaitteen avulla, joka kalibroidaan vuosittain.

KÄYTTÖTARKOITUS

Laite soveltuu pölyjen ja pienten jätteiden imurointiin. Ei saa käyttää nesteiden imurointiin. Tukeva ja tehokas, helppokäyttöinen, mukana tulevien varusteiden avulla laitteesta muodostuu tehokas apuväline tarkkaa ja nopeaa puhdistusta varten.
Tämä laite on tarkoitettu kaupalliseen käyttöön, esimerkiksi hotelleissa, kouluissa, sairaaloissa, yrityksissä, kaupoissa, toimistoissa ja välitysfirmoissa.

TARKASTI NOUDATETTAVAT TURVALLISUUSMÄÄRÄYKSET – TURVALLINEN KÄYTTÖ

Lue ohjeet huolellisesti ennen pölynimurin käyttöä, voidaksesi työskennellä aina mahdollisimman turvallisesti.

Huomio: Ennen käyttöä laite on koottava oikein kaikilta osiltaan. Tarkista, että kaikki tarvittavat suodatuselementit on asennettu oikein ja toimivat.

Huomio: Vain käyttöön sisätiloissa.
Varoitus: Imuroi vain kuivaa materiaalia.
Huomio: Älä imuroi nesteitä.

- Tätä laitetta ei ole tarkoitettu sellaisten henkilöiden käyttöön (mukaan lukien lapset), joiden fyysinen, aistinvarainen tai henkinen kyky on rajoittunut, tai joilla ei ole riittävästi kokemusta ja/tai tietoa käytöstä.
- HUOMIO: Älä anna lasten leikkiä laitteella.
- VAROITUS: Käyttäjät on opastettava asianmukaisesti laitteen käyttöön.
- HUOMIO: Pakkausmateriaalit voivat muodostaa mahdollisen vaaran (esim. muovipussi): sijoita ne pois lasten, eläinten ja valvontaa vaativien henkilöiden ulottuvilta.
- Noudata pakkauksen hävittämisessä paikallista lainsäädäntöä.
- Varmista, että teknisten tietojen kyltissä ilmoitetut sähköä koskevat tiedot vastaavat laitteeseen liitettävän sähköverkon vaatimuksia ja varmista, että pistorasia sopii laitteen pistokkeeseen.
- Varmista, että virtajohto on aina kokonaan avattu imurin käytön aikana.
- Älä kosketa/käytä pistoketta ja imuria märillä käsillä.
- Älä imuroi materiaalia, joka voi vaurioittaa suodattavia elementtejä (esim. lasia, metallia jne).
- Älä vedä tai nosta laitetta koskaan virtajohdosta.

- Älä upota laitetta veteen sen puhdistamiseksi, tai pese sitä vesisuihkulla.
- Älä käytä laitetta yli 2000 m korkeudessa
- VAROITUS: Tämä laite ei sovellu vaarallisen pölyn keräämiseen
- HUOMIO: Älä imuroi kuumia, syttyviä, räjähtäviä, myrkyllisiä aineita/seoksia. Korkein sallittu käyttölämpötila on 40°C (104°F).

Huomio: Kaikki tämän oppaan ohjeista poikkeava käyttö vai aiheuttaa vaaratilanteen, ja sitä on näin ollen vältettävä.

Huomio: Älä jätä toimivaa tuotetta valvomatta, irrota aina pistoke pistorasiasta, jos laitetta ei käytetä ja pidä se aina poissa lasten tai valvontaa vaativien henkilöiden ulottuvilta.

- HUOMIO: laitetta on käytettävä, asennettava, korjattava ja kuljetettava tasaisella ja turvallisella, ei kaltevalla pinnalla.
- HUOMIO: Tätä laitetta on säilytettävä, sen paino huomioiden, vakaalla, turvallisella ja ei kaltevalla pinnalla, vain suljetuissa tiloissa, joissa ei ole kosteutta.
- HUOMIO: Tätä laitetta ei saa käyttää ulkotiloissa, tai kosteissa tai kylmissä olosuhteissa.
- HUOMIO: Älä suuntaa imusuutinta koskaan ihmisten tai eläinten kehonosiin – kuten silmiin, korviin, suuhun jne., tämä voi olla hyvin vaarallista.
- HUOMIO: Jos laite on varustettu lisäliittimellä, varmista että sähkötyökalu ei ylitä liittimessä ilmoitettua tehoa. Tämän säännön noudattamatta jättäminen voi aiheuttaa tulipaloja ja myös kuolemaan johtavia vahinkoja käyttäjälle.
- VAROITUS: Älä päästä virtajohtoa kosketuksiin mattoimurin pyörivien harjojen kanssa.
- HUOMIO: Käytä vain laitteen mukana toimitettuja tai mahdollisesti käyttöohjeessa määritettyjä apuvälineitä. Muiden apuvälineiden käyttö voi vaarantaa turvallisuuden.
- HUOMIO: Laite ei sovellu käytettäväksi ympäristöissä, joissa sähköstaattiset purkaukset tai kipinät voivat aiheuttaa henkilövahinkoja tai vaurioita sähköosiin.

Huomio: laitetta ei saa muuttaa millään tavoin. Luvaton käsittely johtaa valmistajan takuusertifikaatin raukeamiseen ja voi aiheuttaa tulipaloja ja jopa käyttäjän kuoleman.

Valmistaja ei vastaa millään tavoin henkilö- tai omaisuusvahingoista, jotka johtuvat näiden ohjeiden laiminlyönnistä tai tilanteista, joissa laitetta on käytetty vastuuttomasti.

Irrota pistoke aina pistorasiasta ennen minkään toimenpiteen tekemistä. Jokaisen käytön jälkeen, ja ennen laitteen lähettämistä huoltoon, puhdista laite kaikilta osin riskien välttämiseksi.

- Laitteen turvallisen ja jatkuvan käytön varmistamiseksi, suorita laitteen asianmukainen huolto säännöllisesti, tarkastamalla muovisten osien, suodatinkokonaisuuden kunto, tiivisteiden pito ja ohjausmekanismin toiminta.
- Tarkista säännöllisesti virtajohto vaurioiden varalta, kuten viillot, hankaumat, repeytymät tai kuluminen. Vaihda johto ennen laitteen käytön jatkamista.
- Vaurioituneen johdon vaihto on annettava teknisen huollon tai asianmukaisesti koulutetun, valtuutetun ja pätevän henkilön tehtäväksi.

- Kun käytät sähköisiä jatkojohtoja, varmista että niissä on vähintään sama poikkipinta-ala virtajohdon kanssa ja että ne eivät pääse kosketuksiin nesteiden tai sähköä johtavien pintojen kanssa.
- Puhdistusta ei saa antaa lasten tehtäväksi ilman valvontaa.
- Huollot ja korjaukset saa suorittaa vain valmistajan valtuuttama tai asianmukaisen pätevyyden omaava ammattilainen; mahdollisesti vioittuneet osat on vaihdettava alkuperäisiin varaosiin.
- Jotta pölynimuri toimisi tehokkaasti, sen polyesterisuodattimet on puhdistettava ravistamalla jokaisen käytön jälkeen ja suodatinpussi on vaihdettava sen täyttyessä.
- Puhdista laite kaikilta osiltaan käytön jälkeen; tyhjennä säiliöt, ravista suodattimet, vaihda suodatinpussi, jos se on täynnä, ja pyyhi pinnat kostealla liinalla ennen varastointia.

MELU

Mitatut arvot noudattavat standardeja EN 60704-1 (1997)/ EN 60704-2-1 (2001) ISO3744. Koneen äänenpainetason mittauksen tulos on 68 dB(A)

TÄRINÄ

Käden-imurin putken varren välinen tärinäarvo on alle 2,5 m/s^2, ISO 5349-1 suosituksen mukaisesti. Epäsuotuisissa virransyöttöolosuhteissa laitteessa voi olla väliaikaisia jännitekatkoja.

OSIEN KUVAUS (SIVU 131)

A - Kansiosa
B - Virtakytkin
E - Kiinnikkeet moottoriosan kiinnittämiseksi runkoon
F - Runko
H - Imusuutin
I - Kääntyvät pyörät
K - Runkoon asennettava pääsuodatin
L - Suodatinpussi asetettavaksi suoraan imusuuttimeen. Tämän käyttö ei poissulje joka tapauksessa käytettävää polyesterisuodatinta.
M - Kahva
N - Joustava letku
O - Putki
P - Kaksipuolinen harja
Q - Litteä suutin
S - Pensseli

PÖLYN IMUROINTI / KÄYTTÖMENETELMÄ (SIVU 132)

Asenna polyesterisuodatin runkoon (kuva 1)
Asenna kansiosa runkoon ja lukitse se kiinnikkeillä (kuva 3)
Asenna letku suuttimeen (kuva 4)
Asenna letkun päähän kahva ja jatkokappaleet (kuva 5)
Valitse ja liitä sopivin lisäosa
Jos laite vaatii paperisuodattimen käyttöä, asenna sen runkoon asettamalla se jakolevyyn (kuva 7)
Kytke laite päälle, kun olet yhdistänyt pistokkeen pistorasiaan (kuva 6)

TEKNISET TIEDOT

	V-CAN-10
Jännite/Taajuus	220-240 Volt/50-60 Hz
Sähköluokka	700 W
Ilmanvirtausvauhti	104 m^3/h
Pussin tilavuus	6 L
Sähköjohdon pituus	8 m
Paino	3,7 kg
Äänenkovuus LpA [dBA]	68 dB
Äänitehontaso LwA + Epävarmuus KwA [dBA]	78 dB
Rakennusluokka	II
Turvaluokka	IP20

CE-SYMBOLEN BETYDER “EUROPEISK ÖVERENSSTÄMMELSE”, OCH INDIKERAR ATT PRODUKTEN UPPFYLLER DE KRAV SOM FASTSTÄLLS I DIREKTIVEN OM SÄKERHET, FOLKHÄLSA, KONSUMENTSKYDD, ETC.

DESSA SYMBOLER ANVÄNDS FÖR ATT UPPMÄRKSAMMA OPERATÖREN OM VERKSAMHETER SOM KAN ORSAKA SKADA, ÄVEN DÖDSFALL, FÖR OPERATÖREN SJÄLV, ELLER ÖVRIGA PERSONER ELLER DJUR I NÄRHETEN.
DESSUTOM KAN DE VERKSAMHETER SOM INDIKERAS PÅ SYMBOLERNA ORSAKA SKADOR, ÄVEN OREPERERBARA, PÅ DAMMSUGAREN

VARNING: LÄS NOGA IGENOM DENNA BRUKSANVISNING INNAN DU SLÅR PÅ DAMMSUGAREN. FÖRVARA INSTRUKTIONERNA PÅ EN KÄND PLATS FÖR SNABB REFERENS. FÖRVARA DENNA BRUKSANVISNING I ETT GOTT SKICK.

KASSERA INTE ELEKTRISKA APPARATER I HUSHÅLLSAVFALLET. I ENLIGHET MED DET EUROPEISKA DIREKTIVET 2012/19/EG OM ELEKTRISK OCH ELEKTRONISK UTRUSTNING (WEEE) OCH DESS TILLÄMPNING, -MÅSTE DE ELEKTRISKA APPARATER SOM EJ LÄNGRE ÄR I DRIFT SAMLAS IN SEPARAT OCH BORTSKAFFAS PÅ ETT MILJÖVÄNLIGT SÄTT.

INTRODUKTION

Denna bruksanvisning beskriver funktionerna på din dammsugare.
Det är köparens ansvar att se till att dammsugaren används av personer som har läst och förstått bruksanvisningen.
Köparen har ingen behörighet att på något sätt förändra eller manipulera med dammsugaren, i sådana fall ogiltigförklaras garantin och tillverkaren befrias från ansvar för skador på personer eller egendom.
I händelse av förlust eller skada av bruksanvisningen, kontakta tillverkaren.
Vid försäljning av dammsugaren, vänligen vidarebefordra denna bruksanvisning till den nye ägaren eller ge uppgifter om tillverkaren.
Dammsugaren genomgår en elektrisk provning efter strikta interna förfaranden och med en modern elektrisk testutrustning som kalibreras årligen, för att säkerställa en korrekt drift, innan leverans.

AVSEDD ANVÄNDNING

Apparaten är utformad dammsugning av damm och skräp och ska inte användas för att suga upp vätskor.
Robust och kraftfull, enkel att använda, med medföljande tillbehör som gör den till ett verkligt effektivt instrument för en grundlig och snabb rengöring.
Denna maskin är avsedd för kommersiellt bruk, till exempel i skolor, sjukhus, hotell, företag, butiker, kontor och uthyrningsfirmor.

SÄKERHETSÅTGÄRDER SOM SKA OBSERVERAS NOGGRANT – SÄKER ANVÄNDNING

Läs instruktionerna noggrant innan du använder dammsugaren, för att alltid arbeta under säkra driftsförhållanden.

Varning: Före användning, måste enheten monteras korrekt i sin helhet. Kontrollera att de filterelement som tillhandahålls är korrekt anslutna och effektiva.

Varning: Enbart för inomhusbruk.
Varning: Dammsug enbart torrt material.
Varning: Sug inte upp vätskor.

- Denna maskin är inte avsedd att användas av personer (inklusive barn) med nedsatt fysisk, sensorisk eller mental förmåga, eller bristande erfarenhet och expertis.
- VARNING: Barn bör övervakas för att säkerställa att de inte leker med apparaten.
- VARNING: Operatörerna måste instrueras ordentligt om hur apparaten ska användas.
- VARNING: Förpackningsmaterial kan utgöra en potentiell fara (t.ex. plastpåsar): Förvara materialen utom räckhåll för barn, djur och personer som inte är medvetna om riskerna.
- Iaktta gällande lokala föreskrifter för en korrekt bortskaffning av förpackningsmaterialet.
- Kontrollera att den spänning som anges på typskylten stämmer överens med det nätverk som du tänker ansluta apparaten till och att uttaget överensstämmer med apparatens stickkontakt.
- Kontrollera att nätkabeln alltid är helt utrullad när du använder dammsugaren.

- Rör inte och använd inte stickkontakten och dammsugaren med våta händer.
- Sug inte upp material som kan skada filterelement (dvs bitar av glas, metall, etc).
- Dra aldrig eller lyft apparaten med nätsladden
- Sänk inte ned apparaten i vatten för rengöring, och tvätta den inte med vattenstrålar.
- Använd inte apparaten över 2000 m ö.h.
- VARNING: Apparaten är inte lämplig för att plocka upp farligt damm
- VARNING: Sug inte upp ämnen/blandningar som är brandfarliga, explosiva eller giftiga. Maxtemperatur för användning är 40° C (104°F).

Varning: Några andra användningar än de som anges i denna bruksanvisning kan vara farliga och bör undvikas.

Varning: Lämna aldrig apparaten oövervakad när den är i drift, och dra alltid ut kontakten från uttaget när den inte används. Håll alltid apparaten utom räckhåll för barn eller personer som inte är medvetna om riskerna.

- VARNING: apparaten måste användas, monteras, repareras och transporteras på en stabil och säker yta utan lutning.
- VARNING: Denna apparat måste lagras med hänsyn till sin vikt på en stabil och säker yta utan lutning, inomhus och på platser utan fukt.
- VARNING: Apparaten får inte användas utomhus eller i fuktiga utrymmen eller under låga temperaturer.
- VARNING: Rikta aldrig insugsöppningen mot delar av kroppen på personer eller djur – såsom ögon, öron, mun, etc., det kan vara mycket farligt.
- VARNING: Om apparaten är utrustad med ett extra uttag, se till att det motordrivna verktyget inte överstiger den effekt som anges på uttaget. Underlåtenhet att iaktta dessa regler kan leda till brand och skador, även dödliga, för användaren.
- VARNING: Låt inte nätsladden komma i kontakt med de roterande borstarna på dammsugaren.
- VARNING: Använd endast de tillbehör medföljer apparaten eller de som anges i bruksanvisningen. Användning av andra tillbehör kan äventyra säkerheten.
- VARNING: Apparaten är inte lämplig i områden där elektrostatiska urladdningar eller gnistor kan orsaka skada på elektriska komponenter eller personer.

Varning: det är förbjudet att göra några ändringar på apparaten. Manipulation innebär att tillverkarens Garanticertifikat förfaller och kan i allvarliga fall orsaka brand, och skador, även dödsfall, för användaren.

Tillverkaren frånsäger sig allt ansvar för skador orsakade på personer eller saker på grund av underlåtenhet att följa dessa instruktioner eller om apparaten används på ett felaktigt sätt.

Dra alltid ut stickkontakten från eluttaget innan du utför någon form av ingrepp. Efter varje användning och innan du skickar in maskinen för underhåll, rengör apparaten i sin helhet för att förebygga faror.

- Utför ett regelbundet underhåll, inbegripet en kontroll av plastdelar, filtersats, tätning och en välfungerande drivmekanismen för att säkerställa en säker och kontinuerlig

drift på apparaten.
- Kontrollera regelbundet nätsladden för slitage och skador, som skärsnitt, sprickbildning eller åldrande. Ersätt kabeln innan du använder den ytterligare.
- Nätsladden ska ersättas av den tekniska supporttjänsten eller av en behörig person med erkänd kompetens.
- Vid användning av förlängningssladdar, kontrollera att de har minst samma tvärsnitt som nätsladden och inte kommer i kontakt med vätskor eller ledande ytor.
- Rengöringen får inte utföras av oövervakade barn.
- Underhåll och reparationer måste alltid utföras av personal som auktoriserats av tillverkaren eller med erkänd kompetens. De delar som eventuellt förstörs får enbart ersättas med originalreservdelar.
- För att bibehålla perfekt effektivitet hos apparaten för dammuppsugning är det nödvändigt att rengöra filtret efter varje användning och byta ut dammpåsen när den är full.
- Rengör apparaten i sin helhet efter användning. Töm tankarna, skaka filtren, ersätt dammpåsen om den full och torka av ytorna med en fuktig trasa innan den ställs undan.

BULLER
Uppmätta värden i enlighet med standarder SS-EN 60704-1 (1997)/ SS-EN 60704-2-1 (2001) ISO3744.
Mätning av ljudtrycksnivån är 68 dB (A)

VIBRATIONER
Värdet på hand-arm vibrationer på vakuumslangen understiger 2,5 m/s^2 vilket rekommenderas i ISO 5349-1.
Under ogynnsamma försörjningsvillkor, kan apparaten orsaka övergående spänningsfall.

BESKRIVNING AV KOMPONENTER (SID. 131)
A - Huvud
B - Strömbrytare
E - Krokar för åtdragning av motorenheter på trumman
F - Trumma
H - Sugmunstycke
I - Länkhjul
K - Huvudfilter som sätts in i trumman
L - Dammpåse som sätts fast direkt på sugmunstycket. Dess användning utesluter inte användningen av de polyesterfilter som bör användas.
M - Handtag
N - Slang
O - Rör
P - Borste efter användning
Q - Platt munstycke
S - Pensel

DAMMSUGNING / ANVÄNDNINGSMETOD (SID. 132)

För in polyesterfiltret i trumman (Fig. 1)
Montera huvudet på trumman och blockera med hakarna (Fig. 3)
För in slangen i munstycket (Fig. 4)
För in handtaget och förlängningarna i änden på slangen (Fig. 5)
Välj det lämpligaste tillbehöret.
Om användning av pappersfilter förutses, för in filtret i trumman och anpassa det på luftledarplattan (fig. 7)
Slå på apparaten när du har anslutet stickkontakten till ett uttag (Fig. 6)

TEKNISKA SPECIFIKATIONER

	V-CAN-10
Spänning/Frekvens	220-240 Volt/50-60 Hz
Märkeffekt	700 W
Luftflödeshastighet	104 m^3/h
Påsens volym	6 L
Strömsladdens längd	8 m
Vikt	3,7 kg
Ljudtrycksnivå LpA [dBA]	68 dB
Ljudeffektnivå LwA + Osäkerhet KwA [dBA]	78 dB
Konstruktionsklass	II
Skyddsklass	IP20

CE MÆRKET ER EN FORKORTELSE FOR “CONFORMITÉ EUROPÉENNE (DEN EUROPÆISKE KONFORMITETSKOMITE)” OG VISER, AT PRODUKTET ER FREMSTILLET I OVERENSSTEMMELSE MED GÆLDENDE EU-DIREKTIVER OMKRING SIKKERHED, SUNDHED, FORBRUGERBESKYTTELSE, OSV..

DETTE SYMBOL ANVENDES TIL AT MINDE OPERATØREN OM AT UDVISE DEN STØRSTE FORSIGTIGHED UNDER HANDLINGER, DER KAN FORÅRSAGE KVÆSTELSER, OGSÅ DØDELIGE, PÅ OPERATØREN SELV ELLER MENNESKER ELLER DYR I NÆRHEDEN. ENDVIDERE KAN OPERATIONER ANGIVET MED DETTE SYMBOL FORÅRSAGE SKADER, SOM OGSÅ KAN VÆRE UOPRETTELIGE, PÅ STØVSUGEREN

ADVARSEL: LÆS DENNE BRUGSANVISNING GRUNDIGT, FØR DU TÆNDER STØVSUGEREN. HAV ALTID BRUGSANVISNINGEN I NÆRHEDEN FOR AT KUNNE SLÅ HURTIGT OP I DEN. GEM DENNE BRUGSANVISNING.

EL-APPARATER MÅ IKKE BORTSKAFFES SAMMEN MED HUSHOLDNINGSAFFALD. I OVERENSSTEMMELSE MED EU-DIREKTIV 2012/19/EU OM BORTSKAFFELSE AF BRUGT ELEKTRISK OG ELEKTRONISK UDSTYR (WEEE) OG IMPLEMENTERINGEN AF DET I DEN DANSKE LOVGIVNING, SKAL ELEKTRISK UDSTYR, SOM IKKE LÆNGERE ER ANVENDELIGT, INDSAMLES SEPARAT OG BORTSKAFFES PÅ EN MILJØMÆSSIG FORSVARLIG MÅDE.

INDLEDNING

I denne brugsanvisning beskrives støvsugerens funktioner.
Det er købers ansvar at sikre, at personer, som anvender støvsugeren, har læst vejledningen.
Køber må ikke ændre eller manipulere støvsugeren på nogen måde, da dette vil medføre, at garantien ophæves, og at fabrikanten fritages for ethvert ansvar for eventuelle skader på genstande eller personer.
Kontakt venligst fabrikanten, hvis brugsanvisningen bortkommer eller beskadiges.
Overdrag venligst denne brugsanvisning til den fremtidige ejer, hvis støvsugeren sælges, eller oplys denne om fabrikantens kontaktoplysninger.
Inden støvsugeren leveres, undergår den en elektrisk test for at sikre, at den virker korrekt, i henhold til strikse interne procedurer med moderne elektrisk testudstyr, der kalibreres årligt.

TILSIGTET BRUG

Apparat egnet til at opsuge støv og små dele. Må ikke bruges til at opsuge væske.
Apparatet er solidt og kraftigt, let at anvende, og det medfølgende tilbehør gør det til et virkeligt effektivt redskab til grundig og hurtig rengøring. Støvsugeren er udviklet til erhvervsbrug, for eksempel på hoteller, skoler, hospitaler, virksomheder, butikker, kontorer og udlejningsbureauer.

SIKKERHEDSANVISNINGER, DER SKAL OVERHOLDES OMHYGGELIGT – SIKKER BRUG

Læs brugsanvisningen grundigt, før støvsugeren tages i brug, så der altid arbejdes under maksimal sikkerhed.

Giv agt: Hele støvsugeren skal monteres korrekt, før den tages i brug. Kontrollér, at filterelementerne er monterede korrekt og fungerer.

Giv agt: Kun til indvendig brug.
Advarsel: Må kun bruges til at opsuge tørt materiale.
Giv agt: Undlad at opsuge væske.

- Denne maskine er ikke beregnet til brug af personer (herunder børn) med nedsatte fysiske, sensoriske eller mentale evner, eller manglende erfaring og kendskab.
- GIV AGT: Børn skal være under opsyn, så de ikke leger med apparatet.
- ADVARSEL: Operatørerne skal oplæres fyldestgørende i brug af maskinen.
- GIV AGT: Emballagedelene kan være potentielt farlige (f.eks. plastpose): hold dem uden for rækkevidde af børn, dyr og personer, som ikke er bevidste om deres handlinger.
- Følg de lokale bestemmelser for korrekt bortskaffelse af emballagen.
- Kontrollér, at de elektriske værdier angivet på pladen med tekniske data svarer til værdierne for det netværk, apparatet skal forbindes til, og at stikkontakten er i overensstemmelse med apparatets stik.
- Det skal sikres, at strømkablet altid er helt rullet ud, når støvsugeren anvendes.
- Undlad at berøre/anvende stikket og støvsugeren med våde hænder.
- Undlad at opsuge materiale, der kan beskadige filterelementerne (f.eks. glasskår, metalstykker, osv.).
- Apparatet må aldrig trækkes eller løftes ved hjælp af ledningen.

- Apparatet må ikke nedsænkes i vand eller vaskes med vandstråle for at rengøre det.
- Apparatet må ikke anvendes i over 2000 m højde.
- ADVARSEL: Dette apparat er ikke egnet til at opsuge farligt pulver
- GIV AGT: Undlad at opsuge varme, brandfarlige, eksplosive eller giftige stoffer/blandinger. Den højeste tilladte brugstemperatur er 40°C (104°F).

Giv agt: Enhver anden brug, end den angivet i denne brugsanvisning, kan udgøre en fare og skal derfor undgås.

Giv agt: Efterlad ikke apparatet uden opsyn, når det er tændt, tag altid stikket ud af stikkontakten efter brug, og opbevar det uden for rækkevidde af børn eller personer, der ikke bevidste om deres handlinger.

- GIV AGT: apparatet skal bruges, monteres, repareres eller transporteres på et stabilt og sikkert underlag, som ikke hælder.
- GIV AGT: Apparatet skal opbevares under hensyntagen til dets vægt på et stabilt og sikkert underlag, som ikke hælder, i lukkede og fugtfri omgivelser.
- GIV AGT: Apparatet må ikke anvendes udendørs, under fugtige forhold eller ved lave temperaturer.
- GIV AGT: Ret aldrig sugeåbningen mod kropsdele på personer eller dyr – såsom øjne, ører, mund osv., da det kan være meget farligt.
- GIV AGT: Hvis apparatet har en yderligere stikkontakt, skal det sikres, at el-apparatet ikke overstiger effekten angivet på stikkontakten. Manglende overholdelse af dette kan forårsage brand og kvæstelser, som også kan være dødelige, på brugeren.
- ADVARSEL: Sørg for, at ledningen ikke kommer i kontakt med tæppebankerens roterende børster.
- GIV AGT: Brug kun det tilbehør, som leveres med maskinen, eller det, som eventuelt er specificeret i brugsanvisningen. Brug af andet tilbehør kan påvirke sikkerheden.
- GIV AGT: Apparatet er ikke egnet til omgivelser, hvor elektrostatiske ladninger eller gnister kan beskadige de elektriske dele eller personer.

Giv agt: enhver ændring af apparatet er forbudt. Ulovlige indgreb vil medføre, at fabrikantens garanti bortfalder, udover at det kan forårsage brand, og kvæstelser, som også kan være dødelige, på brugeren..

Fabrikanten fralægger sig ethvert ansvar for skader på personer eller genstande, som skyldes manglende overholdelse af denne brugsanvisning, eller hvis apparatet anvendes på uforsvarlig måde.

Stikket skal altid tages ud af stikkontakten, før der udføres nogen form for indgreb.
Apparatet skal rengøres overalt efter hver brug, og før det vedligeholdes, for at undgå farer.

- For at garantere en sikker og kontinuerlig drift skal apparatet vedligeholdes jævnligt, herunder skal det kontrolleres, om plastdelene og filterkittet er intakte, om pakningerne holder tæt samt, om betjeningsmekanismen virker korrekt.
- Kontrollér jævnligt, at ledningen ikke er beskadiget og er revnet eller slidt. Skift ledningen, før støvsugeren bruges yderligere.

- Ledningen skal udskiftes af teknisk assistance service eller af en kvalificeret fagmand.
- Ved brug af forlængerledning skal det sikres, at den mindst har samme tværsnit som ledningen og at den ikke kommer i kontakt med væske eller ledende overflader.
- Børn må ikke rengøre apparatet, medmindre de er under opsyn.
- Vedligeholdelse og reparation skal altid udføres af fagfolk, der er godkendt af fabrikanten eller lignende; de dele, som eventuelt går i stykker, skal udskiftes med originale reservedele.
- Polyesterfilteret skal rystes efter hver brug, og filterposen skal skiftes, hvis den er fuld, for at bevare støvsugerens effektivitet til at opsuge støv.
- Apparatet skal rengøres fuldstændigt efter hver brug; tøm beholderne, ryst filtrene, skift filterposen, hvis den er fuld, og tør støvsugeren af, før den sættes på plads.

STØJ
Måleværdier bestemt i henhold til standarderne EN 60704-1 (1997)/ EN 60704-2-1 (2001) ISO3744. Måling af maskinens lydtrykniveau er 68 dB(A)

VIBRATIONER
Værdien af hånd-arm vibrationer på støvsugerrøret er under 2,5 m/s^2, som anbefalet i ISO 5349-1.
Under ugunstige strømforsyningsforhold, kan støvsugeren forårsage forbigående spændingsfald.

BESKRIVELSE AF DELE (PAG 131)
A - Mundstykke
B - Afbryder
E - Bøjler til fastspænding af motorenheden på beholderen
F - Beholder
H - Sugeåbning
I - Drejelige hjul
K - Hovedfilter, som skal indsættes i beholderen
L - Filterpose, der skal anbringes direkte på sugeåbningen. Anvendelse af denne udelukker ikke brug af polyesterfilteret, som stadig skal bruges.
M - Håndtag
N - Slange
O - Rør
P - Kombibørste
Q - Flad dyse
S - Pensel

STØVSUGNING / FREMGANGSMÅDE (S. 132)
Indsæt polyesterfilteret i beholderen (Fig. 1)
Montér hovedet på beholderen og sæt det fast med bøjlerne (Fig. 3)
Indsæt slangen i åbningen (Fig. 4)
Sæt håndtaget og forlængerstykkerne på slangens endestykke (Fig. 5)
Vælg og tilslut det bedst egnede tilbehør
Hvis der skal anvendes papirfilter, indsættes det i beholderen ved at montere det på deflektoren (Fig. 7)
Sæt stikket i stikkontakten og tænd apparatet (Fig.6)

TEKNISKE SPECIFIKATIONER

	V-CAN-10
Spænding/Frekvens	220-240 Volt/50-60 Hz
Nominel effekt	700 W
Luftstrømshastighed	104 m^3/h
Posekapacitet	6 L
El-ledningens længde	8 m
Vægt	3,7 kg
Lydtrykniveau LpA [dBA]	68 dB
Lydeffektniveau LwA + Usikkerhed KwA [dBA]	78 dB
Bygningsklasse	II
Beskyttelsesgrad	IP20

CE-MÄRK TÄHENDAB „EUROOPA NÕUETELE VASTAVUST” NING NÄITAB, ET TOODE VASTAB DIREKTIIVIDE OLULISTELE NÕUETELE SEOSES OHUTUSE, RAHVATERVISE, TARBIJAKAITSE JA MUU TAOLISEGA.

NEID MÄRKE KASUTATAKSE TÖÖTAJA MEELDETULETUSEKS SELLEST, ET TA PEAB OLEMA ÜLIMALT ETTEVAATLIK TÖÖDE KORRAL, MIS VÕIVAD PÕHJUSTADA NII TÖÖTAJA ENDA KUI KA LÄHEDUSES VIIBIVATE INIMESTE VÕI LOOMADE VIGASTUMIST VÕI SURMA. LISAKS SELLELE VÕIVAD NENDE MÄRKIDEGA TÄHISTATUD TOIMINGUD PÕHJUSTADA KA TOLMUIMEJA PÖÖRDUMATUT KAHJUSTUMIST

HOIATUS: LUGEGE HOOLIKALT KÄESOLEVAT KASUTUSJUHENDIT ENNE TOLMUIMEJA KÄIVITAMIST. HOIDKE JUHEND ALATI KÄEPÄRAST, ET SELLEGA OLEKS VÕIMALIK KIIRELT TUTVUDA. HOIDKE JUHEND ALLES.

ÄRGE VISAKE ELEKTRISEADMEID ÄRA KOOS MAJAPIDAMISJÄÄTMETEGA. VASTAVALT ELEKTRI- JA ELEKTROONIKAJÄÄTMEID PUUDUTAVALE EUROOPA DIREKTIIVILE 2012/19/EL (RAEE) NING SELLE RAKENDAMISELE KOHALIKUS ÕIGUSES TULEB KASUTUSEST KÕRVALDATUD ELEKTRISEADMED KOKKU KOGUDA ERALDI JA KÕRVALDADA KESKKONNASÕBRALIKULT.

SISSEJUHATUS

Antud juhendis on kirjeldatud tolmuimeja omadusi.
Ostja on kohustatud tagama selle, et tolmuimejat kasutavad seda juhendit lugenud isikud.
Ostjal ei ole lubatud tolmuimejat mingil moel omavoliliselt muuta: see toob kaasa garantii tühistamise ning vabastab toojafirma igasugusest vastutusest varale või inimestele võimalikult tuleneva kahju eest.
Kasutusjuhendite kaotsimineku või kahjustumise korral tuleb võtta ühendust tootjaga.
Tolmuimeja müügi korral palume anda käesolev juhend üle uuele omanikule või teatada talle tootja kontaktandmed.
Enne tolmuimeja üleandmist tuleb selle õige töö tagamiseks teostada kaasaegse igal aastal kalibreeritava elektrilise testimise aparatuuriga seadme elektriline testimine vastavalt rangele sisekorrale.

KASUTUSOTSTARVE

Seade sobib tolmu ja prahi eemaldamiseks. Seda ei saa kasutata vedeliku imemiseks. Hõlpsalt kasutatav vastupidav ja tõhus tolmuimeja moodustab koos tarvikutega tõeliselt tõhusa töövahendi sügavaks ja kiireks puhastamiseks. Masin on mõeldud ainult kaubanduslikuks kasutamiseks, näiteks hotellides, koolides, ettevõtetes, kauplustes, kontorites ja rendifirmades.

ETTEVAATUSABINÕUD, MIDA TULEB HOOLIKALT JÄLGIDA – OHUTU KASUTAMINE

Lugege hoolikalt kasutusjuhendit enne tolmuimeja kasutamist, et võiksite kasutada seda alati võimalikult ohutult.

Tähelepanu: Enne kasutamist tuleb seade õigesti tervikuks kokku panna. Veenduge, et ettenähtud filterelemendid oleksid õigesti paigaldatud ja töökorras.

Tähelepanu: Ainult siseruumides kasutamiseks.
Hoiatus: Tõmmake sisse ainult kuiva materjali.
Tähelepanu: Ärge tõmmake sisse vedelikke.

- Masin ei ole mõeldud kasutamiseks vähenenud füüsiliste, sensoorsete või vaimsete võimetega (k.a. lapsed) või puuduvate kogemuste ja teadmistega isikutele.
- TÄHELEPANU: Lastel ei tohiks kunagi lubada seadmega mängida.
- HOIATUS: Töötajad peavad olema õpetatud seadet kasutama.
- TÄHELEPANU: Pakendi osad võivad kujutada endast võimalikku ohtu (nt. kilekott): hoidke neid kohas, kus need on kättesaamatud lastele, loomadele ja oma tegevusest mitteteadlikele isikutele.
- Järgige pakendi nõuetekohaseks kõrvaldamiseks kohalikke õigusakte.
- Veenduge, et andmeplaadi tehnilistes andmetes ära toodud elektriväärtused vastavad elektrivõrgule, millega soovite seadme ühendada, ja pistikupesa sobib seadme pistikuga.
- Veenduge, et toitekaabel on tolmuimeja kasutamise ajal alati täiesti lahti keritud.
- Ärge puudutage/kasutage pistikut ega tolmuimejat märgade kätega.
- Ärge tõmmake sisse materjale, mis võivad filterelemente kahjustada (nt klaasikilde, metallitükke vms).
- Ärge tõmmake ega tõstke seadet kunagi selle elektrijuhtmest.

- Ärge kastke seadet puhastamiseks vette ega peske seda veejoaga.
- Ärge kasutage seadet üle 2000 m kõrguses
- HOIATUS: Seade ei sobi ohtliku tolmu kogumiseks
- TÄHELEPANU: Ärge tõmmake sisse hõõguvaid, tuleohtlikke, plahvatusohtlikke ega mürgiseid aineid/segusid. Maksimaalne lubatav kasutustemperatuur on 40°C (104°F).

Tähelepanu: Igasugune käesolevas juhendis kirjeldatust erinev kasutamine võib olla ohtlik, mistõttu seda tuleb vältida.

Tähelepanu: Ärge jätke töötavat seadet järelvalvet;, eemaldage alati pistik pistikupesast, kui seadet ei kasutata ja hoidke seda igal juhul lastele või oma tegevusest mitteteadlikele isikutele kättesaamatus kohas.

- TÄHELEPANU: seadet tuleb kasutada, paigaldada, remontida ja transportida kindlal ja ohutul mittekaldus pinnal.
- TÄHELEPANU: Seadet tuleb ladustada tasasel, ohutul ja mittekaldus pinnal ning suletud ja niiskusevabas keskkonnas, võttes arvesse selle kaalu.
- TÄHELEPANU: Seadet ei tohi kasutada õues ega niisketes tingimustes ega madalates temperatuurides.
- TÄHELEPANU: Ärge suunake kunagi sissetõmbeava inimeste ega loomade suunas: vältige silmi, kõrvu, suud jms, sest see võib olla väga ohtlik.
- TÄHELEPANU: Kui seade on varustatud lisapistikuga, veenduge, et elektriline tööriist ei ületaks pistikule märgitud võimsust. Selle reegli mittetäitmine võib põhjustada tulekahjusid, traumasid või isegi kasutaja surma.
- HOIATUS: Ärge laske toitejuhtmel kokku puutuda vaibapuhastaja pöörlevate harjadega.
- TÄHELEPANU: Kasutage ainult seadmega koos tarnitud tarvikuid või neid, mida on mainitud kasutusjuhendis. Teiste lisaseadmete kasutamine võib seada ohtu seadme turvalisuse.
- TÄHELEPANU: Seade ei sobi keskkonda, kus elektrostaatilised laengud või sädemed võivad põhjustada kahjustusi elektrikomponentidele või inimestele.

Tähelepanu! Seadme mistahes muutmine on keelatud. Omavoliline muutmine põhjustab lisaks võimalikule tulekahjule ja kasutaja vigastumisele või surmale ka tootja garantiitõendi tühistumise..

Tootja keeldub igasugusest vastutusest seoses kahjuga, mis tuleneb isikutele või varale nende juhiste eiramisest või seadme ebamõistlikust kasutamisest.

Eemaldage alati pistik seinakontaktist enne mistahes sekkumist.
Puhastage seadet ja selle kõiki osi ohu vältimiseks pärast seadme igakordset kasutamist ning enne selle hooldusse saatmist.

- Teostage seadme ohutu ja pideva töö tagamiseks korrapäraselt korralist hooldust, sh plastikosade, filtrikomplekti, tihendite töökindluse ja juhtmehhanismi terviklikkuse kontrolli.
- Kontrollige korrapäraselt toitekaablit ja veenduge, et see ei oleks näiteks lõigete, marrastuste, lõhenemise ega vananemise tõttu kahjustunud. Laske katkine kaabel välja vahetada ja ärge kasutage seda edaspidi.

- Kahjustunud kaabli peavad asendama tehnoabi või tunnustatud kvalifikatsiooniga volitatud ja pädevad isikud.
- Veenduge pikendusjuhtmete kasutamise korral, et need oleksid vähemalt sama suure läbimõõduga, kui toitekaabel, ning ei satuks kokkupuutesse vedelike ega juhtivate pindadega.
- Puhastamist ei tohi teha lapsed ilma järelevalveta.
- Hooldust ja remonti tohivad teha alati ainult tootja volituse või tunnustatud kvalifikatsiooniga isikud; lagunenud osi tohib asendada ainult originaalvaruosadega.
- Seadme tõhusa sissetõmbe säilitamiseks tuleb tolmufiltreid puhastada iga kasutamiskorra järel ja vahetada filtrikott välja, kui see on täis.
- Puhastage masinat tervikuna pärast kasutamist; tühjendage paagid, raputage filtreid, vahetage välja filtrikott, kui see on täis, ja puhastage pindu niiske lapiga enne seadme ladustamist.

MÜRA

Väärtused on mõõdetud vastavalt standarditele EN 60704-1 (1997)/ EN 60704-2-1 (2001) ISO3744. Seadme helirõhu mõõdetud tase on 68 dB(A)

VIBRATSIOONID

Imitoru peal on kohtvibratsioon 2,5 m/s^2, nagu soovitatakse standardis ISO 5349-1.
Elektritoite ebasobivate tingimuste korral võib seade põhjustada ajutisi pingelangusi.

KOMPONENTIDE KIRJELDUS (LK 131)

A - Ots
B - Lüliti
E - Konksud mootoriploki kinnitamiseks varrele
F - Vars
H - Imiotsak
I - Pöördrattad
K - Varre sisse pandav põhifilter
L - Filtrikott otse imiotsakule kinnitamiseks. Selle kasutamine ei välista polüesterfiltri kasutamist, mida tuleb rakendada sellest hoolimata.
M - Käepide
N - Painduv toru
O - Toru
P - Kahe kasutusotstarbega hari
Q - Lameotsak
S - Hari

TOLMU IMEMINE / TÖÖMEETOD (LK. 132)

Pange varre sisse polüesterfilter (joon. 1)
Paigaldage ots varrele ja kinnitage see konksudega (joon. 3)
Pange painduv toru otsakusse (joon. 4)
Pange painduva toru otsa käepide ja pikendused (joon. 5)
Valige ja ühendage kõige sobivam tarvik
Kui on ette nähtud paberfiltri kasutamine, pange see varre sisse nii, et see sobitub deflektori peale (joon. 7)
Lülitage seade sisse, kui olete pannud pistiku seinakontakti (joon. 6)

TEHNILISED ANDMED

	V-CAN-10
Pinge/Sagedus	220-240 Volt/50-60 Hz
Nimivõimsus	700 W
Õhuvoolu kiirus	104 m^3/h
Koti maht	6 L
Voolujuhtme pikkus	8 m
Kaal	3,7 kg
Helirõhu tase LpA [dBA]	68 dB
Müratase LwA + Ebakindlus KwA [dBA]	78 dB
Konstruktsiooni klass	II
Turvaaste	IP20

SYMBOL CE OZNACZA „ZGODNOŚĆ EUROPEJSKĄ” ORAZ ŻE PRODUKT JEST ZGODNY Z ZASADNICZYMI WYMAGANIAMI PRZEWIDZIANYMI PRZEZ DYREKTYWY W SPRAWIE BEZPIECZEŃSTWA, ZDROWIA PUBLICZNEGO, OCHRONY KONSUMENTA ITD.

TEN SYMBOL ZOSTANIE UŻYTY, ABY PRZYPOMNIEĆ OPERATOROWI, ŻEBY BARDZO UWAŻAŁ PODCZAS WYKONYWANIA CZYNNOŚCI MOGĄCYCH DOPROWADZIĆ DO OBRAŻEŃ I ŚMIERCI ZARÓWNO SAMEGO OPERATORA JAK I OSÓB LUB ZWIERZĄT W POBLIŻU.
PONADTO CZYNNOŚCI OZNACZONE TYM SYMBOLEM MOGĄ SPOWODOWAĆ USZKODZENIE ODKURZACZA, NAWET NIEODWRACALNE

OSTRZEŻENIE: PRZED WŁĄCZENIEM ODKURZACZA UWAŻNIE PRZECZYTAĆ NINIEJSZĄ INSTRUKCJĘ. INSTRUKCJĘ PRZECHOWYWAĆ W DOSTĘPNYM MIEJSCU, ABY MÓC W NIEJ ŁATWO WYSZUKAĆ INFORMACJE. PRZECHOWYWAĆ NINIEJSZĄ INSTRUKCJĘ Z DBAŁOŚCIĄ.

NIE WYRZUCAĆ URZĄDZEŃ ELEKTRYCZNYCH RAZEM Z ODPADAMI GOSPODARSTWA DOMOWEGO. ZGODNIE Z DYREKTYWĄ EUROPEJSKĄ 2012/19/UE W SPRAWIE ZUŻYTEGO SPRZĘTU ELEKTRYCZNEGO I ELEKTRONICZNEGO (WEEE) ORAZ WDROŻENIE JEJ DO PRZEPISÓW KRAJOWYCH ,-ZUŻYTY SPRZĘT ELEKTRYCZNY NALEŻY ZEBRAĆ ODDZIELNIE I PRZEZNACZYĆ DO UTYLIZACJI EKOLOGICZNEJ.

WPROWADZENIE

Niniejsza instrukcja opisuje funkcje posiadanego odkurzacza. Nabywca ma obowiązek upewnienia się, że odkurzacz będzie używany przez osoby, które przeczytały tę instrukcję. Nabywca nie jest uprawniony w żaden sposób do zmieniania lub manipulowania odkurzaczem pod karą unieważnienia gwarancji oraz zwolnienia producenta z odpowiedzialności za szkody na mieniu lub osobach. W przypadku utraty lub uszkodzenia instrukcji należy skontaktować się z producentem. W przypadku sprzedaży odkurzacza, tę instrukcję obsługi należy przekazać przyszłemu właścicielowi lub zgłosić producentowi jego dane identyfikacyjne.
Przed dostarczeniem, aby zapewnić jego poprawne działanie, odkurzacz poddawany jest elektrycznej próbie technicznej według ścisłych procedur wewnętrznych i z użyciem nowoczesnego oprzyrządowania do prób elektrycznych kalibrowanego raz w roku.

ZAMIERZONE ZASTOSOWANIE

Urządzenie jest przeznaczone do zasysania pyłów i drobnych zanieczyszczeń.Nie można go używać do odkurzania płynów. Solidny i mocny, łatwy w obsłudze, z akcesoriami, w jakie go wyposażono, staje się skutecznym narzędziem do dokładnego i szybkiego czyszczenia. Ta maszyna jest przeznaczona do użytku komercyjnego, na przykład w hotelach, szkołach, szpitalach, firmach, sklepach, biurach i wypożyczalniach.

WSKAZÓWKI DOTYCZĄCE BEZPIECZEŃSTWA, JAKICH NALEŻY DOKŁADNIE PRZESTRZEGAĆ – BEZPIECZNE UŻYTKOWANIE

Przed użyciem odkurzacza uważnie przeczytać instrukcję, aby praca zawsze przebiegała w warunkach maksymalnego bezpieczeństwa.

Uwaga: Przed użyciem, poprawnie zmontować wszystkie części urządzenia. Sprawdzić, czy elementy filtrujące są prawidłowo zamontowane i sprawne.

Uwaga: Tylko do użytku wewnątrz.
Ostrzeżenie: Odkurzać tylko suchy materiał.
Uwaga: Nie należy odkurzać cieczy.

- Tej maszyny nie przeznaczono do użycia przez osoby (w tym dzieci) o ograniczonej sprawności fizycznej, sensorycznej lub umysłowej lub gdy brak im doświadczenia i wiedzy.
- UWAGA: Dzieci należy nadzorować, aby nigdy nie bawiły się urządzeniem.
- OSTRZEŻENIE: Operatorzy powinni być odpowiednio wyszkoleni w zakresie obsługi maszyny.
- UWAGA: Komponenty opakowania mogą stanowić potencjalne zagrożenie (np. woreczki z tworzywa sztucznego); należy je przechowywać w miejscu niedostępnym dla dzieci, zwierząt i osób, które nie są świadome własnych działań.
- Opakowanie należy zlikwidować zgodnie z miejscowymi przepisami.
- Upewnić się, że wartości elektryczne wskazane na tabliczce danych technicznych są zgodne z wartościami sieci, do której urządzenie ma być przyłączone i że gniazdo jest dobrze dobrane do wtyczki urządzenia.
- Upewnić się, że podczas użytkowania kabel zasilający jest zawsze całkiem odwinięty.
- Nie dotykać/używać wtyczki i odkurzacza mokrymi dłońmi.
- Nie zasysać materiałów mogących uszkodzić elementy filtrujące (np. kawałki szkła,

metalu itd).
- Nigdy nie ciągnąć ani podnosić urządzenia za kabel elektryczny.
- Nie zanurzać urządzenia w wodzie, aby je wyczyścić, nie myć go strumieniem wody.
- Nie używać urządzenia powyżej 2000 m n.p.m.
- OSTRZEŻENIE: To urządzenie nie nadaje się do zasysania niebezpiecznego proszku
- UWAGA: Nie zasysać substancji/mieszanek rozżarzonych, palnych, wybuchowych, toksycznych. Maksymalna dopuszczalna temperatura użycia to 40°C (104°F).

Uwaga: Każde użycie różniące się od wskazanego w niniejszej instrukcji może stanowić zagrożenie, dlatego należy go unikać.

Uwaga: Nie pozostawiać działającego urządzenia bez nadzoru, zawsze wyjąć wtyczkę z gniazda prądu, gdy nie używa się urządzenia i w każdym razie przechowywać je w miejscu niedostępnym dla dzieci lub osób, które nie są świadome własnych działań.

- UWAGA: Urządzenie należy użytkować, zamontować, naprawiać i transportować na bezpiecznej i stabilnej powierzchni, bez nachylenia.
- UWAGA: To urządzenie należy składować z uwzględnieniem jego masy na bezpiecznej i stabilnej powierzchni, bez nachylenia, tylko w zamkniętych pomieszczeniach bez wilgoci.
- UWAGA: To urządzenie nie może być używane na zewnątrz lub w obecności wilgoci czy w niskiej temperaturze.
- UWAGA: Nigdy nie kierować otworu ssącego na części ciała ludzi lub zwierząt, jak oczy, uszy, usta itp, ponieważ może to być bardzo niebezpieczne.
- UWAGA: Jeżeli urządzenie jest wyposażone w dodatkowe gniazdo upewnić się, że elektro-narzędzie nie przekracza mocy wskazanej na gnieździe. Nieprzestrzeganie tej zasady może spowodować pożar, a także szkody oraz śmiertelne obrażenia u użytkownika.
- OSTRZEŻENIE: Nie dopuścić, aby kabel zasilający zetknął się z obrotowymi szczotkami trzepaczki.
- UWAGA: Używać tylko akcesoriów dostarczonych z urządzeniem lub ewentualnie tych, wskazanych w instrukcji. Użytkowanie innych akcesoriów może zagrażać bezpieczeństwu.
- UWAGA: Urządzenie nie nadaje się do środowiska, w którym wyładowania elektrostatyczne lub iskry mogą spowodować szkody na elementach elektrycznych lub ludziach.

Uwaga: zakaz wprowadzania jakichkolwiek zmian do urządzenia. Naruszanie unieważnia certyfikat gwarancji producenta, jak również powoduje pożar, szkody a nawet śmierć użytkownika.e.

Producent nie ponosi żadnej odpowiedzialności za szkody na osobach lub mieniu z powodu niezastosowania się do tych instrukcji lub jeśli urządzenie jest używane w sposób nieuzasadniony.

Przed wykonaniem jakiejkolwiek pracy interwencyjnej, najpierw wyjąć wtyczkę z gniazda prądu.
Po każdym użyciu i przed wysłaniem urządzenia do konserwacji

wyczyścić je w całości, aby uniknąć ryzyka.

- Aby zapewnić bezpieczne i ciągłe działanie urządzenia okresowo wykonać regularną konserwację obejmującą kontrolę stanu części z tworzywa sztucznego, zestawu filtrującego, szczelności uszczelek i poprawności działania mechanizmu sterowania.
- Regularnie sprawdzać kabel zasilający pod kątem uszkodzeń, takich jak nacięcia, otarcia, pęknięcia czy oznaki starzenia się. Przed dalszą eksploatacją należy wymienić kabel.
- Wymiana uszkodzonego kabla powinna być wykonana przez serwis techniczny lub osobę upoważnioną przez wykwalifikowanego pracownika o uznanych kwalifikacjach.
- Korzystając z elektrycznych przedłużaczy upewnić się, że mają one co najmniej przekrój kabla zasilającego i nie wchodzą w kontakt z płynami lub powierzchniami przewodzącymi.
- Czyszczenie nie powinno być wykonywane przez dzieci bez nadzoru.
- Konserwacje i naprawy powinny być wykonywane przez personel autoryzowany przez producenta lub o uznanych kwalifikacjach; części, które ewentualnie mogą się zepsuć powinny być wymieniane wyłącznie na oryginalne części zamienne.
- Aby utrzymać idealną sprawność urządzenia do odkurzania kurzu, po każdym użyciu należy wyczyścić poliestrowy filtr, potrząsając nim i wymienić worek filtra, jeśli jest pełny.
- Urządzenie wyczyścić w całości po każdym użyciu; opróżnić zbiorniki, potrząsnąć filtry, wymienić worek filtra, jeśli jest pełny i przed odłożeniem przetrzeć powierzchnie wilgotną ściereczką.

HAŁAS

Wartości zmierzone zgodnie z normą EN 60704-1 (1997)/ EN 60704-2-1 (2001) ISO3744. Pomiar poziomu ciśnienia akustycznego maszyny jest 68 dB(A)

DRGANIA

Wartość drgań ręka-ramię na rurze ssącej jest mniejsze niż 2,5 m/s^2, zgodnie z zaleceniami normy ISO 5349-1.
W niekorzystnych warunkach zasilania, urządzenie może powodować przemijające spadki napięcia.

OPIS KOMPONENTÓW (STR. 131)

A - Głowica
B - Wyłącznik
E - Haczyki do przymocowania bloku silnika na trzonie
F - Trzon
H - Wlot zasysania
I - Koła przegubowe
K - Główny filtr do włożenia do trzpienia
L - Worek filtra do włożenia bezpośrednio na wlot zasysania. Jego użycie nie wyklucza użycia filtra z poliestru, którego też należy użyć.
M - Uchwyt
N - Wąż
O - Rura
P - Szczotka podwójnego użycia

Q - Końcówka płaska
S - Pędzel

ZASYSANIE KURZU - SPOSÓB PRACY (STR. 132)
Włożyć filtr poliestrowy do trzonu (Rys. 1)
Zamontować głowicę na trzonie i zablokować ją haczykami (Rys. 3)
Włożyć wąż w otwór (Rys. 4)
Założyć na koniec węża uchwyt i elementy przedłużające (Rys. 5)
Wybrać i przyłączyć najodpowiedniejszy element wyposażenia dodatkowego.
Jeśli przewidziano użycie filtra papierowego, włożyć go do trzonu, nakładając go na deflektor (Rys. 7)
Po włożeniu wtyczki do gniazdka (Rys. 6) włączyć urządzenie.

PARAMETRY TECHNICZNE

	V-CAN-10
Napięcie/Częstotliwość	220-240 Volt/50-60 Hz
Moc znamionowa	700 W
Prędkość przepływu powietrza	104 m^3/h
Pojemność worka	6 L
Długość przewodu zasilającego	8 m
Waga	3,7 kg
Poziom natężenia dźwięku [dBA]	68 dB
Poziom mocy akustycznej LwA + Niepewność pomiaru KwA	78 dB
Klasa konstrukcji	II
Stopień ochrony	IP20

ЗНАК CE ОЗНАЧАЕТ «СООТВЕТСТВИЕ ЕВРОПЕЙСКИМ СТАНДАРТАМ» И СВИДЕТЕЛЬСТВУЕТ О ТОМ, ЧТО ИЗДЕЛИЕ СООТВЕТСТВУЕТ ОСНОВНЫМ ТРЕБОВАНИЯМ ДИРЕКТИВ, КАСАЮЩИХСЯ БЕЗОПАСНОСТИ, ЗДРАВООХРАНЕНИЯ, ЗАЩИТЫ ПОТРЕБИТЕЛЯ И Т.П.

ЭТОТ ЗНАК ИСПОЛЬЗУЕТСЯ ДЛЯ ТОГО, ЧТОБЫ НАПОМНИТЬ ОПЕРАТОРУ, ЧТО НЕОБХОДИМО ПРОЯВИТЬ ОСОБУЮ ОСТОРОЖНОСТЬ ПРИ ВЫПОЛНЕНИИ ОПЕРАЦИЙ, КОТОРЫЕ МОГУТ ПРИВЕСТИ К ТРАВМИРОВАНИЮ, В ТОМ ЧИСЛЕ И СО СМЕРТЕЛЬНЫМ ИСХОДОМ, ОПЕРАТОРА ИЛИ НАХОДЯЩИХСЯ ПОБЛИЗОСТИ ЛЮДЕЙ И ЖИВОТНЫХ.
КРОМЕ ТОГО, ОПЕРАЦИИ, ПОМЕЧЕННЫЕ ЭТИМ ЗНАКОМ, МОГУТ ПРИВЕСТИ К НЕПОПРАВИМОМУ ПОВРЕЖДЕНИЮ ПЫЛЕСОСА.

ПРЕДУПРЕЖДЕНИЕ: ПЕРЕД ТЕМ, КАК ВКЛЮЧАТЬ ПЫЛЕСОС, НЕОБХОДИМО ВНИМАТЕЛЬНО ОЗНАКОМИТЬСЯ С НАСТОЯЩИМИ ИНСТРУКЦИЯМИ. ИНСТРУКЦИИ НЕОБХОДИМО ВСЕГДА ДЕРЖАТЬ ПОД РУКОЙ, ЧТОБЫ МОЖНО БЫЛО ИМИ БЫСТРО ВОСПОЛЬЗОВАТЬСЯ. НАСТОЯЩИЕ ИНСТРУКЦИИ СЛЕДУЕТ БЕРЕЖНО ХРАНИТЬ.

НЕЛЬЗЯ ВЫБРАСЫВАТЬ ЭЛЕКТРОПРИБОРЫ В БЫТОВЫЕ ОТХОДЫ. В СООТВЕТСТВИИ С ТРЕБОВАНИЯМИ ЕВРОПЕЙСКОЙ ДИРЕКТИВЫ 2012/19/EC ОБ ОТХОДАХ ЭЛЕКТРИЧЕСКОГО И ЭЛЕКТРОННОГО ОБОРУДОВАНИЯ (RAEE) В РЕЗУЛЬТАТЕ ЕЕ ПРИМЕНЕНИЯ ГОСУДАРСТВЕННЫМИ НОРМАМИ, НЕПРИГОДНЫЕ ДЛЯ ЭКСПЛУАТАЦИИ ЭЛЕКТРИЧЕСКИЕ ПРИБОРЫ НЕОБХОДИМО СОБИРАТЬ ОТДЕЛЬНО И НАПРАВЛЯТЬ НА ЭКОЛОГИЧЕСКИ СОВМЕСТИМУЮ УТИЛИЗАЦИЮ.

ВВЕДЕНИЕ

В настоящем руководстве описаны функции вашего пылесоса. На покупателя возлагается ответственность за то, чтобы данным пылесосом пользовались лица, предварительно ознакомившиеся с настоящим руководством. Покупателю никоим образом не разрешается вносить изменения или модификации в пылесос, в противном случае гарантия становится недействительной и изготовитель снимает с себя всякую ответственность за ущерб, нанесенный людям или имуществу. В случае утери или повреждения руководства по эксплуатации следует обращаться к изготовителю. В случае перепродажи пылесоса необходимо передать данные инструкции будущему владельцу или сообщить ему контактные данные изготовителя. Для обеспечения правильной работы перед поставкой пылесос подвергается электрическим приемочным испытаниям, проводимым в соответствии со строжайшими внутренними процедурами и с применением ежегодно тарируемых современных приборов для электрических испытаний.

НАЗНАЧЕНИЕ

Прибор предназначен для всасывания пыли и мелких загрязнений. Нельзя использовать для всасывания жидкостей. Прочный и мощный, простой в эксплуатации, этот прибор вместе с комплектующими становится по-настоящему эффективным средством для глубокой и быстрой очистки. Этот прибор разработан для коммерческого назначения, например, для использования в гостиницах, в школах, больницах, на предприятиях, в магазинах, в офисах и в арендных агентствах.

УКАЗАНИЯ ПО БЕЗОПАСНОСТИ, ПОДЛЕЖАЩИЕ СТРОЖАЙШЕМУ СОБЛЮДЕНИЮ - БЕЗОПАСНОЕ ИСПОЛЬЗОВАНИЕ

Перед использованием пылесоса необходимо внимательно ознакомиться с инструкциями, чтобы всегда работать в максимальной безопасности.

Внимание! Перед использованием пылесоса необходимо правильно его смонтировать. Убедиться, что предусмотренные фильтрующие элементы правильно установлены и исправны.

Внимание! Только для внутреннего использования.
Предупреждение: Использовать только для всасывания сухого материала.
Внимание! Не использовать для всасывания жидкостей.

- Эта машина не предназначена для пользования людьми (включая детей) с ограниченными физическими, сенсорными или умственными способностями, а также лицами, не имеющими достаточного опыта или знаний.
- ВНИМАНИЕ! Дети должны находиться под присмотром и не должны играть с прибором.
- ПРЕДУПРЕЖДЕНИЕ: Операторы должны быть подходящим образом подготовлены для эксплуатации этой машины.
- ВНИМАНИЕ! Компоненты упаковки могут представлять собой потенциальную опасность (например, пластиковый пакет): убрать их в место, недоступное для детей, животных и лиц, не отвечающих за собственные действия.
- Для правильной утилизации упаковки необходимо придерживаться местных

правил.
- Необходимо убедиться, что указанные на табличке электрические параметры соответствуют параметрам сети электропитания, к которой будет подключен прибор, и что розетка подходит для вилки прибора.
- Необходимо убедиться, что кабель электропитания всегда правильно размотан во время пользования пылесосом.
- Нельзя притрагиваться/пользоваться вилкой и пылесосом мокрыми руками.
- Нельзя всасывать материалы, которые могут повредить фильтрующие элементы (например, стеклянные осколки, металлические фрагменты и т.п.).
- Никогда не тянуть и не поднимать прибор за электрический кабель.
- Не погружать прибор в воду для его очистки и не мыть его струей воды.
- Не пользоваться пылесосом на высоте более 2000 м.
- ПРЕДУПРЕЖДЕНИЕ: Этот прибор не пригоден для сбора опасной пыли
- ВНИМАНИЕ! Нельзя всасывать раскаленные, воспламеняющиеся, взрывчатые, токсичные вещества/смеси. Максимальная температура использования составляет 40°C (104°F).

Внимание! Любое использование, отличное от указанных в настоящем руководстве, может быть опасным, поэтому следует его избегать.

Внимание! Нельзя оставлять работающий прибор без присмотра, всегда необходимо доставать вилку из розетки, если прибор не используется, и во всяком случае, не допускать к нему детей или лиц, не отвечающих за собственные действия.

- ВНИМАНИЕ! Прибор следует использовать, монтировать, ремонтировать и транспортировать на устойчивой надежной не наклоненной поверхности.
- ВНИМАНИЕ! С учетом его веса, данный прибор следует хранить на прочной, устойчивой, не наклоненной поверхности, только в закрытых не влажных помещениях.
- ВНИМАНИЕ! Данный прибор нельзя использовать под открытым небом или в условиях влажности, а также при низкой температуре.
- ВНИМАНИЕ! Никогда не направлять всасывающее отверстие на такие части тела людей или животных, как глаза, уши, рот и т.п., это может быть очень опасно.
- ВНИМАНИЕ! Если прибор оснащен дополнительным разъемом, необходимо убедиться, что подключаемый электроприбор не превышает указанную на разъеме мощность. Несоблюдение этого правила может привести к пожару и нанесению ущерба, в том числе со смертельным исходом, пользователю.
- ПРЕДУПРЕЖДЕНИЕ: Не допускать контакта силового кабеля с вращающимися щетками для ковра.
- ВНИМАНИЕ! Можно использовать только аксессуары, поставляемые в комплекте с прибором или указанные в руководстве по эксплуатации. Использование других комплектующих может отрицательно повлиять на безопасность прибора.
- ВНИМАНИЕ! Прибор не пригоден для помещений, в которых электростатические разряды или искры могут повредить электрические компоненты или нанести вред людям.

Внимание! Запрещено вносить изменения в прибор. Внесение несанкционированных изменений приводит к аннулированию гарантийного сертификата изготовителя, а также может спровоцировать пожар и нанесение ущерба вплоть до смерти пользователя.

Изготовитель снимает с себя всякую ответственность за ущерб, нанесенный людям или имуществу в результате несоблюдения этих инструкций или использования прибора неразумным образом.

Прежде чем выполнять любого рода вмешательства, необходимо всегда доставать вилку из розетки сети электропитания. Каждый раз после использования и перед тем, как отправлять прибор на техобслуживание, необходимо полностью очистить прибор во избежание любых рисков.

- Для обеспечения безопасной и непрерывной работы прибора необходимо регулярно выполнять техобслуживание, включая проверку целостности пластмассовых деталей, фильтрующего комплекта, герметичности уплотнителей и правильности работы механизма управления.
- Регулярно проверять силовой кабель на предмет таких повреждений, как истирание, трещины или износ. Заменить кабель перед его дальнейшим использованием.
- Замену поврежденного кабеля должна выполнять служба технической поддержки или компетентный персонал признанной квалификации.
- При использовании электрических удлинителей необходимо убедиться, что их сечение соответствует сечению силового кабеля и что они не контактируют с жидкостями или токопроводящими поверхностями.
- Очистку не должны выполнять дети без контроля взрослых.
- Техобслуживание и ремонт должен выполнять уполномоченный изготовителем персонал или персонал признанной квалификации; неисправные детали следует заменять только на оригинальные запчасти.
- Чтобы поддерживать пылесос в эффективном рабочем состоянии, необходимо очищать полиэфирный фильтр, вытряхивая его после каждого применения, и менять мешок-пылесборник, если он заполнен.
- После использования прибора необходимо очистить его; опустошить баки, вытряхнуть фильтры, заменить мешок-пылесборник, если он заполнен, и протереть влажной ветошью все поверхности, прежде чем убирать прибор.

ШУМ

Значения замерены в соответствии со стандартами EN 60704-1 (1997)/ EN 60704-2-1 (2001) ISO3744. Уровень звукового давления прибора составляет 68 дБ (A)

ВИБРАЦИИ

Значение вибраций, передаваемых на кисти и руки всасывающим шлангом составляет менее 2,5 м/с^2 в соответствии со стандартом ISO 5349-1. В неблагоприятных условиях питания прибор может спровоцировать временное падение напряжения.

ОПИСАНИЕ КОМПОНЕНТОВ (СТР. 131)

A - Верхняя часть
B - Выключатель
E - Защелки для крепления двигателя на контейнере
F - Контейнер
H - Всасывающий патрубок
I - Самоподруливающиеся колеса
K - Основной фильтр, вставляемый в контейнер
L - Мешок-пылесборник, устанавливаемый непосредственно на всасывающий патрубок. Его использование не исключает использование полиэфирного фильтра, который все равно применяется.
M - Рукоятка
N - Шланг
O - Труба
P - Щетка двойного назначения
Q - Щелевая насадка
S - Кисточка

ВСАСЫВАНИЕ ПЫЛИ / МЕТОД РАБОТЫ (СТР. 132)

Вставить полиэфирный фильтр в контейнер (рис. 1)
Установить верхнюю часть на контейнер и зафиксировать ее защелками (рис. 3)
Вставить шланг в патрубок (рис. 4)
Вставить на конец шланга рукоятку или удлинители (рис. 5)
Выбрать и установить подходящую насадку
Если предусмотрено использование бумажного фильтра, вставить его в контейнер и зафиксировать на дефлекторе (рис. 7)
Включить прибор, предварительно вставит вилку в розетку (рис.6)

ТЕХНИЧЕСКИЙ ПАСПОРТ

	V-CAN-10
Напряжение/Частота	220-240 Volt/50-60 Hz
Номинальная мощность	700 W
Скорость потока воздуха	104 m^3/h
Вместительность мешка	6 L
Длина кабеля питания	8 m
Вес	3,7 kg
Уровень давления звука LpA [dBA]	68 dB
Уровень Звуковой мощности LwA + Опасность KwA	78 dB
Тип строения	II
Уровень защиты	IP20

ΤΟ ΣΥΜΒΟΛΟ ΕΚ ΣΗΜΑΙΝΕΙ “ΕΥΡΩΠΑΪΚΗ ΣΥΜΜΟΡΦΩΣΗ” ΚΑΙ ΥΠΟΔΕΙΚΝΥΕΙ ΟΤΙ ΤΟ ΠΡΟΪΟΝ ΣΥΜΜΟΡΦΩΝΕΤΑΙ ΜΕ ΤΙΣ ΒΑΣΙΚΕΣ ΑΠΑΙΤΗΣΕΙΣ ΠΟΥ ΠΡΟΒΛΕΠΟΝΤΑΙ ΑΠΟ ΤΙΣ ΟΔΗΓΙΕΣ ΠΟΥ ΑΦΟΡΟΥΝ ΤΗΝ ΑΣΦΑΛΕΙΑ, ΤΗ ΔΗΜΟΣΙΑ ΥΓΕΙΑ, ΤΗΝ ΠΡΟΣΤΑΣΙΑ ΤΟΥ ΚΑΤΑΝΑΛΩΤΗ, ΚΛΠ.

ΤΑ ΣΥΜΒΟΛΑ ΑΥΤΑ ΧΡΗΣΙΜΟΠΟΙΟΥΝΤΑΙ ΓΙΑ ΝΑ ΥΠΕΝΘΥΜΙΖΟΥΝ ΣΤΟ ΧΕΙΡΙΣΤΗ ΟΤΙ ΘΑ ΠΡΕΠΕΙ ΝΑ ΠΑΡΕΧΕΙ ΕΞΑΙΡΕΤΙΚΗ ΠΡΟΣΟΧΗ ΓΙΑ ΤΙΣ ΕΡΓΑΣΙΕΣ ΠΟΥ ΜΠΟΡΕΙ ΝΑ ΠΡΟΚΑΛΕΣΟΥΝ ΤΡΑΥΜΑΤΙΣΜΟ, ΜΕΧΡΙ ΚΑΙ ΤΟ ΘΑΝΑΤΟ ΣΤΟΝ ΙΔΙΟ ΤΟ ΧΕΙΡΙΣΤΗ Η ΣΕ ΑΤΟΜΑ ΚΑΙ ΖΩΑ ΠΟΥ ΒΡΙΣΚΟΝΤΑΙ ΣΤΙΣ ΠΑΡΑΚΕΙΜΕΝΕΣ ΠΕΡΙΟΧΕΣ. ΕΠΙΣΗΣ ΟΙ ΕΡΓΑΣΙΕΣ ΠΟΥ ΑΝΑΦΕΡΟΝΤΑΙ ΣΤΑ ΣΥΜΒΟΛΑ ΑΥΤΑ ΜΠΟΡΕΙ ΝΑ ΠΡΟΚΑΛΕΣΟΥΝ ΑΝΕΠΑΝΟΡΘΩΤΕΣ ΖΗΜΙΕΣ ΣΤΟΝ ΑΝΑΡΡΟΦΗΤΗΡΑ

ΠΡΟΕΙΔΟΠΟΙΗΣΗ: ΔΙΑΒΑΣΤΕ ΠΡΟΣΕΧΤΙΚΑ ΤΟ ΠΑΡΟΝ ΕΓΧΕΙΡΙΔΙΟ ΟΔΗΓΙΩΝ ΠΡΙΝ ΕΝΕΡΓΟΠΟΙΗΣΕΤΕ ΤΟΝ ΑΝΑΡΡΟΦΗΤΗΡΑ. ΚΡΑΤΑΤΕ ΤΙΣ ΟΔΗΓΙΕΣ ΠΑΝΤΑ ΣΕ ΕΜΦΑΝΗ ΧΩΡΟ ΓΙΑ ΝΑ ΜΠΟΡΕΙΤΕ ΝΑ ΤΙΣ ΣΥΜΒΟΥΛΕΥΣΤΕ. ΦΥΛΑΞΤΕ ΤΟ ΠΑΡΟΝ ΕΓΧΕΙΡΙΔΙΟ ΟΔΗΓΙΩΝ

ΜΗΝ ΑΠΟΡΡΙΠΤΕΤΕ ΤΙΣ ΗΛΕΚΤΡΙΚΕΣ ΣΥΣΚΕΥΕΣ ΣΤΑ ΟΙΚΙΑΚΑ ΑΠΟΡΡΙΜΜΑΤΑ. ΣΥΜΦΩΝΑ ΜΕ ΤΗΝ ΕΥΡΩΠΑΪΚΗ ΟΔΗΓΙΑ 2012/19/ΕΕ ΓΙΑ ΤΑ ΑΠΟΒΛΗΤΑ ΗΛΕΚΤΡΙΚΟΥ ΚΑΙ ΗΛΕΚΤΡΟΝΙΚΟΥ ΕΞΟΠΛΙΣΜΟΥ (ΑΗΗΕ) ΚΑΙ ΤΗΝ ΕΓΚΡΙΣΗ ΤΗΣ ΑΠΟ ΕΘΝΙΚΟ ΔΙΚΑΙΟ,- ΟΙ ΗΛΕΚΤΡΙΚΟΙ ΕΞΟΠΛΙΣΜΟΙ ΠΟΥ ΔΕΝ ΕΙΝΑΙ ΠΛΕΟΝ ΛΕΙΤΟΥΡΓΙΚΟΙ ΠΡΕΠΕΙ ΝΑ ΣΥΛΛΕΓΟΝΤΑΙ ΞΕΧΩΡΙΣΤΑ ΚΑΙ ΝΑ ΔΙΑΤΙΘΕΝΤΑΙ ΓΙΑ ΤΗΝ ΟΙΚΟΛΟΓΙΚΗ ΑΠΟΡΡΙΨΗ.

ΕΙΣΑΓΩΓΗ

Το εγχειρίδιο αυτό περιγράφει τις λειτουργίες του αναρροφητήρα σας.
Είναι ευθύνη του αγοραστή να βεβαιωθεί ότι ο αναρροφητήρας χρησιμοποιείται από άτομα που γνωρίζουν το εν λόγω εγχειρίδιο. Ο αγοραστής δεν επιτρέπεται σε καμιά περίπτωση να αλλάζει ή να παρεμβαίνει στον αναρροφητήρα. Αν συμβεί κάτι τέτοιο ακυρώνεται η εγγύηση και ο κατασκευαστής απαλλάσσεται από κάθε ευθύνη για βλάβες σε πράγματα ή πρόσωπα. Σε περίπτωση απώλειας ή ζημιάς του εγχειριδίου των οδηγιών, θα πρέπει να επικοινωνήσετε με τον κατασκευαστή. Σε περίπτωση πώλησης του αναρροφητήρα, θα πρέπει να παραδώσετε το παρόν εγχειρίδιο των οδηγιών στο μελλοντικό ιδιοκτήτη ή να αναφέρετε τα στοιχεία του κατασκευαστή.
Ο αναρροφητήρας, πριν παραδοθεί, για να εξασφαλιστεί η σωστή λειτουργία, υπόκειται σε μια ηλεκτρική δοκιμή σύμφωνα με τις αυστηρές εσωτερικές διαδικασίες και με ένα σύγχρονο ηλεκτρικό εξοπλισμό ελέγχου που βαθμονομείται ετησίως.

ΠΡΟΒΛΕΠΟΜΕΝΗ ΧΡΗΣΗ

Η συσκευή είναι κατάλληλη για την αναρρόφηση της σκόνης και μικρών απορριμμάτων.
Δεν χρησιμοποιείται για την αναρρόφηση υγρών.
Ανθεκτική και ισχυρή, εύκολη στη χρήση, εξοπλισμένη με τα αξεσουάρ γίνεται ένα πραγματικά αποτελεσματικό εργαλείο για ένα βαθύ και γρήγορο καθαρισμό.
Η μηχανή αυτή έχει σχεδιαστεί για εμπορική χρήση, για παράδειγμα, σε ξενοδοχεία, σχολεία, νοσοκομεία, εταιρείες, μαγαζιά, γραφεία και γραφεία ενοικίασης.

ΟΔΗΓΙΕΣ ΑΣΦΑΛΕΙΑΣ ΠΟΥ ΘΑ ΠΡΕΠΕΙ ΝΑ ΤΗΡΟΥΝΤΑΙ ΑΥΣΤΗΡΑ - ΑΣΦΑΛΗΣ ΧΡΗΣΗ

Διαβάστε προσεκτικά τις οδηγίες πριν τη χρήση του αναρροφητήρα, ούτως ώστε να μπορείτε να εργάζεστε πάντα με τη μέγιστη ασφάλεια.

Προσοχή: Πριν από τη χρήση, η συσκευή πρέπει να τοποθετείται σωστά στο σύνολό της. Βεβαιωθείτε ότι τα στοιχεία φιλτραρίσματος που προβλέπονται έχουν τοποθετηθεί σωστά και είναι αποτελεσματικά.

Προσοχή: Μόνο για εσωτερική χρήση.
Προειδοποίηση: Αναρρόφηση μόνο ξηρού υλικού.
Προσοχή: Δεν επιτρέπεται η αναρρόφηση υγρών.

- Η μηχανή δεν προορίζεται για χρήση από άτομα (συμπεριλαμβανομένων των παιδιών) με μειωμένες σωματικές, αισθητηριακές ή διανοητικές ικανότητες ή χωρίς εμπειρία και τεχνογνωσία.
- ΠΡΟΣΟΧΗ: Τα παιδιά θα πρέπει να επιβλέπονται προκειμένου να εξασφαλίζεται ότι δεν παίζουν με τη συσκευή.
- ΠΡΟΕΙΔΟΠΟΙΗΣΗ: Οι χειριστές πρέπει να εκπαιδεύονται κατάλληλα για τη χρήση της μηχανής αυτής.
- ΠΡΟΣΟΧΗ: Τα στοιχεία της συσκευασίας μπορεί να αποτελέσουν δυνητικό κίνδυνο (πχ. πλαστικές σακούλες): φυλάξτε τα μακριά από παιδιά, ζώα και άτομα που δεν έχουν επίγνωση των ενεργειών τους.
- Για μια σωστή απόρριψη της συσκευασίας ακολουθήστε τους τοπικούς κανονισμούς.
- Βεβαιωθείτε ότι οι ηλεκτρικές τιμές που υποδεικνύονται στην πινακίδα των τεχνικών στοιχείων ανταποκρίνονται σε εκείνα του δικτύου όπου πρόκειται να συνδεθεί η συσκευή και ότι η υποδοχή συμμορφώνεται με την υποδοχή της συσκευής.

- Βεβαιωθείτε ότι ηλεκτρικό καλώδιο είναι πάντα ξετυλιγμένο κατά τη διάρκεια χρήσης του αναρροφητήρα.
- Μην αγγίζετε/χρησιμοποιείτε το βύσμα και την ηλεκτρική σκούπα με βρεγμένα χέρια.
- Μην κάνετε την αναρρόφηση υλικών που μπορεί να καταστρέψουν τα στοιχεία φιλτραρίσματος (πχ. κομμάτια γυαλιού, μετάλλου κλπ).
- Μην τραβάτε ποτέ και μην ανασηκώνετε τη συσκευή από το ηλεκτρικό καλώδιο.
- Μην βυθίζετε τη συσκευή σε νερό για τον καθαρισμό και μην την πλένετε με πίδακες νερού.
- Μην χρησιμοποιείτε τη συσκευή πάνω από το ύψος των 2000 m
- ΠΡΟΕΙΔΟΠΟΙΗΣΗ: Η εν λόγω συσκευή δεν είναι κατάλληλη για τη συλλογή επικίνδυνων ουσιών.
- ΠΡΟΣΟΧΗ: Μην αναρροφάτε εύφλεκτες, εκρηκτικές, τοξικές ουσίες/μείγματα πυρακτώσεως. Η μέγιστη επιτρεπόμενη θερμοκρασία χρήσης είναι 40°C (104°F).

Προσοχή: Κάθε χρήση διαφορετική από εκείνη που υποδεικνύεται στο παρόν εγχειρίδιο μπορεί να αποτελέσει κίνδυνο και επομένως θα πρέπει να αποφεύγεται.

Προσοχή: Μην αφήνετε χωρίς επίβλεψη τη λειτουργική συσκευή, αφαιρείτε πάντα το βύσμα από την ηλεκτρική πρίζα σε περίπτωση μη χρήσης και κρατήστε τη μακριά από παιδιά ή από άτομα που δεν έχουν επίγνωση των ενεργειών τους.

- ΠΡΟΣΟΧΗ: η συσκευή πρέπει να χρησιμοποιείται, συναρμολογείται, επισκευάζεται και να μεταφέρεται σε μια σταθερή επίπεδη και ασφαλή επιφάνεια.
- ΠΡΟΣΟΧΗ: Η συσκευή πρέπει να αποθηκεύεται λαμβάνοντας υπόψη το βάρος της σε επίπεδη, ασφαλή και χωρίς κλίση επιφάνεια μόνο σε κλειστούς χώρους και χωρίς υγρασία.
- ΠΡΟΣΟΧΗ: Δεν επιτρέπεται η χρήση της συσκευής σε εξωτερικό χώρο ή αν υπάρχει υγρασία ή χαμηλές θερμοκρασίες.
- ΠΡΟΣΟΧΗ: Μην στρέφετε το άνοιγμα του αναρροφητήρα προς μέρη του σώματος ανθρώπων ή ζώων - όπως μάτια, αυτιά, στόμα, κλπ. Μπορεί να είναι πολύ επικίνδυνο.
- ΠΡΟΣΟΧΗ: Αν η συσκευή είναι εξοπλισμένη με πρόσθετη υποδοχή, βεβαιωθείτε ότι η ηλεκτρική συσκευή δεν υπερβαίνει την ισχύ που αναφέρεται στην υποδοχή. Σε περίπτωση μη τήρησης του κανονισμού αυτού μπορεί να προκληθεί πυρκαγιά και τραυματισμός ή και θάνατος του χρήστη.
- ΠΡΟΕΙΔΟΠΟΙΗΣΗ: Μην αφήνετε το ηλεκτρικό καλώδιο να έρχεται σε επαφή με περιστρεφόμενες βούρτσες καθαρισμού χαλιών.
- ΠΡΟΣΟΧΗ: Χρησιμοποιείτε μόνο τα αξεσουάρ που παρέχονται με τη συσκευή ή εκείνα που ορίζονται στο εγχειρίδιο των οδηγιών. Η χρήση άλλων αξεσουάρ μπορεί να θέσει σε κίνδυνο την ασφάλεια.
- ΠΡΟΣΟΧΗ: Η συσκευή δεν είναι κατάλληλη για χώρους όπου οι ηλεκτροστατικές εκκενώσεις ή σπίθες μπορεί να προκαλέσουν ζημιές στα ηλεκτρικά εξαρτήματα ή σε πρόσωπα.

Προσοχή: απαγορεύεται οποιαδήποτε τροποποίηση της συσκευής. Η παραβίαση έχει ως αποτέλεσμα την ακύρωση της εγγύησης του κατασκευαστή και μπορεί να προκαλέσει πυρκαγιά, βλάβες έως και το θάνατο του χρήστη.

Ο κατασκευαστής δεν φέρει καμιά ευθύνη για ζημιές σε άτομα ή πράγματα λόγω της αποτυχημένης τήρησης των οδηγιών αυτών ή αν η συσκευή αυτή χρησιμοποιείται με παράλογο τρόπο.

Αφαιρείτε πάντα το βύσμα από την ηλεκτρική πρίζα πριν εκτελέσετε οποιαδήποτε εργασία.
Μετά από κάθε χρήση και πριν στείλετε τη συσκευή για συντήρηση εκτελέστε τον καθαρισμό της συσκευής στο σύνολό της για την αποφυγή κινδύνων.

- Για τη διασφάλιση μιας ασφαλούς και σταθερής λειτουργίας της συσκευής, εκτελείτε περιοδικά μια τακτική συντήρηση συμπεριλαμβανομένου της επαλήθευσης ακεραιότητας των πλαστικών μερών, του κιτ φιλτραρίσματος, της στεγάνωσης των τσιμουχών και της σωστής λειτουργίας του μηχανισμού ελέγχου.
- Ελέγχετε τακτικά το ηλεκτρικό καλώδιο για ζημιές, όπως εκδορές, ρωγμές ή φθορά. Αντικαταστήστε το καλώδιο πριν το χρησιμοποιήσετε ξανά.
- Η αντικατάσταση του κατεστραμμένου καλωδίου πρέπει να γίνεται από την υπηρεσία τεχνικής εξυπηρέτησης ή από εξειδικευμένο και εξουσιοδοτημένο προσωπικό.
- Χρησιμοποιώντας ηλεκτρικά καλώδια προέκτασης, βεβαιωθείτε ότι έχουν τουλάχιστον το ίδιο τμήμα του καλωδίου τροφοδοσίας και δεν έρχονται σε επαφή με υγρά ή αγώγιμες επιφάνειες.
- Ο καθαρισμός δεν πρέπει να εκτελείται από παιδιά χωρίς επίβλεψη.
- Οι εργασίες συντήρησης και επισκευής πρέπει να εκτελούνται πάντα από προσωπικό εξουσιοδοτημένο από τον κατασκευαστή ή με αναγνωρισμένο τίτλο σπουδών. Τα μέρη που μπορεί να έχουν υποστεί ζημιά θα πρέπει να αντικαθίστανται μόνο με γνήσια ανταλλακτικά.
- Για να διατηρείτε την τέλεια αποδοτικότητα της συσκευής για την απορρόφηση της σκόνης είναι αναγκαίο να καθαρίζετε το φίλτρο πολυεστέρα τινάζοντάς το μετά από κάθε χρήση και να αντικαθιστάτε τη σακούλα φίλτρου αν είναι γεμάτη.
- Προχωρήστε στον καθαρισμό της συσκευή στο σύνολό της μετά τη χρήση. Αδειάστε τα δοχεία, τινάξτε τα φίλτρα, αντικαταστήστε τη σακούλα φίλτρου αν είναι γεμάτη και περάστε ένα υγρό πανί στις επιφάνειες πριν την αποθηκεύσετε.

ΘΟΡΥΒΟΣ

Τιμές που μετριούνται σύμφωνα με τους κανονισμούς EN 60704-1 (1997)/ EN 60704-2-1 (2001) ISO3744.
Η μέτρηση του επιπέδου ηχητικής πίεσης της μηχανής είναι 68 dB(A)

ΔΟΝΗΣΕΙΣ

Η τιμή των δονήσεων χεριού-βραχίονα στο σωλήνα αναρρόφησης είναι κατώτερες από 2,5 m/s^2 όπως συνίσταται στο πρότυπο ISO 5349-1. Υπό δυσμενείς συνθήκες τροφοδοσίας, η συσκευή μπορεί να προκαλέσει παροδικές πτώσεις τάσης.

ΠΕΡΙΓΡΑΦΗ ΕΞΑΡΤΗΜΑΤΩΝ (ΣΕΛ 131)

A - Κεφαλή
B - Διακόπτης
E - Άγκιστρα για τη σύσφιξη του κινητήρα στο στέλεχος
F - Στέλεχος
H - Στόμιο αναρρόφησης
I - Περιστρεφόμενοι τροχοί
K - Βασικό φίλτρο που θα πρέπει να τοποθετείται στο στέλεχος
L - Σακούλα φίλτρου που θα πρέπει να εφαρμόζεται απευθείας στο στόμιο αναρρόφησης. Η χρήση του δεν αποκλείει τη χρήση του φίλτρου πολυεστέρα που θα πρέπει έτσι και αλλιώς να χρησιμοποιείται.
M - Λαβή
N - Εύκαμπτος σωλήνας
O - Σωλήνας
P - Βούρτσα διπλής χρήσης
Q - Επίπεδος σωλήνας εκτόξευσης
S - Πινέλο

ΑΝΑΡΡΟΦΗΣΗ ΣΚΟΝΗΣ / ΤΡΟΠΟΣ ΕΡΓΑΣΙΑΣ (ΣΕΛ 132)

Βάλτε το φίλτρο πολυεστέρα στο στέλεχος (Εικ. 1)
Τοποθετήστε την κεφαλή στο στέλεχος και μπλοκάρετέ την με τα άγκιστρα (Εικ. 3)
Βάλτε τον εύκαμπτο σωλήνα στο στόμιο (Εικ.4)
Βάλτε στο άκρο του εύκαμπτου σωλήνα τη λαβή και τις προεκτάσεις (Εικ. 5)
Επιλέξτε και συνδέστε το καταλληλότερο αξεσουάρ
Αν προβλέπεται η χρήση φίλτρου από χαρτί, βάλτε το στο στέλεχος τοποθετώντας το στον εκτροπέα (Εικ. 7)
Ενεργοποιήστε τη συσκευή αφού έχετε βάλει το βύσμα στην ηλεκτρική πρίζα (Εικ. 6)

ΤΕΧΝΙΚΕΣΠΡΟΔΙΑΓΡΑΦΕΣ

	V-CAN-10
Τάση/Συχνότητα	220-240 Volt/50-60 Hz
Ονομαστική ισχύς	700 W
Ρυθμόςροής αέρα	104 m^3/h
Χωρητικότητα σακούλας	6 L
Μήκος Καλωδίουτροφοδοσίας	8 m
Βάρος	3,7 kg
Στάθμη πίεσηςθορύβου [dBA]	68 dB
Στάθμη Ηχητικής ισχύος LwA + Αβεβαιότητα KwA [dBA]	78 dB
Κλάση κατασκευής	II
Βαθμός προστασίας	IP20

SYMBOL CE OZNAČUJE EVROPSKOU SHODU A ZNAMENÁ, ŽE VÝROBEK JE V SOULADU SE ZÁKLADNÍMI POŽADAVKY, KTERÉ STANOVUJÍ SMĚRNICE TÝKAJÍCÍ SE BEZPEČNOSTI, OCHRANY VEŘEJNÉHO ZDRAVÍ, OCHRANY SPOTŘEBITELE, ATD.

TYTO SYMBOLY JSOU POUŽITY S CÍLEM PŘIPOMENOUT OBSLUZE, ŽE JE NEZBYTNÉ VĚNOVAT ZVÝŠENOU POZORNOST OPERACÍM, KTERÉ MOHOU ZPŮSOBIT ZRANĚNÍ, NEBO DOKONCE SMRT, SAMOTNÉMU PROVOZOVATELI NEBO OSOBÁM ČI ZVÍŘATŮM V BLÍZKOSTI.
KROMĚ TOHO OPERACE OZNAČENY TÍMTO SYMBOLEM MOHOU POŠKODIT, I NEVRATNĚ, VYSAVAČ.

UPOZORNĚNÍ: PŘED ZAPNUTÍM VYSAVAČE SI PŘEČTETE TENTO NÁVOD. UDRŽUJTE TENTO NÁVOD PORUCE PRO RYCHLOU KONZULTACI. TENTO NÁVOD K POUŽITÍ PEČLIVĚ USCHOVEJTE.

NEVYHAZUJTE ELEKTRICKÁ ZAŘÍZENÍ SPOLU S DOMOVNÍM ODPADEM. V SOULADU S EVROPSKOU SMĚRNICÍ 2012/19/EU O ODPADNÍCH ELEKTRICKÝCH A ELEKTRONICKÝCH ZAŘÍZENÍCH (OEEZ) A JEJÍHO PŘIJETÍ VNITROSTÁTNÍMI PRÁVNÍMI PŘEDPISY, MUSÍ BÝT ELEKTRICKÉ PŘÍSTROJE, KTERÉ JIŽ NEJSOU FUNKČNÍ PRO POUŽITÍ, SHROMAŽĎOVÁNY ODDĚLENĚ A ODEVZDÁNY PRO EKOLOGICKOU LIKVIDACI.

ÚVOD

Tento návod popisuje funkce vašeho vysavače.
Je odpovědností kupujícího ujistit se, že vysavač bude používat osoby, které si přečetly tento návod.
Kupující není oprávněn žádným způsobem měnit ani manipulovat s vysavačem, v opačném případě to vede ke zrušení platnosti záruky a zproštění výrobce veškeré odpovědnosti za případné škody na majetku nebo osobách.
V případě ztráty nebo poškození návodu k obsluze se obraťte na výrobce.
V případě prodeje vysavače předejte tento návod budoucímu majiteli nebo poskytněte výrobci jeho kontaktní údaje.
Před dodáním byl vysavač podroben elektrickému testování v souladu s přísnými vnitřními postupy a pomocí moderní elektrické testovací instrumentace, každoročně kalibrované, s cílem zajistit jeho správný provoz.

ZAMÝŠLENÉ POUŽITÍ

Zařízení vhodné pro vysávání prachu a malých nečistot, nelze použít k odsávání kapalin.
Robustní a výkonný, snadno ovladatelný, s dodaným příslušenstvím se stává skutečně účinným nástrojem pro hluboké a rychlé čištění.
Tento přístroj je určen pro komerční použití, například v hotelech, školách, nemocnicích, firmách, obchodech, kancelářích a pronajímaných místnostech.

BEZPEČNOSTNÍ OPATŘENÍ, KTERÁ MUSÍ BÝT PŘÍSNĚ DODRŽOVÁNA - BEZPEČNÉ POUŽITÍ

Před použitím vysavače si pečlivě přečtěte návod, abyste vždy pracovali v maximálním bezpečí.

Pozor: Před použitím musí být přístroj správně namontován ve všech svých částech. Ověřte, zda jsou určené filtrační prvky řádně namontovány a efektivní.

Pozor: Pouze pro vnitřní použití.
Upozornění: Vysávejte pouze suché materiály.
Pozor: Nevysávejte kapaliny.

- Tento přístroj není určen pro použití osobami (včetně dětí) se sníženými fyzickými, smyslovými nebo duševními schopnostmi, nebo bez patřičných zkušeností a odborných znalostí.
- POZOR: Děti musí být pod dohledem, aby si s přístrojem nehrály.
- UPOZORNĚNÍ: Provozovatelé musí být řádně vyškoleni o používání tohoto přístroje.
- POZOR: Části obalu mohou představovat potenciální nebezpečí (například plastový sáček): uložte je mimo dosah dětí, zvířat a osob, které si nejsou vědomy svých činů.
- Pro správnou likvidaci obalu postupujte podle místních předpisů.
- Ujistěte se, že elektrické hodnoty uvedené na štítku s technickými údaji odpovídají údajům sítě, ke které chcete přístroj připojit a že zásuvka je v souladu se zástrčkou přístroje.
- Ujistěte se, že napájecí kabel je vždy plně odvinut během použití vysavače.
- Nedotýkejte se zástrčky vysavače s mokrýma rukama.
- Nevysávejte materiály, které by mohly poškodit filtrační prvky (např kousky skla, kovu,

atd.).
- Nikdy netahejte nebo nezvedejte přístroj pomocí napájecího kabelu.
- Neponořujte přístroj do vody pro čištění, ani jej nemyjte s proudy vody.
- Nepoužívejte přístroj nad 2000 m nad mořem.
- UPOZORNĚNÍ: Tento přístroj není vhodný pro sběr nebezpečných prachů.
- POZOR: Nevysávejte horké, hořlavé, výbušné, toxické látky/směsi. Maximální přípustná teplota pro používání je 40°C (104°F).

Pozor: Jakékoli jiné použití než to, které je uvedeno v tomto návodu, může představovat nebezpečí, proto se mu třeba vyhnout.

Pozor: Nenechávejte bez dozoru přístroj v provozu, vždy vytáhněte zástrčku ze zásuvky v případě nepoužití a stále jej udržujte mimo dosah dětí a osob, které si nejsou vědomy svých činů.

- POZOR: přístroj musí být používán, montován, opravován a přepravován na rovném a bezpečném povrchu bez naklonění.
- POZOR: Tento přístroj musí být skladován s ohledem na jeho hmotnost na stabilním, bezpečném a nenakloněném povrchu, pouze v uzavřeném prostředí bez vlhkosti.
- POZOR: Tento přístroj nelze používat venku nebo ve vlhkém prostředí nebo při nízkých teplotách.
- POZOR: Nikdy neotáčejte sací otvor směrem k částem těla osob nebo zvířat - jako jsou oči, uši, ústa, atd., může to být velmi nebezpečné.
- POZOR: Pokud je přístroj opatřen přídavným výstupem, ujistěte se, že elektrický nástroj nepřekročí výkon uvedený na zásuvce. Nedodržení tohoto pravidla může vést k požáru a zranění nebo úmrtí uživatele.
- UPOZORNĚNÍ: Zabraňte, aby se napájecí kabel dostal do kontaktu s rotujícími kartáči klepače koberců.
- POZOR: Používejte pouze příslušenství dodávané s přístrojem, nebo příslušenství, specifikováno v návodu k obsluze. Použití jiného příslušenství může negativně ovlivnit bezpečnost.
- POZOR: Přístroj není vhodný pro prostředí, kde elektrostatické výboje nebo jiskry mohou způsobit poškození elektrických součástek nebo osob.

Pozor: je zakázána jakákoliv úprava přístroje. Manipulace vede ke zrušení platnosti záručního listu výrobce, kromě toho může být příčinou vzniku požáru, poškození nebo smrti uživatele.

Výrobce nenese žádnou odpovědnost za škody na zdraví nebo na majetku v důsledku nedodržení těchto pokynů nebo pokud je přístroj používán nepřiměřeně.

Před prováděním jakéhokoliv typu zásahu vždy vytáhněte zástrčku ze zásuvky.
Po každém použití a před odesláním přístroje do údržby vyčistěte spotřebiče v každé jeho části, aby se zabránilo riziku.

- S ohledem na bezpečný a nepřetržitý provoz přístroje pravidelně provádějte řádnou údržbu, včetně ověření integrity plastových dílů, filtrační sestavy, nepropustnosti těs-

nění a správné funkčnosti řídícího mechanismu.
- Pravidelně kontrolujte napájecí kabel s cílem vyhledat poškození, jako jsou řezy, odřeniny, praskliny nebo stárnutí. Před dalším použitím kabel vyměňte.
- Výměnu poškozeného kabelu musí provést technický servis nebo jiná oprávněná osoba s uznávanou kvalifikací.
- Při použití elektrických prodlužovacích šňůr se ujistěte, zda mají alespoň stejný průřez jako napájecí kabel a dbejte na to, aby se nedostaly do styku s kapalinami nebo vodivými povrchy.
- Čištění nesmí provádět děti, pokud nejsou pod dohledem.
- Údržbu a opravy musí vždy provádět personál pověřený výrobcem nebo osoba s uznávanou kvalifikací; součásti, které případně mohou selhat, musí být nahrazeny pouze s originálními náhradními díly.
- Pro uchování dokonalé účinnosti přístroje pro odsávání prachu je nezbytné čistit polyesterový filtr po každém použití a vyměnit filtrační sáček, pokud je plný.
- Přejděte k čištění přístroje ve všech jeho částech po použití; vyprázdněte nádrž, vyklepejte filtry, vyměňte filtrační sáček, když je plný a otřete vlhkým hadříkem na povrchu před jeho uložením.

HLUK
Hodnoty naměřené v souladu s normami ČSN EN 60704-1 (1997)/ČSN EN 60704-2-1 (2001) ISO3744.
Měření hladiny akustického tlaku stroje je 68 dB (A)

VIBRACE
Hodnota vibrací na ruku -paži na sací hadici je nižší než 2,5 m/s^2, jak je doporučeno v ISO 5349-1.
Za nepříznivých podmínek napájení může přístroj způsobit přechodné úbytky napětí.

POPIS KOMPONENTŮ (STR. 131)
A - Hlava
B - Spínač
E - Háčky pro uchycení bloku motoru na dříku
F - Dřík
H - Sací nátrubek
I - Otočná kolečka
K - Hlavní filtr k vložení do dříku
L - Filtrační sáček k použití přímo na sacím nátrubku. Jeho použití nevylučuje použití polyesterového filtru, který má být nicméně použit.
M - Rukojeť
N - Pružná hadice
O - Trubka
P - Dvojúčelový kartáč
Q - Plochá tryska
S - Štětec

ODSÁVÁNÍ PRACHU / POSTUP (STR.132)

Vložte polyesterový filtr do dříku (Obr. 1)
Sestavte hlavu na dříku a zablokujte ji s háčky (Obr. 3)
Vložte pružnou hadici do nátrubku (Obr. 4)
Nasuňte na konec pružné hadice rukojeť a rozšíření (Obr. 5)
Zvolte a připojte nejvhodnější příslušenství
Když se předpokládá použití papírového filtru, vložte jej do dříku nasunutím na deflektor (Obr. 7)
Zapněte přístroj po připojení zástrčky do zásuvky (Obr. 6).

TECHNICKÉ ÚDAJE

	V-CAN-10
Napětí/Frekvence	220-240 Volt/50-60 Hz
Jmenovitý příkon	700 W
Průtok vzduchu	104 m^3/h
Kapacita sáčku	6 L
Délka síťového kabelu	8 m
Hmotnost	3,7 kg
Hladina akustického tlaku LpA [dBA]	68 dB
Hladina akustického výkonu LwA + Kolísavost KwA [dBA]	78 dB
Třída požární odolnosti	II
Stupeň ochrany	IP20

SYMBOL CE OZNAČUJE EURÓPSKOU ZHODU A ZNAMENÁ, ŽE VÝROBOK JE V SÚLADE SO ZÁKLADNÝMI POŽIADAVKAMI, KTORÉ STANOVUJÚ SMERNICE O BEZPEČNOSTI, OCHRANE VEREJNÉHO ZDRAVIA, OCHRANE SPOTREBITEĽA, ATĎ.

TIETO SYMBOLY SÚ POUŽITÉ S CIEĽOM PRIPOMENÚŤ OBSLUHE, ŽE JE NEVYHNUTNÉ VENOVAŤ ZVÝŠENÚ POZORNOSŤ OPERÁCIÁM, KTORÉ MOŽU SPOSOBIŤ ZRANENIE, ALEBO DOKONCA SMRŤ, SAMOTNÉMU PREVÁDZKOVATEĽOVI ALEBO OSOBÁM ČI ZVIERATÁM V BLÍZKOSTI.
OKREM TOHO OPERÁCIE OZNAČENÉ TÝMTO SYMBOLOM MÔŽU POŠKODIŤ, I NENÁVRATNE, VYSÁVAČ.

UPOZORNENIE: PRED ZAPNUTÍM VYSÁVAČA SI PREČÍTAJTE TENTO NÁVOD K OBSLUHE. UDRŽUJTE TENTO NÁVOD PORUKE PRE RÝCHLU KONZULTÁCIU. TENTO NÁVOD K OBSLUHE STAROSTLIVO USCHOVAJTE.

NEVYHADZUJTE ELEKTRICKÉ ZARIADENIA SPOLU S DOMOVÝM ODPADOM. V SÚLADE S EURÓPSKOU SMERNICOU 2012/19/EÚ O ODPADE Z ELEKTRICKÝCH A ELEKTRONICKÝCH ZARIADENÍ (OEEZ) A JEJ PRIJATIA VNÚTROŠTÁTNYMI PRÁVNYMI PREDPISMI MUSIA BYŤ ELEKTRICKÉ PRÍSTROJE, KTORÉ UŽ NIE SÚ FUNKČNÉ PRE POUŽITIE, ZBIERANÉ ODDELENE A ODOVZDANÉ PRE EKOLOGICKÚ LIKVIDÁCIU.

ÚVOD

Tento návod popisuje funkcie vášho vysávača.
Je zodpovednosťou kupujúceho uistiť sa, že vysávač budú používať osoby, ktoré si prečítali tento návod.
Kupujúci nie je oprávnený žiadnym spôsobom meniť ani manipulovať s vysávačom, v opačnom prípade to vedie k zrušeniu platnosti záruky a zbaveniu výrobcu všetkej zodpovednosti za prípadné škody na majetku alebo osobách.
V prípade straty alebo poškodenia návodu k obsluhe sa obráťte na výrobcu.
V prípade predaja vysávača odovzdajte tento návod k obsluhe budúcemu majiteľovi alebo poskytnite výrobcovi jeho kontaktné údaje. Pred dodaním bol vysávač podrobený elektrickému testovaniu v súlade s prísnymi vnútornými postupmi a pomocou modernej elektrickej testovacej inštrumentácie, každoročne kalibrovanej, s cieľom zabezpečiť jeho správnu prevádzku.

ZAMÝŠĽANÉ POUŽITIE

Zariadenie vhodné pre vysávanie prachu a malých nečistôt, nemožno použiť na odsávanie kvapalín.
Robustný a výkonný, ľahko ovládateľný, s dodaným príslušenstvom sa stáva skutočne účinným nástrojom pre hlboké a rýchle čistenie. Tento prístroj je určený pre komerčné použitie, napríklad v hoteloch, školách, nemocniciach, firmách, obchodoch, kanceláriách a prenajímaných miestnostiach.

BEZPEČNOSTNÉ OPATRENIA, KTORÉ SA MUSIA PRÍSNE MAJÚ DODRŽIAVAŤ - BEZPEČNÉ POUŽITIE

Pred použitím vysávača si pozorne prečítajte návod, aby ste vždy pracovali v maximálnom bezpečí.

Pozor: Pred použitím musí byť prístroj správne namontovaný vo všetkých svojich častiach. Skontrolujte, či sú určené filtračné prvky riadne namontované a efektívne.

Pozor: Len pre vnútorné použitie.
Upozornenie: Vysávajte len suché materiály.
Pozor: Nevysávajte kvapaliny.

- Tento prístroj nie je určený pre použitie osobami (vrátane detí) so zníženými fyzickými, zmyslovými alebo duševnými schopnosťami, alebo bez patričných skúseností a odborných znalostí.
- POZOR: Deti musia byť pod dohľadom, aby sa nehrali s prístrojom.
- UPOZORNENIE: Prevádzkovatelia musia byť riadne vyškolení o používaní tohto prístroja.
- POZOR: Časti obalu môžu predstavovať potenciálne nebezpečenstvo (napríklad plastový sáčok): uložte ho mimo dosahu detí, zvierat a osôb, ktoré si nie sú vedomé svojich činov.
- Pre správnu likvidáciu obalu postupujte podľa miestnych predpisov.
- Uistite sa, že elektrické hodnoty uvedené na štítku s technickými údajmi zodpovedajú údajom siete, ku ktorej chcete prístroj pripojiť a že zásuvka je v súlade so zástrčkou prístroja.
- Uistite sa, že napájací kábel je vždy plne odvinutý počas použitia vysávača.

- Nedotýkajte sa zástrčky vysávača s mokrými rukami.
- Nevysávajte materiály, ktoré by mohli poškodiť filtračné prvky (napr kúsky skla, kovu, atď.).
- Nikdy neťahajte alebo nezdvíhajte prístroj pomocou napájacieho kábla.
- Neponárajte prístroj do vody na čistenie, ani ho neumývajte s prúdmi vody.
- Nepoužívajte prístroj nad 2000 m nad morom.
- UPOZORNENIE: Tento prístroj nie je vhodný pre zber nebezpečných prachov.
- POZOR: Nevysávajte horúce, horľavé, výbušné, toxické látky/zmesi. Maximálna prípustná teplota pre používanie je 40°C (104°F).

Pozor: Akékoľvek iné použitie než to, ktoré je uvedené v tomto návode, môže predstavovať nebezpečenstvo, preto sa mu treba vyhnúť.

Pozor: Nenechávajte bez dozoru prístroj v prevádzke, vždy vytiahnite zástrčku zo zásuvky v prípade nepoužitia a stále ho udržujte mimo dosahu detí a osôb, ktoré si nie sú vedomé svojich činov.

- POZOR: prístroj musí byť používaný, montovaný, opravovaný a prepravovaný na rovnom a bezpečnom povrchu bez naklonenia.
- POZOR: Tento prístroj musí byť skladovaný vzhľadom na jeho hmotnosť na stabilnom, bezpečnom a nenaklonenom povrchu, len v uzavretom prostredí bez vlhkosti.
- POZOR: Tento prístroj nemožno používať vonku alebo vo vlhkom prostredí alebo pri nízkych teplotách.
- POZOR: Nikdy neotáčajte sací otvor smerom k častiam tela osôb alebo zvierat - ako sú oči, uši, ústa, atď., môže to byť veľmi nebezpečné.
- POZOR: Pokiaľ je prístroj vybavený prídavným výstupom, uistite sa, že elektrický nástroj neprekročí výkon uvedený na zásuvke. Nedodržanie tohto pravidla môže viesť k požiaru a zraneniu alebo úmrtiu užívateľa.
- UPOZORNENIE: Zabráňte, aby sa napájací kábel dostal do kontaktu s rotujúcimi kefami klepáča na koberce.
- POZOR: Používajte len príslušenstvo dodávané s prístrojom, alebo príslušenstvo, špecifikované v návode na obsluhu. Použitie iného príslušenstva môže negatívne ovplyvniť bezpečnosť.
- POZOR: Prístroj nie je vhodný pre prostredie, kde elektrostatické výboje alebo iskry môžu spôsobiť poškodenie elektrických súčiastok alebo osôb.

Pozor: je zakázaná akákoľvek úprava prístroja. Manipulácia vedie k zrušeniu platnosti záručného listu výrobcu, okrem toho môže byť príčinou vzniku požiaru, poškodenia alebo smrti užívateľa.

Výrobca nenesie žiadnu zodpovednosť za škody na zdraví alebo na majetku v dôsledku nedodržania týchto pokynov alebo ak je prístroj používaný neprimerane.

Pred prevádzaním akéhokoľvek typu zásahu vždy vytiahnite zástrčku z prúdovej zásuvky.
Po každom použití a pred odoslaním prístroja do údržby vyčistite spotrebič v každej jeho časti, aby sa zabránilo riziku.

- S ohľadom na bezpečnú a nepretržitú prevádzku prístroja pravidelne vykonávajte riadnu údržbu, vrátane overenia integrity plastových dielov, filtračnej zostavy, nepriepustnosti tesnení a správnej funkčnosti riadiaceho mechanizmu.
- Pravidelne kontrolujte napájací kábel s cieľom vyhľadať poškodenia, ako sú rezy, odreniny, praskliny alebo starnutia. Pred ďalším použitím kábel vymeňte.
- Výmenu poškodeného kábla musí vykonať technický servis alebo iná oprávnená osoba s uznávanou kvalifikáciou.
- Pri použití elektrických predlžovacích šnúr sa uistite, či majú aspoň rovnaký prierez ako napájací kábel a dbajte na to, aby sa nedostali do kontaktu s kvapalinami alebo vodivými povrchmi.
- Čistenie nesmú vykonávať deti, pokiaľ nie sú pod dohľadom.
- Údržbu a opravy musí vždy vykonávať personál poverený výrobcom alebo osoba s uznávanou kvalifikáciou; súčasti, ktoré prípadne môžu zlyhať, musia byť nahradené len s originálnymi náhradnými dielmi.
- Pre uchovanie dokonalej účinnosti prístroja pre odsávanie prachu je nevyhnutné čistiť polyesterový filter po každom použití a vymeniť filtračné vrecko, ak je plné.
- Prejdite k čisteniu prístroja vo všetkých jeho častiach po použití; vyprázdnite nádrž, vyklepte filtre, vymeňte filtračné vrecko, keď je plné a utrite vlhkou handričkou na povrchu pred jeho uložením.

HLUK

Hodnoty namerané v súlade s normami STN EN 60704-1 (1997)/STN EN 60704-2-1 (2001) ISO3744.
Meranie hladiny akustického tlaku stroja je 68 dB (A)

VIBRÁCIE

Hodnota vibrácií na ruku -pažu na sacej hadici je nižšia ako 2,5 m/s^2, ako sa odporúča v ISO 5349-1.
Za nepriaznivých podmienok napájania môže prístroj spôsobiť prechodné úbytky napätia.

POPIS KOMPONENTOV (STR. 131)

A - Hlava
B - Spínač
E - Háčiky pre uchytenie bloku motora na drieku
F - Driek
H - Sací nátrubok
I - Otočné kolieska
K - Hlavný filter na vloženie do drieku
L - Filtračné vrecko na použitie priamo na sacom nátrubku Jeho použitie nevylučuje použitie polyesterového filtra, ktorý má byť tiež použitý.
M - Rukoväť
N - Pružná hadica
O - Trubka
P - Dvojúčelová kefa
Q - Plochá tryska
S - Štetec

ODSÁVANIE PRACHU/POSTUP (STR. 132)

Vložte polyesterový filter do drieku (Obr. 1)
Zostavte hlavu na drieku a zablokujte ju s háčikmi (Obr. 3)
Vložte pružnú hadicu do nátrubku (Obr. 4)
Nasuňte na koniec pružnej hadice rukoväť a rozšírenia (Obr. 5)
Zvoľte a pripojte najvhodnejšie príslušenstvo
Keď sa predpokladá použitie papierového filtra, vložte ho do drieku nasunutím na deflektor (Obr. 7)
Zapnite prístroj po pripojení zástrčky do zásuvky (Obr. 6)

TEHNIČNI PODATKI

	V-CAN-10
Napetost/Frekvenca	220-240 Volt/50-60 Hz
Nazivna moč	700 W
Stopnja zračnega pretoka	104 m^3/h
Nosilnost vrečke	6 L
Dolžina napajalnega kabla	8 m
Teža	3,7 kg
Nivo zvočnega tlaka LpA [dBA]	68 dB
Nivo hrupa ob obremenitvi LwA + Negotovost KwA [dB]	78 dB
Razred konstrukcije	II
Stopnja zaščite	IP20

ZNAK ZA „EVROPSKO SKLADNOST“, KI OZNAČUJE IZDELEK KOT SKLADEN Z BISTVENIMI ZAHTEVAMI DIREKTIV ZA VARNOST, JAVNO ZDRAVJE, VARSTVO POTROŠNIKOV ITD.

TA SIMBOLOGIJA BO OPOMINJALA UPRAVLJAVCA, NAJ BO ŠE POSEBEJ PREVIDEN PRI POSTOPKIH, KI LAHKO UPRAVLJALCU TER OSEBAM ALI ŽIVALIM V BLIŽINI POVZROČIJO POŠKODBE, TUDI S SMRTNIM IZIDOM.
POSTOPKI IZ TE SIMBOLOGIJE LAHKO POVZROČIJO NEPOPRAVLJIVO ŠKODO SAMEMU SESALCU.

OPOZORILO: NATANČNO PREBERITE TA NAVODILA ZA UPORABO PREDEN VKLJUČITE SESALEC. NAVODILA ZA UPORABO IMEJTE VEDNO NA DOSEGU ZA HITER PREGLED. NAVODILA ZA UPORABO SKRBNO SHRANITE.

ELEKTRIČNIH NAPRAV NE ZAVRZITE MED GOSPODINJSKE ODPADKE. V SKLADU Z EVROPSKO DIREKTIVO 2012/19/EU O ELEKTRIČNIH NAPRAVAH IN ODPADNIH ELEKTRIČNIH NAPRAVAH (RAEE) IN NJENIM SPREJETJEM V DRŽAVNI ZAKONODAJI JE TREBA ELEKTRIČNE NAPRAVE, KI NISO VEČ V UPORABI, ZBIRATI LOČENO, DA BI SE LE-TE EKOLOŠKO ODVRGLO.

UVOD

Ta navodila za uporabo opisujejo funkcije vašega sesalca.
Kupčeva odgovornost je, da se prepriča, da sesalec uporabljajo le osebe, ki so se seznanile s temi navodili za uporabo.
Kupcu ni dovoljeno kakorkoli spreminjati ali posegati v sesalec, saj bo garancija razveljavljena, proizvajalec pa oproščen vsakršne odgovornosti za kakršno koli škodo nastalo predmetom ali osebam. V primeru izgube ali poškodbe priročnika za uporabo se obrnite na proizvajalca.
V primeru prodaje sesalca vas naprošamo, da bodočemu lastniku predate tudi priročnik z navodili za uporabo ali da mu podate informacije o proizvajalcu.
Za zagotovitev pravilnega delovanja sesalca je le-ta pred predajo na električnem preskušanju po strogih notranjih postopkih in s sodobno električno instrumentacijo za preizkušanje, ki je kalibrirana vsako leto.

PREDVIDENA UPORABA

Naprava je primerna za sesanje prahu in drobnih stvari Ni primerna za sesanje tekočin.
Robusten in močan, enostaven za uporabo, z uporabo dodatkov je izjemno učinkovito orodje za globinsko in hitro čiščenje.
Ta stroj je zasnovan za komercialno rabo, na primer za hotele, šole, bolnice, podjetja, trgovine, pisarne in podjetja za najem.

VARNOSTNA NAVODILA, KI JIH JE TREBA STROGO UPOŠTEVATI - VARNA UPORABA

Pred uporabo sesalca natančno preberite navodila, da boste z njim lahko upravljali z največjo varnostjo.

Pozor: Naprava mora biti pred uporabo pravilno nameščena na vseh svojih delih. Preverite, ali so filtrirni deli pravilno nameščeni in učinkoviti.

Pozor: Samo za notranjo uporabo.
Opozorilo: Sesajte samo suhi material.
Pozor: Ne sesajte tekočin.

- Ta stroj ni namenjen za uporabo oseb (vključno z otroki) s zmanjšanimi fizičnimi, senzoričnimi ali umskimi sposobnostmi ali brez izkušenj in kompetenc.
- POZOR: Otroci naj bodo nadzorovani, da se z napravo ne bi igrali.
- OPOZORILO: Upravljavci morajo biti ustrezno poučeni glede uporabe tega stroja.
- POZOR: Deli embalaže lahko predstavljajo nevarnosti (npr. plastična vrečka): hranite jih izven dosega otrok, živali in oseb, ki se ne zavedajo svojih dejanj.
- Za pravilno odlaganje embalaže sledite lokalni zakonodaji.
- Prepričajte se, da so električne vrednosti, navedene v tehničnih podatkih, skladne z vrednostmi omrežja, na katero bo naprava priključena, in da je vtičnica skladna z vtičem naprave.
- Prepričajte se, da je napajalni kabel vedno popolnoma odvit med uporabo sesalca.
- Ne dotikajte se/uporabljajte vtiča in sesalca z mokrimi rokami.
- Ne sesajte materialov, ki lahko poškodujejo filtrirne dele (npr. koščki stekla, kovine itd.).
- Ne vlecite ali dvigujte naprave z električnim kablom.

- Pri čiščenju potapljajte naprave v vodo, prav tako ga ne čistite z vodnimi curki.
- Ne uporabljajte naprave na višini nad 2000 m.
- OPOZORILO: Ta naprava ni primerna za sesanje nevarnega prahu.
- POZOR: Ne sesajte žarečih, vnetljivih, eksplozivnih in strupenih snovi/zmesi. Najvišja dovoljena temperatura za uporabo je 40°C (104 °F).

Pozor: Izogibajte se vsakršni uporabi, drugačni od navedene v teh navodilih za uporabo, saj lahko predstavlja nevarnost.

Pozor: Naprave ne puščajte brez nadzora med delovanjem, vedno izvlecite vtič iz električne vtičnice v primeru uporabe in ga hranite izven dosega otrok in oseb, ki se ne zavedajo svojih dejanj.

- POZOR: napravo lahko uporabljate, nameščate, popravljate in premikate na stabilni, varni in ravni površini.
- POZOR: Ta naprava mora biti glede na svojo težo shranjena na stabilni, varni in ravni površini samo v zaprtih in suhih prostorih.
- POZOR: Te naprave ne smete uporabljati na zunaj, v vlažnih prostorih ali pri nizkih temperaturah.
- POZOR: Sesalne odprtine ne smete nikoli usmerjati proti delom telesa ljudi ali živali - kot so na primer oči, ušesa, usta itd, saj je to lahko zelo nevarno.
- POZOR: Če je naprava opremljena z dodatno vtičnico, se prepričajte, da električno orodje ne presega navedene moči na vtičnici. Neupoštevanje teh pravil lahko povzroči požare in smrtne poškodbe uporabnika.
- OPOZORILO: Ne pustite, da napajalni kabel ne pride v stik z vrtečimi ščetkami čistilca preproge.
- POZOR: Uporabljajte samo dodatke, ki so priloženi napravi, ali tiste, ki so morebiti navedeni v navodilih za uporabo. Uporaba drugih dodatkov lahko ogrozi varnost.
- POZOR: Naprava ni primerna za okolja, kjer lahko elektrostatični izpusti ali iskre poškodujejo električne sestavne dele ali ljudi.

Pozor: prepovedano je kakršno koli spreminjaje na stroju. Prirejanje razveljavi garancijo proizvajalca in lahko povzroči požar in poškodbe in celo smrt uporabnika.

Proizvajalec ne prevzema odgovornosti za poškodbe oseb ali premoženja, zaradi neupoštevanja teh navodil ali če se naprava uporablja nerazumno.

Pred kakršnim koli posegom vedno izključite vtič iz električne vtičnice.
Po vsaki uporabi in pred vzdrževanjem naprave očistite vse dele naprave, da bi se izognili tveganjem.

- Da bi zagotovili varno in stalno delovanje naprave, jo redno vzdržujte in preglejte celovitost plastičnih in filtrirnih delov, tesnost tesnil in pravilno uporabo nadzornega mehanizma.
- Redno preverjajte napajalni kabel, da ni poškodovan z rezi, odrgninami, razpokami oz. da ni dotrajan. Zamenjajte kabel, preden napravo ponovno uporabite.
- Zamenjavo poškodovanega kabla mora opraviti tehnična služba ali usposobljeno in

pooblaščeno osebje.
- Pri uporabi električnih podaljškov se prepričajte, da imajo ti vsaj enak del napajalnega kabla in da ne pridejo v stik s tekočino ali prevodnimi površinami.
- Čiščenja ne smejo opravljati otroci, če niso nadzorovani.
- Vzdrževanje in popravila lahko opravijo le s strani proizvajalca pooblaščene osebe ali s priznano kvalifikacijo; če se deli pokvarijo, jih je treba zamenjati le z originalnimi.
- Za ohranjanje brezhibnega delovanja aparata za sesanje prahu, je treba poliestrski filter očistiti s stresanjem po vsaki uporabi in zamenjati filtrirno vrečko, če je polna.
- Nadaljujte s čiščenjem vseh delov naprave po uporabi; spraznite rezervoarje, stresite filtre, nadomestite filtrirno vrečko, ko s polna in obrišite površine z vlažno krpo preden jo shranite.

HRUP
Izmerjene vrednosti so skladne s standardi EN 60704-1 (1997)/ EN 60704-2-1 (2001) ISO3744.
Izmerjena stopnja zvočnega tlaka stroja je 68 dB(A)

VIBRACIJE
Vrednost vibracij sesalne cevi na roko je nižja od 2,5m/s^2, kot je predpisano po standardu ISO 5349-1.
Pri neugodnih pogojih napajanja lahko naprava povzroči prehodne padce napetosti.

OPIS SESTAVNIH DELOV (STR. 131)
A - Glava
B - Stikalo
E - Kavlji za zapiranje blokade motorja na ogrodju
F - Posoda
H - Sesalna šoba
I - Vozna kolesca
K - Glavni filter, ki se ga vstavi v ogrodje
L - Filtrska vrečka, ki se jo namesti neposredno na sesalno šobo. Uporaba le-te ne izključuje uporabe poliestrskega filtra, ki je še vedno treba uporabljati.
M - Ročaj
N - Gibka cev
O - Cev
P - Ščetka za dvojno uporabo
Q - Ploska šoba
S - Čopič

SESANJE PRAHU / NAČIN DELOVANJA (STR. 132)
Vstavite poliestrski filter iz posode (Sl. 1)
Namestite glavo na posodo in jo zaklenite s kavlji (Sl. 3)
Vstavite gibko cev v šobo (Sl. 4)
Vstavite konec gibke cevi, ročaj in podaljške (Sl. 5)
Izberite in namestite primeren dodatek
Če je predvidena uporaba papirnatega filtra, ga vstavite v posodo in nastavite na ščitnik (Sl. 7)
Prižgite napravo potem, ko ste priključili vtič v vtičnico (Sl. 6)

TECHNICKÉ PARAMETRE

	V-CAN-10
Napätie/Frekvencia	220-240 Volt/50-60 Hz
Nominálny výkon	700 W
Rýchlosť prietoku vzduchu	104 m^3/h
Objem vrecka	6 L
Dĺžka napájacieho kábla	8 m
Hmotnosť	3,7 kg
Hladina hluku LpA [dBA]	68 dB
Hladina akustického hluku LwA + Nebezpečnosť KwA [dBA]	78 dB
Trieda konštrukcie	II
Stupeň ochrany	IP20

OZNAKA CE STOJI ZA „EUROPSKU SUKLADNOST“ I OZNAČUJE DA JE PROIZVOD SUKLADAN OSNOVNIM ZAHTJEVIMA PREDVIĐENIM DIREKTIVAMA IZ PODRUČJA SIGURNOSTI, JAVNOG ZDRAVSTVA, ZAŠTITE POTROŠAČA, ITD.

OVA ĆE SE OZNAKA KORISTITI KAKO BI SE OPERATER PODSJETIO NA PRIMJENU IZRAZITE POZORNOSTI PRILIKOM OPERACIJA KOJE MOGU IZAZVATI OŠTEĆENJA, ČAK I SMRT NA TERET SAMOG OPERATERA ILI OSOBA I ŽIVOTINJA KOJE SE NALAZE U BLIZINI. TAKOĐER OPERACIJE KOJE PRATE OVE OZNAKE MOGU IZAZVATI ČAK I NEPOVRATNE ŠTETE NA TERET USISIVAČA

UPOZORENJE: PAŽLJIVO PROČITATI OVAJ PRIRUČNI S UPUTAMA PRIJE POKRETANJA USISIVAČA. UPUTE UVIJEK DRŽATI NA VIDLJIVOM MJESTU RADI BRZE KONZULTACIJE. BRIŽNO ČUVATI OVU KNJIŽICU S UPUTAMA.

NE BACATI ELEKTRIČNE UREĐAJE ZAJEDNO S OTPADOM IZ KUĆANSTVA. U SKLADU S EUROPSKOM DIREKTIVOM 2012/19/EU O ELEKTRIČNOM I ELEKTRONSKOM OTPADU (RAEE) I PRIHVAĆANJU ISTE PUTEM NACIONALNOG PRAVA - ELEKTRIČNI UREĐAJI KOJI VIŠE NISU PRIKLADNI ZA RAD MORAJU SE SABRATI ODVOJENO I UPUTITI NA EKOLOŠKO ZBRINJAVANJE.

UVOD

Ovaj priručnik opisuje funkcije vašeg usisivača.
Odgovornost kupca je da se uvjeri da usisivač koriste osobe koje su proučile ovaj priručnik.
Kupac nije ni na koji način ovlašten za izvođenje izmjena ili nedozvoljenih promjena na usisivaču jer će u protivnom doći do prestanka važenja jamstva i oslobađanja društva proizvođača od svake vrste odgovornosti za eventualne štete na teret predmeta ili osoba. U slučaju gubitka ili oštećenja ove knjižice s uputama, potrebno se je obratiti proizvođaču.
U slučaju prodaje usisivača, potrebno je uručiti ovu knjižicu s uputama novom vlasniku ili javiti podatke istoga proizvođaču.
Kako bi se jamčio pravilan rad, usisivač prije isporuke podliježe električnom testiranju koje se temelji na strogim procedurama društva i provodi pomoću modernih instrumenata za električno testiranje koji podliježu kalibraciji jednom godišnje.

NAMJENSKA UPORABA

Uređaj je prikladan za usisavanje prašine i manjih ostataka. Ne može se koristiti za usisavanje tekućina.
Čvrst i snažan, jednostavan za korištenje, zajedno s nastavcima koji su dio opreme, predstavlja zaista učinkovit instrument za dubinsko i brzo čišćenje. Ovaj je stroj osmišljen za komercijalnu uporabu, na primjer u hotelima, u školama, u bolnicama, u poduzećima, u trgovinama, u uredima i u agencijama za poslove najma.

SIGURNOSNE SMJERNICE KOJE SE MORAJU STROGO POŠTOVATI - SIGURNA UPORABA

Pažljivo pročitati upute prije korištenja usisivača kako bi se uvijek postigla najviša razina sigurnosti pri radu.

Pozor: Prije korištenja, svi dijelovi uređaja moraju biti pravilno postavljeni. Provjeriti da su predviđeni elementi za filtriranje postavljeni i učinkoviti.

Pozor: Samo za uporabu na zatvorenom.
Upozorenje: Usisavati samo suhi materijal.
Pozor: Ne usisavati tekućine.

- Ovaj uređaj ne smiju koristiti osobe (uključujući djecu) smanjenih fizičkih, osjetnih ili mentalnih sposobnosti, ili osobe bez iskustva i znanja.
- POZOR: Djecu je potrebno nadzirati kako bi se izbjeglo da se igraju s uređajem.
- UPOZORENJE: Operateri uvijek moraju biti prikladno obučeni za rad s ovim strojem.
- POZOR: Dijelovi pakiranja mogu predstavljati opasnosti (npr. plastična vrećica): odložiti ih izvan dohvata djece, životinja i osoba koje nisu svjesne vlastitih radnji.
- Za pravilno odlaganje pakiranja, pridržavati se lokalnog zakonodavstva.
- Uvjeriti se da električne vrijednosti navedene na pločici odgovaraju vrijednostima mreže na koju se namjerava spojiti uređaj te da je utičnica sukladna utikaču uređaja.
- Uvjeriti se da je kabel za napajanje uvijek potpuno odmotan tijekom korištenja usisivača.
- Ne dirati/koristiti utikač i usisivač mokrim rukama.
- Ne usisavati materijale koji bi mogli oštetiti elemente za filtriranje (npr. komade stakla,

metal itd.).
- Nikada ne povlačiti ili podizati uređaj koristeći električni kabel.
- Ne uranjati uređaj u vodu radi čišćenja niti ga prati mlazom vode.
- Ne koristiti uređaj na nadmorskoj visini iznad 2000 m
- UPOZORENJE: Ovaj uređaj nije prikladan za sakupljanje opasnih prašina
- POZOR: Ne usisavati užarene, zapaljive, eksplozivne tvari/smjese. Maksimalna dozvoljena temperatura korištenja iznosi 40°C (104°F).

Pozor: Svako korištenje koje se razlikuje od onog navedenog u ovom priručniku može predstavljati opasnost i stoga se isto mora izbjegavati.

Pozor: Ne ostavljati uređaj u radu bez nadzora; uvijek iskopčati utikač iz strujne utičnice u slučaju nekorištenja i u svakom slučaju isti čuvati van dohvata djece ili osoba koje nisu svjesne vlastitih radnji.

- POZOR: uređaj se mora koristiti, montirati, popravljati i prevoziti na sigurnoj i stabilnoj površini bez nagiba.
- POZOR: Kod skladištenja ovog proizvoda potrebno je uzeti u obzir njegovu težinu te ga je potrebno spremiti na stabilnu, sigurnu površinu bez nagiba isključivo u zatvorene prostorije bez prisustva vlage.
- POZOR: Ovaj se uređaj ne smije koristiti na otvorenom, u vlažnim uvjetima ili na niskim temperaturama.
- POZOR: Nikada ne usmjeravati otvor za usisavanje prema dijelovima tijela osoba ili životinja - poput očiju, uši, usta, itd. jer isto predstavlja opasnost.
- POZOR: Ako je uređaj opremljen dodatnom utičnicom, uvjeriti se da elektro uređaj ne prelazi snagu navedenu na utičnici. Ne pridržavanje ove norme može izazvati požar te čak i smrtonosna oštećenja na teret korisnika.
- UPOZORENJE: Ne dozvoliti da kabel za napajanje dođe u dodir s rotacijskim četkama nastavka za ispraživanje tepiha.
- POZOR: Koristiti isključivo nastavke koji se isporučuju s uređajem ili one koji su eventualno navedeni u priručniku s uputama. Korištenje drugih nastavaka može ugroziti sigurnost.
- POZOR: Uređaj nije prikladan za korištenje u prostorima gdje su prisutna elektrostatička pražnjenja ili iskre koje mogu izazvati oštećenja na električnim dijelovima ili na teret osoba.

Pozor: zabranjena je svaka izmjena na uređaju. Nedozvoljene izmjene osim što dovode do prestanka važenja uvjerenja o jamstvu koje izdaje proizvođač, mogu izazvati požare, oštećenja čak i smrt korisnika.

Proizvođač odbija svaku odgovornost za štete nastale na teret osoba ili predmeta uslijed nepoštovanje navedenih uputa ili ako se uređaj koristi na nerazuman način.

Uvijek izvući utikač iz utičnice prije izvođenja bilo kojeg zahvata.
Nakon svake uporabe i prije upućivanja uređaja na održavanje, izvršiti čišćenje svih dijelova uređaja kako bi se izbjegli rizici.

- Radi jamčenja sigurnog i neprekidnog rada uređaja, povremeno izvršiti redovito

održavanje, uključujući provjeru cjelovitosti plastičnih dijelova, kompleta za filtriranje, nepropusnosti brtvi te pravilan rad mehanizama za upravljanje.
- Redovito provjeravati kabel za napajanje radi utvrđivanja oštećenja poput rezova, ogrebotina, pukotina ili istrošenosti radi starenja. Zamijeniti kabel prije ponovne uporabe.
- Zamjenu oštećenog kabla mora izvršiti servis za tehničku potporu ili ovlašteno stručno osoblje koje posjeduje priznate kvalifikacije.
- U slučaju korištenja strujnih produžetaka, uvjeriti se da imaju presjek kabla jednak presjeku kabla za napajanje te da ne dolaze u dodir s tekućinama ili provodnim površinama.
- Čišćenje ne smiju izvoditi djeca koja nisu pod nadzorom.
- Održavanje i popravke mora uvijek izvoditi osoblje koje je ovlastio proizvođač ili priznata kvalificirana osoba; dijelovi koji su eventualno u kvaru moraju se zamijeniti izvornim zamjenskim dijelovima.
- Za održavanje uređaja za usisavanje u besprijekornom učinkovitom stanju potrebno je čistiti poliesterski filtar i protresti ga nakon svake uporabe te zamijeniti vreću filtra ako je puna.
- Nastaviti s čišćenjem svih dijelova uređaja nakon uporabe; isprazniti spremnike, protresti filtre, zamijeniti vreću filtra ako je puna i obrisati vlažnom krpom površine prije odlaganja uređaja.

BUKA

Izmjerene vrijednosti su usklađene s normama EN 60704-1 (1997)/ EN 60704-2-1 (2001) ISO3744.
Izmjerena vrijednost zvučnog tlaka uređaja iznosi 68 dB(A)

VIBRACIJE

Vrijednost vibracija koje se prenose na šaku-ruku s cijevi za usisavanje niže su od 2,5 m/s^2 sukladno preporuci ISO 5349-1.
U slučaju nepovoljnih uvjeta napajanja, uređaj može izazvati prolazne gubitke napona.

OPIS DIJELOVA (STR. 131)

A - Glava
B - Prekidač
E - Kopče za zatezanje sklopa motora na trup
F - Trup
H - Otvori za usisavanje
I - Okretni kotačići
K - Glavni filtar za postavljanje na trup
L - Vreća filtar za postavljanje izravno na otvor za usisavanje. Upotreba ne isključuje korištenje poliesterskog filtra koji se u svakom slučaju koristi.
M - Drška
N - Savitljiva cijev
O - Cijev
P - Četka za dvostruku uporabu
Q - Ravni nastavak
S - Kist

USISAVANJE PRAŠINE / NAČIN RADA (STR. 132)

Postaviti poliesterski filtar na trup (Sl. 1)
Postaviti glavu na trup i istu blokirati pomoću kopči (Sl. 3)
Postaviti savitljivu cijev u otvor (Sl. 4)
Postaviti na kraj savitljive cijevi dršku i produžetke (Sl. 5)
Odabrati i priključiti najprikladniji nastavak
Ako je predviđeno korištenje papirnatog filtra, isti postaviti na trup i navući ga na pregradu (Sl. 7)
Uključiti uređaj nakon spajanja utikača na utičnicu (Sl.6)

TEHNIČKE SPECIFIKACIJE

	V-CAN-10
Napon/Frekvencija	220-240 Volt/50-60 Hz
Nazivna jakost struje	700 W
Brzina zračnog protoka	104 m^3/h
Kapacitet vrećice	6 L
Dužina strujnog kabela	8 m
Masa	3,7 kg
Razina zvučnog tlaka LpA [dBA]	68 dB
Razina zvučne snage LwA + Nepouzdanost KwA [dB]	78 dB
Klasa konstrukcije	II
Stupanj zaštite	IP20

“AVRUPA UYUMLULUĞU” VE ÜRÜNÜN GÜVENLİK, HALK SAĞLIĞI, TÜKETİCİ KORUMA, VS. KONULARINDA DİREKTİFLER TARAFINDAN ÖNGÖRÜLEN ŞARTLARA UYGUN OLDUĞUNU GÖSTEREN SEMBOL.

BU SEMBOLLER, OPERATÖR VEYA YAKININDA MEVCUT KİŞİ VE HAYVANLAR İÇİN LEZYONLAR VE HATTA ÖLÜME NEDEN OLACAK OPERASYONLARDA OPERATÖRÜN AZAMİ DİKKAT GÖSTERMESİNİ HATIRLATMAK ÜZERE YENİDEN KULLANILACAKTIR.
AYRICA BU SEMBOLLER İLE BELİRTİLEN OPERASYONLAR ASPİRATÖRÜN ONARILMAZ ŞEKİLDE HASAR GÖRMESİNE DE NEDEN OLABİLİRLER.

UYARI: ASPİRATÖRÜ ÇALIŞTIRMADAN ÖNCE İŞBU TALİMATLAR KİTAPÇIĞINI DİKKATLE OKUYUN. HIZLI BİR DANIŞMA İÇİN TALİMATLARI DAİMA GÖZ ÖNÜNDE TUTUN. BU TALİMATLAR KİTAPÇIĞINI ÖZENLE SAKLAYIN.

ELEKTRİKLİ CİHAZLARI EV ATIKLARI İLE BİRLİKTE ATMAYIN. ISKARTA EDİLECEK ELEKTRİKLİ VE ELEKTRONİK CİHAZLARIN (RAEE) VE MİLLİ KANUN TARAFINDAN UYGULANMASI ÜZERİNİNE 2012/19/UE AVRUPA DİREKTİFİNE GÖRE, KULLANIM İŞLEVİNİ YİTİREN ELEKTRİKLİ CİHAZLAR AYRI ŞEKİLDE TOPLANMALI VE EKOLOJİK TASVİYE MERKEZLERİNE GÖNDERİLMELİDİRLER.

GİRİŞ

Bu kılavuz, aspiratöre ait fonksiyonları açıklar. Aspiratörün işbu kılavuzu dikkate alan kişiler tarafından kullanıldığının takibi müşterinin sorumluluğudur. Müşterinin aspiratörü kurcalamaya veya hiçbir şekilde modifiyeler yapmaya yetkisi yoktur, aksi halde üretici firma garantiyi iptal eder ve olası kişi veya eşya hasarlarına karşı hiçbir sorumluluk kabul etmez.
Talimatlar kitapçığının kaybolması veya hasar görmesi halinde üretici ile temasa geçmeniz rica olunur.
Aspiratörün satılması durumunda, işbu talimatlar kitapçığın müstakbel sahibine teslim edilmesi veya kendisine üretici firmanın iletişim bilgilerinin verilmesi rica olunur.
Aspiratör teslim edilmeden önce, doğru işleyişin garanti edilebilmesi için, dahili katı prosedürlere göre ve yıllık olarak kalibre edilen modern bir elektrik test aleti ile bir elektrik testine tabii tutulmuştur.

ÖNGÖRÜLEN KULLANIM

Cihaz toz ve ufak parçalar aspire etmeye uygundur Sıvı aspire etmek için kullanılamaz. Sağlam ve güçlü, kullanılması kolaydır, donatıldığı aksesuarlar sayesinde derin ve hızlı bir temizlik için gerçekten etkili bir alete dönüşür. Bu makine ticari kullanım için, örneğin oteller, okullar, hastaneler, şirketler, mağazalar, ofisler, ve kiralama firmalarında kullanılmak üzere tasarlanmıştır.

KATİYEN UYGULANMASI GEREKEN GÜVENLİK TALİMATLARI - GÜVENLİ KULLANIM

Aspiratörü kullanmadan önce, daima azami güvenlik koşullarında kullanabilmek üzere talimatları dikkatle okuyun.

Dikkat: Cihaz kullanılmadan önce, her kısmı doğru şekilde monte edilmiş olmalıdır. Öngörülen süzücü elemanların doğru şekilde monte edildiklerini ve etkili olduklarını kontrol edin.

Dikkat: Yalnız dahili kullanım içindir.
Uyarı: Yalnız kuru maddeleri aspire edin.
Dikkat: Sıvı aspire etmeyin.

- Bu makine düşük fiziksel, duyusal ve zihinsel kapasiteli (küçük çocuklar dahil) veya tecrübe ve becerisi olmayan kişiler tarafından kullanılmaya yönelik değildir.
- DİKKAT: Küçük çocuklar cihazla oynamamaları üzere gözetim altında tutulmalıdır.
- UYARI: Operatörler bu makinenin kullanımı için uygun şekilde eğitilmiş olmalıdır.
- DİKKAT: Ambalaj aksamları potansiyel tehlike oluşturabilir (ör. plastik torba): bunları, küçük çocuklar, hayvanlar ve eylemlerinden habersiz kişilerin ulaşabilecekleri yerlerde bırakmayın.
- Ambalajın doğru şekilde imha edilmesi için mahalli mevzuatları izleyin.
- Teknik veri plakasında belirtilen elektrik değerlerinin cihazın bağlanması düşünülen elektrik hattına uyduğu ve prizin cihaz fişine uygun olduğundan emin olun.
- Elektrik kablosunun, cihaz kullanılırken daima tamamen açık olduğundan emin olun.
- Elektrik süpürgesi ve fişe ıslak elle dokunmayın/kullanmayın.
- Süzücü elemanlara hasar verebilecek maddeler aspire etmeyin (ör. cam parçaları, metal, vs.).Cihazı asla elektrik kablosunu kullanarak çekmeyin veya kaldırmayın.
- Cihazı temizlemek için asla suya sokmayın ve su jetleri ile yıkamayın.

- Cihazı 2000 m üzerinde yüksekliklerde kullanmayın.
- UYARI: Bu cihaz tehlikeli tozlar toplamaya uygun değildir.
- DİKKAT: Akkor, alev alıcı, patlayıcı, toksik maddeler/karışımlar aspire etmeyin. İzin verilen azami kullanım sıcaklığı 40°C'dir (104°F).

Dikkat: İşbu kılavuzda belirtilenlerden farklı her kullanım bir tehlike teşkil ettiğinden yasaklanmıştır.

Dikkat: İşler haldeki cihazı asla gözetimsiz bırakmayın, kullanılmadığında fişi prizden çekin ve cihazı küçük çocuklar ve kendi eylemlerinden habersiz kişilerin ulaşabilecekleri yerlerde bırakmayın.

- DİKKAT: cihaz dengeli ve güvenli eğimsiz bir yüzey üzerinde kullanılabilir, monte edilebilir, tamir edilebilir ve taşınabilir.
- DİKKAT: Bu cihaz, ağırlığı göz önüne alınarak dengeli, emin ve eğimsiz bir yüzey üzerinde ve yalnız kapalı ve nemsiz ortamlarda depolanmalıdır.
- DİKKAT: Bu cihaz açık havada ve nemli ve düşük sıcaklık koşullarında kullanılamaz.
- DİKKAT: Emme deliğini asla insanlar ve hayvanların - göz, kulak, ağız, vs. gibi çok tehlikeli olabilecek vücut kısımlarına doğrultmayın.
- DİKKAT: Eğer cihaz ilave bir prize sahipse, elektronik aygıtın priz üzerinde belirtilen gücü aşmadığından emin olun. Bu kurala uyulmaması yangınlar ve kullanıcı için ölümcül hasarlara neden olabilir.
- UYARI: Elektrik kablosunun halı dövücü döner fırçaları ile temas etmesini önleyin.
- DİKKAT: Yalnız cihaz ile birlikte tedarik edilen aksesuarları veya talimatlar kılavuzunda belirtilmiş olanları kullanın. Başka aksesuarların kullanılması güvenliği olumsuz etkileyebilir.
- DİKKAT: Cihaz, elektrikli aksamlar ve kişilere zarar verebilecek elektrostatik veya kıvılcım boşalması olan yerlere uygun değildir

Dikkat: cihazda herhangi bir modifiye yapmak yasaktır. Kurcalama, yangınlar, kullanıcının ölümü ile sonuçlanacak hasarlar ötesinde üretici garanti belgesinin geçerliliğini yitirmesine neden olur.

İmalatçı, bu talimatlara uyulmaması veya cihazın mantık dışı kullanılması akabinde kişi ve eşyalara gelecek hasarlardan hiçbir sorumluluk kabul etmez.

Herhangi bir müdahale öncesi elektrik fişini prizden daima çekin.
Her kullanım sonrası ve cihazı bakıma yollamadan önce, riskleri önlemek için cihazın her kısmında temizlik yapın.

- Cihazın emin ve sürekli işleyişini garantilemek için, plastik kısımların sağlamlığı, filtreleme kiti, conta sızdırmazlığı ve kumanda mekanizmasının doğru işleyişi denetimini kapsayan, düzenli bir bakımı periyodik olarak yapın.
- Elektrik kablosunda kesikler, çatlaklar, aşınmalar veya eskime gibi hasarları aramak için düzenli kontrol yapın. Daha fazla kullanmadan kabloyu yenisi ile değiştirin.
- Hasar görmüş kablonun değiştirilmesi, teknik servis veya geçerliliği kabul edilmiş bir vasıf tarafından yetki verilen uzman personel tarafından yapılmış olmalıdır.
- Elektrik uzatma kabloları kullanıldığında, bunların en azından elektrik kablosundaki

kesit sayısına sahip olduklarından ve sıvılar ve iletken yüzeyler ile temas etmedikle-rinden emin olun.
- Temizlik eğer gözetim altında tutulmuyorlar ise küçük çocuklar tarafından yapılamaz.
- Bakımlar ve tamirler, daima üretici tarafından yetki verilmiş personel veya geçerliliği kabul edilmiş bir vasıf tarafından yapılmış olmalıdır; arızalanan olası kısımlar yalnız orijinal yedek parçalar ile değiştirilir.
- Cihazı toz aspirasyonu için mükemmel randımanda tutmak için, her kullanım sonrası polyester filtreyi sallayarak temizlemek ve filtre torbası dolu ise değiştirmek gereklidir.
- Kullanımdan sonra cihazın her kısmını temizleyin; depoları doldurun, filtreleri sallayın, filtre torbası dolu ise değiştirin ve yerine kaldırmadan önce nemli bir bez ile üzerini temizleyin.

GÜRÜLTÜ
EN 60704-1 (1997)/ EN 60704-2-1 (2001) ISO3744 standartlarına uygun şekilde ölçülmüş değerler.
Makinenin ses basınç değeri ölçümü 68 dB(A).

TİTREŞİMLER
Aspirasyon borusu el-kol titreşim değeri ISO 5349-1 tarafından önerildiği üzere 2,5 m/s^2 altındadır.
Uygunsuz güç kaynağı koşullarında cihaz geçici voltaj düşmelerine neden olabilir.AK

SAMLARIN TANIMI (S. 131)
A - Başlık
B - Düğme
E - Motoru gövde üzerine bloke kilitleri için kancalar
F - Gövde
H - Aspirasyon ağzı
I - Döner tekerlekler
K - Gövdeye girilecek ana filtre
L - Doğrudan aspirasyon ağzına uygulanacak filtre torbası. Bunun kullanılması, daima kullanılması gereken polyester filtrenin kullanılmasını hariç tutmaz.
M - Sap
N - Esnek hortum
O - Boru
P - Çift kullanımlı fırça
Q - Düz kargı
S - Fırça

TOZ ASPİRASYONU / ÇALIŞMA YÖNTEMİ (S. 132)
Polyester filtreyi gövdeye takın (Şek. 1)
Başlığı gövdeye monte edin ve kancalar ile bloke edin (Şek. 3)
Esnek hortumu hazneye takın (Şek. 4)
Esnek hortumun ucunu sap ve uzatmalara takın (Şek. 5)
En uygun aksesuarı seçin ve bağlayın
Eğer kağıt filtre kullanılması öngörülmüş ise, bunu gövdeye deflektör üzerine oturtarak takın (Şek. 7)
Cihazı fişi bir prize taktıktan sonra çalıştırın (Şek.6)

TEKNIK ÖZELLIKLER

	V-CAN-10
Voltaj/Frekans	220-240 Volt/50-60 Hz
Nominal Güç	700 W
Hava Akış Debisi	104 m^3/h
Torba kapasitesi	6 L
Güç Kablosu Uzunluğu	8 m
Ağırlık	3,7 kg
Ses Basınç Seviyesi LpA [dBA]	68 dB
Ses gücü seviyesi LwA + Güvensizlik KwA [dBA]	78 dB
Yapım Sınıfı	II
Koruma Derecesi	IP20

A CE (EURÓPAI MEGFELELŐSÉG) JEL AZT MUTATJA, HOGY A TERMÉK MEGFELELA BIZTONSÁG, KÖZEGÉSZSÉGÜGY, FOGYASZTÓVÉDELEM STB. TÉMAKÖRÖKET SZABÁLYOZÓ IRÁNYELVEK ALAPVETŐ ELŐÍRÁSAINAK.

EZ A JELZÉS FIGYELMEZTETI A KEZELŐT ARRA, HOGY FOKOZOTT FIGYELEMMEL KELL OLYAN HELYZETEKBEN ELJÁRNI, AMELYEK SÚLYOS AKÁR HALÁLOS SÉRÜLÉSEKET OKOZHATNAK A KEZELŐNEK VAGY A GÉP KÖRNYÉKÉN TARTÓZKODÓ EGYÉB SZEMÉLYEKNEK ILLETVE ÁLLATOKNAK.
AZ ILYEN JELZÉSEKKEL ELLÁTOTT MŰVELETEK SÚLYOSAN KÁROSÍTHATJÁK A PORSZÍVÓT IS.

FIGYELMEZTETÉS: A PORSZÍVÓ BEKAPCSOLÁSA ELŐTT OLVASSA EL FIGYELMESEN A JELEN HASZNÁLATI UTASÍTÁSOKAT. TARTSA AZ ÚTMUTATÓT MINDIG ELÉRHETŐ HELYEN, HOGY MINDEN ESETBEN SEGÍTSÉGÉRE LEHESSEN. A JELEN ÚTMUTATÓ GONDOSAN MEGŐRIZENDŐ.

AZ ELEKTROMOS HULLADÉKOK NEM GYŰJTHETŐK A HÁZTARTÁSI HULLADÉKOKKAL EGYÜTT.
AZ ELEKTROMOS ÉS ELEKTRONIKUS BERENDEZÉSEK HULLADÉKAIRÓL ALKOTOTT 2012/19/EU (WEEE) IRÁNYELV ÉS AZ AZT NEMZETI TÖRVÉNYBE ÁTÜLTETŐ JOGSZABÁLY ÉRTELMÉBEN A MÁR NEM HASZNÁLHATÓ BERENDEZÉSEKET KÜLÖN HULLADÉKKÉNT KELL GYŰJTENI, ÉS ÁT KELL ADNI EZEK KÖRNYEZETBARÁT ÁRTALMATLANÍTÁSÁVAL FOGLALKOZÓ KÖZPONTOKNAK.

BEVEZETŐ

A jelen útmutató az ön által vásárolt ipari porszívó működését ismerteti.
A megrendelő felelőssége megbizonyosodni arról, hogy az ipari porszívót olyan személyek használják, akik tanulmányozták a teljes útmutatót.
Az ügyfél nem jogosult az ipari porszívó bármilyen nemű módosítására, mert az illetéktelen módosítások hatására a garancia érvényét veszti, és a gyártót semmilyen felelősség nem terheli az esetlegesen okozott személyi sérülésekért vagy vagyoni károkért.
Ha a használati útmutató megsérül, vagy elveszik, kérjük, forduljon a gyártóhoz.
Az ipari porszívó továbbértékesítse esetén kérjük, adja át a jelen útmutatót az új tulajdonosnak, és jelezze a gyártó felé a tulajdonosváltást, és adja meg az új tulajdonos elérhetőségét.
Az ügyfélnek történő leszállítás előtt a gyártó szigorú belső előírások szerint végzett kipróbálásnak veti alá a gépet, amelynek keretein belül évente kalibrált modern műszerekkel ellenőrzi, hogy a gép működése kielégítőe.

RENDELTETÉSSZERŰ HASZNÁLAT

A jelen gép por is kisméretű törmelék felszívására szolgál.
Folyadékok összegyűjtésére nem használható.
A robusztus felépítésnek, a nagy teljesítménynek, egyszerű használatnak és a mellékelt tartozékoknak köszönhetően a tisztítás egyszerű és hatékony.
A gépet kiszolgáló ipari létesítményekben - kórházakban, szállodákban, iskolákban, vállalatok székhelyén, üzletekben, irodákban, bérlőkben - történő használatra tervezték.

PONTOSAN BETARTANÓ BIZTONSÁGI ELŐÍRÁSOK - BIZTONSÁGOS HASZNÁLAT

A munkavégzés biztonságossága érdekében az ipari porszívó használatának megkezdése előtt olvassa el figyelmesen a használati útmutatót.

Figyelem: A használat előtt a készülék minden elemét helyesen össze kell szerelni. Ellenőrizze, hogy a használathoz szükséges szűrőelemek helyesen vannake felszerelve, és hatékonyan működneke.

Figyelem: Csak beltéri használatra.
Figyelmeztetés: Csak száraz porszívóként használható.
Figyelem: Nedves porszívóként nem használható.

- A gép nem alkalmas csökkent fizikai, szellemi és érzékszervi képességekkel rendelkező személyek (ideértve a gyermekeket is) illetve megfelelő tapasztalattal nem rendelkező személyek által történő használatra.
- FIGYELEM: Tartsa a gyermekeket felügyelet alatt, hogy ne játszhassanak a készülékkel.
- FIGYELMEZTETÉS: A géppel dolgozó személyeket meg kell tanítani annak használatára.
- FIGYELEM: A csomagolóanyag egyes részei (pl. a műanyag tasak) potenciálisan veszélyesek lehetnek, ezért ezek gyermekektől, állatoktól és a cselekvéseik következményeit mérlegelni képtelen személyektől távol tartandó.
- A csomagolás megfelelő ártalmatlanításához kövesse a helyi előírásokat.
- Ellenőrizze, hogy a gép műszaki adattábláján feltüntetett feszültségértékek

megegyeznek-e a hálózati értékekkel, és a csatlakozó kialakítása alkalmas-e a hálózatba történő csatlakoztatáshoz.
- Az ipari porszívó használatakor ellenőrizze, hogy a kábel teljesen le van-e tekerve.
- Ne nyúljon a csatlakozóhoz vagy a porszívóhoz, és ne használja azokat nedves kézzel.
- Ne használja a porszívót olyan anyagok (pl. üveg, fém stb.) gyűjtésére, amelyek károsíthatják a szűrőelemeket.
- Ne húzza meg a készülék tápvezetékét, és ne emelje fel a készüléket a vezetéknél fogva.
- A tisztításhoz ne merítse a gépet vízbe, és ne használjon vízsugarat. - A készüléket 2000 m-es tengerszint feletti magasságon használni tilos.
- FIGYELMEZTETÉS: A készülék nem alkalmas veszélyes por gyűjtésére.
- FIGYELEM: Forró, gyúlékony, robbanásveszélyes vagy mérgező porok/elegyek felszívása tilos. A megengedett legmagasabb üzemi hőmérséklet 40 °C (104 °F).

Figyelem: A jelen útmutatóban megjelölttől eltérő bármilyen használat veszélyes és ennek következtében kerülendő.

Figyelem: A működő készüléket felügyelet nélkül hagyni tilos. Ha a készüléket nem használja, húzza ki a csatlakozót a konnektorból, és tartsa minden esetben gyermekektől illetve nem beszámítható személyektől távol.

- FIGYELEM: a készüléket stabil, biztonságos, nem lejtős felületen kell használni, összeszerelni, javítani és szállítani.
- FIGYELEM: A készüléket tárolja zárt, nedvességtől mentes helyen, egy olyan felületen, amely képes megtartani a súlyát, biztonságos és nem lejt.
- FIGYELEM: A készülék nem használható kültéren pára vagy nedvesség jelenlétében, illetve ha a hőmérséklet alacsony.
- FIGYELEM: Ne irányítsa a készülék szívó nyílását emberek vagy állatok testrészei (szem, fül, száj, stb.) felé, mert ez nagyon veszélyes lehet. - FIGYELEM: Ha a készüléken egy kiegészítő csatlakozó is van, ellenőrizze, hogy az elektromos berendezés teljesítménye nem haladja-e meg a csatlakozón feltüntetett értéket. A fenti előírás megszegése tűz és súlyos, akár halálos kimenetelű balesetek okozója lehet.
- FIGYELMEZTETÉS: Ne engedje, hogy a tápvezeték a szőnyegtisztító fej forgó keféihez érjen.
- FIGYELEM: Használja kizárólag a készülékhez mellékelt vagy esetlegesen az útmutatóban feltüntetett tartozékokat. Ezektől eltérő tartozékok használat veszélyeztetheti a használó biztonságát.
- FIGYELEM: A készülék nem alkalmas olyan térben történő használatra, ahol elektrosztatikus kisülések vagy szikrák károsíthatják az elektromos alkatrészeket vagy személyi sérüléseket okozhatnak.

Figyelem: a készüléken bármilyen módosítást végezni tilos. Az illetéktelen módosítások hatására a gyártói garancia megszűnik, valamint ezek hatására a tűzveszély és a súlyos, akár halált okozó sérülések veszélye megnő.

A gyártó nem vállal felelősséget az utasítások megszegéséből vagy a készülék ésszerűtlen használatából eredő károkért vagy személyi sérülésekért.

Mielőtt a készüléken bármilyen beavatkozást végezne, húzza ki a csatlakozót a konnektorból. A használatot követően, illetve mielőtt a készüléket karbantartásra elküldené, tisztítsa meg az alkatrészeket a kockázatok elkerülése érdekében.

- A készülék biztonságos és folyamatos működése érdekében rendszeresen el kell végezni a készülék szabályos karbantartását, a műanyag részek, szűrő készlet épségének, a tömítéseknek és a vezérlő rendszenek az ellenőrzésével.
- Vizsgálja meg rendszeresen, hogy nem láthatók-e sérülések (vágások, repedések vagy elöregedésre utaló más jelek) a tápvezetéken. Ha igen, a további használat előtt cseréltesse ki a vezetéket.
- A sérült tápvezeték cseréjét hivatalos márkaszervizben vagy a megfelelően képzett szakemberrel kell elvégeztetni.
- Hosszabbítók használata esetén válasszon olyat, amelynek a keresztmetszete legalább a tápvezetékével megegyező, és ügyeljen arra, hogy a hosszabbító ne érjen folyadékokhoz vagy vezető felületekhez.
- A készülék tisztítását gyermekek csak felügyelettel végezhetik el.
- A karbantartást kizárólag a gyártó által megbízott márkaszerviz vagy megfelelően képzett szakember végezheti el, az esetlegesen elromlott alkatrészek csak eredeti cserealkatrészekkel helyettesíthetők.
- A készülék megfelelő szívóerejének fenntartása érdekében minden használat után tisztítsa ki a poliészter szűrőt (ehhez rázza meg), és cserélje ki a porzsákot, amikor megtelt.
- Tisztítsa meg a készüléket és annak alkatrészeit minden használat után; ürítse ki a tartályokat, rázza ki a szűrőket, cserélje ki a porzsákot, ha megtelt, és törölje át a készülék küldő burkolatát egy nedves ruhával, mielőtt elrakná.

ZAJ

A zaj mérése az EN 60704-1 (1997)/ EN 60704-2-1 (2001) ISO3744 szabványok szerint történt. A készülék által kibocsátott hangnyomás értéke 68 dB(A)

REZGÉSEK

A kéznek-karnak a szívó tömlő által leadott rezgések mértéke nem éri el az ISO 5349-1 szabványban ajánlott 2,5 m/s^2 értéket.
Kedvezőtlen környezeti feltételek mellett a készülék feszültségesést okozhat.

ALKATRÉSZEK FELSOROLÁSA (OLD. 131)

A - Fej
B - Kapcsoló
E - Kapcsok a motortest tartályra történő rögzítéséhez
F - Tartály
H - Szívó nyílás
I - Bolygó kerekek
K - A tartályba helyezendő fő szűrő
L - Közvetlenül a szívó nyílásra rögzítendő porzsák. A használata nem jelenti azt, hogy nincs szükség a poliészter szűrőre, azt mindenképpen használni kell.
M - Nyél
N - Gégecső
O - Cső
P - Kétfunkciós kefe
Q - Lapos lándzsa
S - Ecset

PORSZÍVÁS / HASZNÁLAT (OLD. 132)

Helyezze be a poliészter szűrőt a tartályba (1 ábra)
Szerelje fel a fejet a tartályra, és rögzítse a kapcsokkal (3 ábra)
Csatlakoztassa a gégecsövet a szívó nyílásra (4 ábra)
Csatlakoztassa a gégecsövet a nyélhez és a hosszabbító elemekhez (5 ábra)
Válassza ki, és szerelje fel a megfelelő tartozékot
Ha van papír szűrő, helyezze be a tartályba, felhúzva a terelő elemre (7 ábra)
Dugja be a csatlakozók a konnektorba, és kapcsolja be a készüléket (6 ábra).

MŰSZAKI JELLEMZŐK

	V-CAN-10
Feszültség/Frekvencia	220-240 Volt/50-60 Hz
Névleges teljesítmény	700 W
Légáramlás sebessége	104 m^3/h
Porzsák kapacitása	6 L
Tápkábel hossza	8 m
Súly	3,7 kg
Hangnyomásszint LpA [dBA]	68 dB
Zajteljesítmény szint LwA + Bizonytalanság KwA [dBA]	78 dB
Szerkezeti osztály	II
Védelmi fokozat	IP20

МАРКИРОВКАТА CE „ЕВРОПЕЙСКО СЪОТВЕТСТВИЕ" ОЗНАЧАВА, ЧЕ ПРОДУКТЪТ Е В СЪОТВЕТСТВИЕ СЪС СЪЩЕСТВЕНИТЕ ИЗИСКВАНИЯ, ПРЕДВИДЕНИ ОТ ЗАКОНА, КАСАЕЩИ МЕРКИТЕ ЗА БЕЗОПАСНОСТ И ОБЩЕСТВЕНО ЗДРАВЕ, ЗАЩИТА НА ПОТРЕБИТЕЛЯ И ДР.

ПРЕДУПРЕЖДЕНИЕ: ТЕЗИ СИМВОЛИ ЩЕ СЕ ИЗПОЛЗВАТ, ЗА ДА НАПОМНЯТ НА ОПЕРАТОРА ДА БЪДЕ ВНИМАТЕЛЕН ПРИ ИЗВЪРШВАНЕТО НА ОПЕРАЦИИ, КОИТО МОГАТ ДА ПРИЧИНЯТ НАРАНЯВАНИЯ, ВКЛЮЧИТЕЛНО ТАКИВА, ВОДЕЩИ ДО СМЪРТ, НА ОПЕРАТОРА ИЛИ НА ДРУГИ ХОРА ИЛИ ЖИВОТНИ, НАМИРАЩИ СЕ НАБЛИЗО. ОСВЕН ТОВА ОБОЗНАЧЕНИТЕ С ТЕЗИ СИМВОЛИ ОПЕРАЦИИ МОЖЕ ДА ДОВЕДАТ ДО ПОВРЕДИ НА ВАКУУМНОТО УСТРОЙСТВО, ВКЛЮЧИТЕЛНО И НЕПОПРАВИМИ ТАКИВА.

ВНИМАНИЕ: ПРОЧЕТЕТЕ ВНИМАТЕЛНО РЪКОВОДСТВОТО С ИНСТРУКЦИИ, ПРЕДИ ДА ИЗПОЛЗВАТЕ УРЕДА. ПРЕПОРЪЧИТЕЛНО Е ДА ПАЗИТЕ ТОВА РЪКОВОДСТВО ЗА БЪДЕЩИ СПРАВКИ.

НЕ ИЗХВЪРЛЯЙТЕ ЕЛЕКТРОУРЕДИ ЗАЕДНО С БИТОВИ ОТПАДЪЦИ! СЪГЛАСНО ЕВРОПЕЙСКАТА ДИРЕКТИВА 2012/19/ЕС ОТНОСНО ОТПАДЪЦИ ОТ ЕЛЕКТРИЧЕСКО И ЕЛЕКТРОННО ОБОРУДВАНЕ (ОЕЕО) И НЕЙНОТО РЕЦЕПИРАНЕ В НАЦИОНАЛНОТО ЗАКОНОДАТЕЛСТВО, НЕГОДНИТЕ ЗА УПОТРЕБА ЕЛЕКТРОУРЕДИ ТРЯБВА ДА БЪДАТ СЪБИРАНИ ОТДЕЛНО И ДА БЪДАТ ИЗПРАЩАНИ ЗА ОПОЛЗОТВОРЯВАНЕ ПО ЕКОЛОГОСЪОБРАЗЕН НАЧИН.

ВЪВЕДЕНИЕ

В това ръководство са описани функциите на Вашата прахосмукачка. Отговорност на собственика е да се увери, че прахосмукачката се използва от лица, които са информирани за този наръчник с инструкции. На собственика не е разрешено да модифицира, да използва или да извършва нерегламентирани вмешателства по прахосмукачката за цели, различни от описаните в този наръчник, като в противен случай гаранцията повече няма да бъде в сила и производителят ще бъде освободен от всякаква отговорност за евентуални щети, нанесени на хора или премети. В случай че този наръчник бъде изгубен или повреден, свържете се с фирмата производител. В случай на продажба на прахосмукачката прикрепете настоящия наръчник с инструкции към машината или информирайте купувача за фирмата производител. Преди доставката на прахосмукачката е направена цялостна проверка, за да може да се гарантира добрата работа на уреда. Това е направено съгласно строгите вътрешнофирмени правила и чрез използване на модерни ежегодно сертифицирани електрически методи за изпитване.

ПРЕДВИДЕНА УПОТРЕБА

Уредът е предназначен за засмукване на прах и малки частици. Не е подходящ за засмукване на течности. Солидна, мощна и лесна за употреба, тя също така е оборудвана с ефикасни приставки за бързо и цялостно почистване. Тази прахосмукачка е подходяща за колективно ползване: например в хотели, училища, фабрики, магазини и др.

ИНСТРУКЦИИ, КОИТО ТРЯБВА ДА БЪДАТ СЛЕДВАНИ СТРИКТНО - БЕЗОПАСНА УПОТРЕБА

Преди употреба прочетете ръководството внимателно, за да може да работите по безопасен начин.

Предупреждение: Преди да използвате уреда, той трябва да бъде сглобен правилно. Проверете дали всички филтърни елементи на уреда са по местата си и дали са в изправно функционално състояние.

Внимание: Не използвайте уреда на открито.
Предупреждение: Използвайте само за прах и сухи материали.
Предупреждение: Не засмуквайте течности.

- Този уред трябва да се съхранява на място, недостъпно за деца, за хора с ограничени физически, сетивни или умствени способности или такива без опит и познания.
- ВНИМАНИЕ: Децата трябва да бъдат наблюдавани, не позволявайте на децата да си играят с уреда.
- ПРЕДУПРЕЖДЕНИЕ: Потребителите трябва да са подходящо инструктирани как да работят с машината.
- ВНИМАНИЕ: Компонентите, които са използвани в опаковката (напр. найлонови торби), могат да бъдат опасни; пазете далеч от деца, животни и лица, които не осъзнават действията си.
- За правилно изхвърляне на опаковката следвайте действащите местни стандарти.

- Уверете се, че напрежението на източника на електрозахранване е идентично на указаното на фирмената табелка с данни на прахосмукачката. Проверете дали контактът е съвместим с щепсела. Захранващият кабел винаги трябва да бъде развит, преди уредът да бъде използван. Не използвайте с навит кабел.
- Не боравете с / не използвайте щепсела или уреда с мокри ръце.
- Не засмуквайте нищо, което може да повреди филтриращите елементи (като например стъкло, метал и др.).
- Не използвайте електрическия кабел, за да придвижвате или повдигате машината.
- Никога не потапяйте машината във вода и никога не използвайте водоструйка за почистване на машината.
- Не използвайте уреда при надморска височина над 2000 m (6560 ft).
- ПРЕДУПРЕЖДЕНИЕ: Тази машина не е подходяща за засмукване на опасен прах.
- ВНИМАНИЕ: Не засмуквайте запалими, нажежаеми, взривоопасни или токсични прахове/смеси. Максималната допустима температура е 40°C (104°F).

Предупреждение: Всяко приложение, което не е описано в това ръководство, е потенциално опасно, поради което трябва да бъде избягвано.

Предупреждение: Не оставяйте работеща машина без надзор. Винаги изключвайте щепсела на машината, ако тя не работи. Пазете далеч от деца и лица, които не осъзнават действията си.

- ПРЕДУПРЕЖДЕНИЕ: Този уред трябва да се използва, сглобява, закрепва и придвижва на безопасна и ненаклонена основа.
- ПРЕДУПРЕЖДЕНИЕ: Предвид неговото тегло, уредът трябва да се съхранява върху здрава, стабилна, безопасна и ненаклонена основа, в затворено помещение и на сухо място.
- ПРЕДУПРЕЖДЕНИЕ: Не използвайте навън или във влажна или студена среда.
- ПРЕДУПРЕЖДЕНИЕ: Дръжте ръцете, краката, ушите, широки дрехи, коси и всякакви други части от тялото (на хора или животни) далече от отворите.
- ПРЕДУПРЕЖДЕНИЕ: Ако уредът е снабден с допълнителен вграден контакт, не използвайте инструмент с мощност, по-голяма от посочената върху контакта. Неспазването на тези правила може да доведе до повреди, наранявания или дори до смърт на потребителя.
- Не допускайте захранващият кабел да влиза в контакт с въртящите се четки на главата за почистване на килими.
- Предупреждение: Използвайте само оригинални резервни части. Използването на други аксесоари може да компрометира безопасността на оператора.
- Предупреждение: Тази машина не е подходяща за засмукване на прах в среди, в които електростатично разреждане или искри могат да повредят електронните компоненти или да наранят хората.

Предупреждение: не подправяйте или модифицирайте уреда. Неспазването на тези инструкции може да доведе до сериозно нараняване или смърт. Нерегламентираните вмешателства правят гаранцията невалидна.

Производителят отхвърля всякаква отговорност за повреди или наранявания, дължащи се на неправилна употреба на машината или на неспазване на указанията, дадени в това ръководство.

Винаги изключвайте захранващия кабел след приключване на работата, както и преди обслужване на уреда. След всяка употреба и преди изпращането на уреда за техническо обслужване прахосмукачката трябва да се разглоби, почисти и прегледа, за да се избегне опасност за персонала по поддръжката.

- Извършете рутинна поддръжка. Инспектирайте уплътненията, пластмасовите части, филтрите, ключовете, и подменете тези, които са започнали да пропускат или са повредени.
- Използването на машина с повреден захранващ кабел може да доведе до смърт или сериозно нараняване, причинено от токов удар. Проверете кабела за нарези, пукнатини или признаци на остаряване и го подменете при необходимост.
- Ако се използва удължителен кабел, се уверете, че мощността/сечението на кабела са подходящи за употреба с оборудването. Поддържайте го сух през цялото време. Избягвайте контакт с проводими повърхности.
- Не позволявайте на деца да почистват уреда, ако те не са под надзора на възрастен.
- Ремонтът и поддръжката на уреда може да бъдат извършвани само от оторизиран сервизен център. Използвайте само оригинални резервни части.
- За да запазите уреда напълно функционален, е необходимо да почиствате полиестерния филтър чрез разтръскване след всяко ползване, както и да сменяте филтърната торба, ако е пълна.
- Почиствайте всяка част на уреда след всяко използване: изпразнете контейнера, разтръскайте филтрите, сменете филтърната торба, ако е пълна, и почистете машината с влажна кърпа, преди да оставите прахосмукачката за съхранение.

ШУМ

Измерени стойности съгласно стандартите EN 60704 - 1 (1997) / EN 60704 -2 - 1 (2001)/ ISO3744. А-претегленото ниво на звуково налягане на уреда е 68 dB (A).

ВИБРАЦИИ

Вибрациите ръка-рамо при смукателния маркуч са по-малко от 2,5 m/s², както е препоръчително според ISO 5349-1. При неблагоприятни условия в мрежата уредът може да причини временни спадове на напрежението.

ОПИСАНИЕ НА КОМПОНЕНТИТЕ (СТРАНИЦА 131)

A - Моторен блок
B - Ключ
E - Скоби
F - Контейнер
H - Отвор за смукателния маркуч
I - Ходови колела
K - Главен филтър за поставяне в контейнера
L - Филтърна торба, която се поставя към горната страна на дефлектора.

Този филтър не изключва употребата на полиестерния филтър, който също така трябва да бъде използван.

M - Ръкохватка
N - Гъвкав смукателен маркуч
O - Смукателна тръба
P - Четка с 2 функции
Q - Тесен накрайник
S - Кръгла четка

СУХО ЗАСМУКВАНЕ (СТРАНИЦА 132)

Поставете главния полиестерен филтър в контейнера (Фиг. 1).
Монтирайте моторния блок отгоре на контейнера и го заключете със скобите (Фиг. 3).
Вмъкнете смукателния маркуч в отвора (Фиг. 4).
Закрепете ръкохватката и желаната приставка към краищата на смукателната тръба (Фиг. 5).
Ако прахосмукачката е снабдена с хартиена торба, поставете хартиената торба върху дефлектора (Фиг. 7).
Включете захранващия кабел в надлежно заземен контакт и включете прахосмукачката (Фиг. 6).

ТЕХНИЧЕСКА СПЕЦИФИКАЦИЯ

	V-CAN-10
Напрежение/Честота	220-240 Volt/50-60 Hz
Мощност на мотора	700 W
Дебит на въздуха	104 m^3/h
Обем на торбата	6 L
Дължина на захранващия кабел	8 m
Тегло	3,7 kg
Ниво на звуково налягане LpA [dBA]	68 dB
Ниво на звукова мощност LwA + Неустойчивост KwA [dBA]	78 dB
Клас на корпуса	II
Защита	IP20

EUROPOS ATITIKTIES „CE“ ŽENKLAS REIŠKIA, KAD PRODUKTAS ATITINKA ESMINIUS ĮSTATYMŲ NUMATYTUS REIKALAVIMUS, SUSIJUSIUS SU APSAUGOS IR VISUOMENĖS SVEIKATOS PRIEMONĖMIS, VARTOTOJŲ APSAUGA IR T. T.

ĮSPĖJIMAS: ŠIE SIMBOLIAI BUS NAUDOJAMI NORINT PRIMINTI OPERATORIUI ATKREIPTI DĖMESĮ Į OPERACIJAS, KURIOS GALI SUKELTI SUŽALOJIMUS, ĮSKAITANT MIRTINUS, OPERATORIAMS ARBA KITIEMS ŠALIA ESANTIEMS ŽMONĖMS AR GYVŪNAMS. BE TO, ŠIAIS SIMBOLIAIS NURODYTOS OPERACIJOS GALI PADARYTI NET IR NEPATAISOMOS ŽALOS SIURBIMO ĮRENGINIUI.

DĖMESIO: ATIDŽIAI PERSKAITYKITE INSTRUKCIJŲ VADOVĄ PRIEŠ JĮ NAUDODAMI. REKOMENDUOJAMA SAUGOTI ŠĮ VADOVĄ, KAD BŪTŲ GALIMA PERŽIŪRĖTI ATEITYJE.

NEIŠMESKITE ELEKTRINIŲ ĮRANKIŲ KARTU SU BUITINĖMIS ATLIEKOMIS! PAGAL EUROPOS DIREKTYVĄ 2012/19/ES DĖL ELEKTROS IR ELEKTRONINĖS ĮRANGOS ATLIEKŲ (EEĮA) IR JO PRITAIKYMO NACIONALINIUOSE ĮSTATYMUOSE, ELEKTRINIAI ĮRANKIAI, KURIE DAUGIAU NĖRA TINKAMI NAUDOTI, TURI BŪTI SURINKTI ATSKIRAI IR IŠSIŲSTI UTILIZUOTI APLINKAI DRAUGIŠKU BŪDU.

ĮŽANGA

Šiame vadove aprašomos dulkių siurblio savybės.
Savininkas privalo pasirūpinti, kad dulkių siurblys būtų naudojamas apie šį instrukcijų vadovą informuotų žmonių.
Savininkui neleidžiama keisti, naudoti arba modifikuoti dulkių siurblio kitais tikslais, negu aprašyta šiame vadove, nes kitaip garantija daugiau negalios ir gamintojas bus atleistas nuo bet kokios atsakomybės už galimą žalą žmonėms arba daiktams.
Jei vadovas buvo pamestas arba sugadintas, kreipkitės į gamybos bendrovę.
Jei dulkių siurblį parduodate, pridėkite šį instrukcijų vadovą prie įrenginio ir informuokite pirkėją apie gamybos bendrovę.
Dulkių siurblys buvo visiškai išbandytas prieš pristatant, kad užtikrintų tinkamą prietaiso veikimą. Tai atlikta pagal griežtas vidines procedūras ir moderniomis metinėmis sertifikuotomis elektros įrangos patikromis.

NUMATYTA PASKIRTIS

Prietaisas yra skirtas siurbti dulkes ir nedidelius nešvarumus.
Netinka rinkti skysčius.
Tvirtas, galingas ir lengvas naudoti, jame taip pat įrengti efektyvūs priedai, kad valymas vyktų greitai ir išsamiai.
Šis dulkių siurblys yra tinkamas kolektyviniam naudojimui, pavyzdžiui, viešbučiuose, mokyklose, gamyklose, parduotuvėse ir t. t.

INSTRUKCIJOS, KURIŲ PRIVALOMA GRIEŽTAI LAIKYTIS – SAUGUS NAUDOJIMAS

Kad dirbtumėte saugiai, prieš naudodami atidžiai perskaitykite vadovą.

Įspėjimas: prieš naudojant prietaisą, įrenginys turi būti tinkamai surinktas. Patikrinkite, ar visi įrengti filtravimo elementai yra savo vietoje ir gerai veikia.

Perspėjimas: nenaudokite lauke.
Įspėjimas: naudokite tik su dulkėmis arba sausomis medžiagomis.
Įspėjimas: nerinkite skysčių.

- Šis prietaisas turi būti saugomas nuo vaikų, žmonių su fizine, jutimine arba psichine negalia arba neturinčių patirties ir žinių.
- PERSPĖJIMAS: vaikai turi būti prižiūrimi; neleiskite vaikams naudoti prietaiso kaip žaislo.
- ĮSPĖJIMAS: naudotojai turi būti tinkamai išmokyti naudoti mašiną.
- PERSPĖJIMAS: pakuotei naudojamos sudedamosios dalys (pvz., plastikiniai maišeliai) gali būti pavojingi; saugokite nuo vaikų, gyvūnų ir nuo savo veiksmų nesuprantančių žmonių.
- Norėdami tinkamai šalinti pakuotę, vadovaukitės vietiniais taikomais standartais.
- Įsitikinkite, kad maitinimo šaltinio įtampa yra tokia pati, kaip nurodyta dulkių siurblio vardinių duomenų plokštelėje. Patikrinkite, ar lizdas yra suderinamas su kištuku. Maitinimo laidas visada turi būti išvyniotas prieš naudojant prietaisą. Nenaudokite suvynioto laido.
- Nekilnokite/nenaudokite kištuko arba priedo drėgnomis rankomis.
- Nerinkite nieko, kas galėtų pažeisti filtravimo elementus (pavyzdžiui, stiklo, metalo ir

t. t.).
- Nenaudokite elektros laido prietaisui pajudinti arba pakelti.
- Niekada nemerkite įrenginio į vandenį ir niekada nenaudokite slėginio plovimo įrenginio įrenginiui plauti.
- Nenaudokite šio prietaiso aukščiau nei 2000 m (6560 ft) virš jūros lygio.
- ĮSPĖJIMAS: Įrenginys nėra tinkamas siurbti pavojingas dulkes.
- PERSPĖJIMAS: nesiurbkite degių, kaitinančių, sprogių arba toksiškų dulkių/mišinių. Aukščiausia leidžiama temperatūra yra 40 °C (104 °F).

Įspėjimas: bet koks šiame vadove neaprašytas naudojimas gali būti pavojingas, todėl jo reikia vengti.

Įspėjimas: nepalikite veikiančios mašinos be priežiūros. Jei prietaisas neveikia, visada ištraukite kištuką iš lizdo. Saugokite nuo vaikų ir savo veiksmų nesuprantančių žmonių.

- ĮSPĖJIMAS: šį prietaisą privaloma naudoti, surinkti, tvirtinti ir kilnoti ant saugios ir nenuožulnios plokštumos.
- ĮSPĖJIMAS: atsižvelgiant į prietaiso svorį, jis turi būti laikomas ant tvirtos, stabilios, saugios ir nenuožulnios plokštumos, viduje ir sausoje vietoje.
- ĮSPĖJIMAS: nenaudokite lauke arba drėgnoje ar šaltoje aplinkoje.
- ĮSPĖJIMAS: laikykite rankas, kojas, ausis, laisvus drabužius, plaukus ir visas (žmogaus ar gyvūno) kūno dalis toliau nuo angų.
- ĮSPĖJIMAS: jei prietaisas turi papildomą lizdą, nenaudokite prietaiso su didesne galia, nei nurodyta lizde. Šių taisyklių nesilaikymas gali pasibaigti pažeidimais arba naudotojo sužalojimais (netgi mirtinais).
- Neleiskite, kad maitinimo laidas liestųsi prie besisukančių kilimo valymo galvutės šepečių.
- Įspėjimas: Naudokite tik originalias atsargines dalis. Naudojant kitus priedus gali būti pakenkta operatoriaus saugumui.
- Įspėjimas: šis įrenginys nėra tinkamas rinkti dulkes aplinkoje, kur elektrostatinės iškrovos arba kibirkštys galėtų padaryti elektroniniams komponentams ir asmenims.

Įspėjimas: nemodifikuokite ir nekeiskite prietaiso. Šių nurodymų nesilaikymas gali pasibaigti rimtu asmeniniu sužalojimu arba mirtimi. Modifikavus bus panaikinta garantija.

Gamintojas atsisako visos atsakomybės už žalą ar sužalojimus dėl netinkamo įrenginio naudojimo arba jei nebuvo laikomasi šiame vadove pateiktų instrukcijų.

Panaudoję arba prieš atlikdami techninę priežiūrą, visada išjunkite elektros laidą iš elektros tiekimo šaltinio. Po kiekvieno naudojimo arba prieš išsiunčiant prietaisą techninės pagalbos tarnybai, siurblį reikia išmontuoti, išvalyti ir atlikti išsamią patikrą, kad būtų išvengta pavojaus priežiūros personalui.

- Atlikite planinę priežiūrą. Patikrinkite sandariklius, plastikines dalis, filtrus, jungiklius ir pakeiskite juos, jei prasidės nuotėkis arba jei jie bus pažeisti.

- Naudojant įrenginį su pažeistu elektros laidu gali nutrenkti elektra. Patikrinkite, ar laidas nėra įpjautas, įtrūkęs arba nėra senėjimo požymių ir, jei reikia, jį pakeiskite.
- Jei naudojamas ilgintuvas, įsitikinkite, kad laido vardiniai duomenys yra tinkami naudoti su įranga. Visada užtikrinkite, kad būtų sausa. Venkite sąlyčio su laidžiais paviršiais.
- Neleiskite vaikams valyti prietaiso, jei nėra prižiūrimi suaugusiojo.
- Tik įgaliotas remonto centras gali prietaisą taisyti arba atlikti jo priežiūrą. Naudokite tik originalias atsargines dalis.
- Kad prietaisas pilnai veiktų, po kiekvieno naudojimo reikia išvalyti poliesterio filtrą jį papurčius ir pakeisti filtravimo maišelį, kai jis prisipildys.
- Po kiekvieno naudojimo nuvalykite kiekvieną prietaiso dalį: ištuštinkite rezervuarą, išpurtykite filtrus, pakeiskite filtravimo maišelį, jei jis pilnas ir nuvalykite mašiną drėgna šluoste prieš palikdami dulkių siurblį stovėti.

TRIUKŠMAS

Dydžiai pamatuoti pagal standartus EN 60704 - 1 (1997) / EN 60704 -2 - 1 (2001)/ ISO3744. Prietaiso pamatuotas garso slėgio lygis A yra 68 dB (A).

VIBRAVIMAS

Rankų ir pečių vibravimas laikant siurbimo žarną yra mažesnis nei 2,5 m/s², kaip rekomenduojama ISO 5349-1. Esant blogoms tinklo sąlygoms, prietaiso įtampa gali laikinai sumažėti.

KOMPONENTO APRAŠYMAS (131 PUSLAPIS)

A - Variklio galvutė
B - Jungiklis
E - Kabliai
F - Rezervuaras
H - Įvadas
I - Ratukai
K - Pagrindinis filtras, kuris dedamas į rezervuarą
L - Filtro maišelis, kurį reikia tvirtinti prie viršutinio deflektoriaus. Šis filtras nereiškia, kad nereikia naudoti poliesterio filtro ir jis vis tiek yra reikalingas.
M - Kotas
N - Lanksti žarna
O - Žarna
P - Dvigubos paskirties šepetys
Q - Antgalis su plyšiu
S - Apvalus šepetys

SAUSŲ MEDŽIAGŲ SURINKIMAS (132 PUSLAPIS)

Įstatykite pagrindinį poliesterio filtrą į rezervuarą (1 pav.).
Sumontuokite galvutę ant rezervuaro viršaus ir užblokuokite ją kabliais (3 pav.).
Įstatykite žarną į žarnos įvadą (4 pav.).
Pritvirtinkite kotą ir pageidaujamą įrankį prie žarnos galų (5 pav.).
Jei jūsų siurblyje yra sumontuotas popierinis maišelis, įstumkite popierinį maišelį virš deflektoriaus (7 pav.).
Įkiškite elektros laidą į tinkamai įžemintą išvadą ir įjunkite siurblį (6 pav.).

TECHNINĖ SPECIFIKACIJA

	V-CAN-10
Įtampa/dažnis	220-240 Volt/50-60 Hz
Variklio galia	700 W
Oro srautas	104 m^3/h
Maišo talpa	6 L
Maitinimo laido ilgis	8 m
Svoris	3,7 kg
Garso slėgi lygis LpA [dBA]	68 dB
Garso galios lygis LwA + Neapibrėžtis KwA [dBA]	78 dB
Konstrukcijos klasė	II
Apsauga	IP20

CE MARKĒJUMS “EIROPAS ATBILSTĪBA” NOZĪMĒ, KA IZSTRĀDĀJUMS ATBILST GALVENAJĀM PRASĪBĀM, KAS PAREDZĒTAS TIESĪBU AKTOS, ATTIECĪBĀ UZ DROŠĪBU UN SABIEDRĪBAS VESELĪBAS AIZSARDZĪBAS PASĀKUMIEM, PATĒRĒTĀJU AIZSARDZĪBU, UTT.

BRĪDINĀJUMS: ŠIE SIMBOLI TIKS IZMANTOTI, LAI ATGĀDINĀTU OPERATORAM, KA JĀPIEVĒRŠ UZMANĪBA DARBĪBĀM, KAS VAR IZRAISĪT NOPLŪDES, IESKATOT NĀVI, OPERATORAM, KĀ ARĪ CITIEM CILVĒKIEM VAI DZĪVNIEKIEM. TURPMĀK DARBĪBAS, KAS APZĪMĒTAS AR ŠIEM SIMBOLIEM, VAR NODARĪT ATSŪCĒJAM ZAUDĒJUMUS, PAT NEATGRIEZENISKUS.

UZMANĪBU: LŪDZU, PIRMS TĀ LIETOŠANAS RŪPĪGI IZLASIET LIETOŠANAS PAMĀCĪBU. IESAKĀM SAGLABĀT ŠO PAMĀCĪBU TURPMĀKĀM ATSAUCĒM.

NEIZMETIET ELEKTROINSTRUMENTUS KOPĀ AR SADZĪVES ATKRITUMIEM!SASKAŅĀ AR EIROPAS DIREKTĪVU 2012/19/ES PAR ELEKTRISKO UN ELEKTRONISKO IEKĀRTU (ATKRITUMIEM EEIA) UN TĀS TRANSPONĒŠANU VALSTS TIESĪBU AKTOS, ELEKTROINSTRUMENTUS, KAS VAIRS NAV PIEMĒROTI LIETOŠANAI, ATSEVIŠĶI JĀSAVĀC UN JĀNOSŪTA REĢENERĀCIJAI VIDEI DRAUDZĪGĀ VEIDĀ.

IEVADS

Šī pamācība apraksta jūsu putekļusūcēja funkcijas.
Īpašnieka pienākums ir pārliecināties, vai cilvēki ir informēti par šo norādījumu rokasgrāmatu un par to, kā izmantot putekļusūcēju.
Īpašniekam nav atļauts mainīt, lietot vai manipulēt ar putekļsūcēju citiem nolūkiem, nevis tiem, kas aprakstīti šajā rokasgrāmatā, pretējā gadījumā garantija vairs nav spēkā un atbrīvo ražotāju no jebkādas atbildības par iespējamo kaitējumu cilvēkiem vai lietām.
Ja rokasgrāmata ir nozaudēta vai bojāta, lūdzu, sazinieties ar ražošanas uzņēmumu.
Ja tiek pārdots putekļsūcējs, lūdzu, pievienojiet šo norādījumu rokasgrāmatu vai informējiet pircēju par ražošanas uzņēmumu.
Putekļsūcējs ir pilnībā pārbaudīts pirms piegādes, lai nodrošinātu ierīces labo veiktspēju. Tas tiek veikts saskaņā ar stingrām iekšējām procedūrām un mūsdienīgiem sertificētiem elektriskiem testiem.

PAREDZĒTAIS LIETOJUMS

Ierīce ir paredzēta putekļu un nelielu atkritumu sūkšanai.
Nav piemērots šķidrumu uzņemšanai.
Izturīgs, spēcīgs un viegli lietojams, tas ir aprīkots ar efektīviem instrumentiem ātrai un pilnīgai tīrīšanai.
Šis putekļsūcējs ir piemērots kolektīvai lietošanai: piemēram, viesnīcās, skolās, rūpnīcās, veikalos, utt.

NORĀDĪJUMI, KURI NOTEIKTI JĀIEVĒRO - DROŠA LIETOŠANA

Pirms lietošanas uzmanīgi izlasiet pamācību, lai droši strādātu.

Brīdinājums: Pirms ierīces lietošanas tā ir pareizi jāsaliek. Pārbaudiet, vai visi aprīkotie filtra elementi ir izvietoti un efektīvi.

Uzmanību: Neizmantojiet ārpusē.
Brīdinājums: Izmantojiet tikai putekļiem vai sausiem materiāliem.
Brīdinājums: Neuzņemiet šķidrumus.

- Jānodrošina, lai šī ierīce nebūtu pieejama bērniem, cilvēkiem ar samazinātām fiziskām, sensoriskām vai garīgām spējām vai pieredzes un zināšanu trūkuma dēļ.
- UZMANĪBU: Bērni ir jāuzrauga, neļaujiet bērniem lietot ierīci kā rotaļlietu.
- BRĪDINĀJUMS: Lietotājiem jābūt atbilstoši apmācītiem, lai to izmantotu.
- UZMANĪBU: Iepakojumā izmantotie komponenti (piem., plastmasas maisiņi) var būt bīstami; turiet tos bērniem, dzīvniekiem un cilvēkiem, kuri neatbild par savām darbībām, nepieejamā vietā.
- Lai pareizi likvidētu iepakojumu, ievērojiet spēkā esošos vietējos normatīvus.
- Pārliecinieties, vai strāvas avota spriegums ir tāds pats, kā norādīts putekļsūcēja datu plāksnītē. Pārbaudiet, vai kontaktligzda ir savietojama ar kontaktdakšu. Pirms ierīces lietošanas vienmēr atvienojiet strāvas vadu. Neizmantojiet kabeļa spoli.
- Neieslēdziet/neizmantojiet spraudni vai ierīci ar mitrām rokām.
- Neuzņemiet neko tādu, kas var sabojāt filtrēšanas elementus (piemēram, stiklu, metālu, u.c).
- Nelietojiet elektrisko vadu, lai pārvietotu vai paceltu iekārtu.
- Nekad nemēģiniet iegremdēt iekārtu ūdenī un iekārtas tīrīšanai nekad neizmantojiet

spiediena mazgāšanas mašīnu.
- Nelietojiet šo ierīci vairāk nekā 2000 m (6560 pēdu) augstumā virs jūras līmeņa.
- BRĪDINĀJUMS: Šī iekārta nav piemērota bīstamu putekļu uzņemšanai.
- UZMANĪBU: Neuzņemiet uzliesmojošus, kvēlspuldzes, sprādzienbīstamus vai toksiskus putekļus/maisījumus. Maksimālā pieļaujamā temperatūra ir 40 °C (104 °F).

Brīdinājums: Jebkurš pielietojums, kas nav aprakstīts šajā pamācībā, ir potenciāli bīstams, tādēļ no tā ir jāizvairās.

Brīdinājums: Neatstājiet darba mašīnu nepārbaudītu. Vienmēr atvienojiet iekārtu, ja ierīce nedarbojas. Sargājiet no bērniem un no cilvēkiem, kuri neatbild par savām darbībām.

- BRĪDINĀJUMS: Šī ierīce jāizmanto, jāsamontē, jānostiprina un jāpārvieto uz drošas un ne slīpas plaknes.
- BRĪDINĀJUMS: Šī ierīce jāuzglabā, ņemot vērā svaru, uz cietas, vienmērīgas, drošas un ne slīpas plaknes, iekštelpās un sausā vietā.
- BRĪDINĀJUMS: Nelietojiet ārā vai mitrā vai aukstā vidē.
- BRĪDINĀJUMS: Turiet rokas, kājas, ausis, brīvi krītošus apģērbus, matus un visas ķermeņa daļas (cilvēku vai dzīvnieku) prom no atverēm.
- BRĪDINĀJUMS: Ja ierīce ir aprīkota ar papildu kontaktligzdu, nelietojiet rīku, kas pārsniedz kontaktligzdā norādīto jaudu. Šo noteikumu neievērošana var radīt zaudējumus un ievainojumus lietotājam, pat letālus.
- Neļaujiet strāvas vadam nonākt saskarē ar paklāju tīrīšanas galvas griešanās birstēm.
- Brīdinājums: Izmantojiet tikai oriģinālās rezerves daļas. Citu piederumu lietošana var apdraudēt operatora drošību.
- Brīdinājums: Šī iekārta nav piemērota putekļu uzņemšanai vidēs, kur elektrotīkla izlādes vai dzirksteles var izraisīt elektronisko komponentu bojājumus un kaitējumu personām.

Brīdinājums: nemēģiniet izmainīt vai pārveidot šo ierīci. Šo norādījumu neievērošana var izraisīt smagus miesas bojājumus vai nāvi. Pārveidojumu dēļ tiks anulēta garantija.

Ražotājs atsakās no jebkuras atbildības par bojājumiem vai traumām, kas radušies ierīces nepareizas lietošanas dēļ, vai gadījumā, ja nav ievēroti šajā pamācībā sniegtie norādījumi.

Vienmēr atvienojiet strāvas vadu no strāvas avota pēc izmantošanas un pirms tehniskās apkopes. Pēc katras lietošanas un pirms ierīces nodošanas tehniskajai palīdzībai, putekļsūcējs ir jāizjauc, jātīra un jākoriģē, lai izvairītos no kaitējumiem apkalpojošajam personālam.

- Veiciet regulāro apkopi. Pārbaudiet starpliku blīves, plastmasas detaļas, filtrus, slēdžus un nomainiet tos, ja sākusies noplūde vai tie ir bojāti.
- Iekārtas, kurai ir bojāts strāvas vads, lietošana var izraisīt elektriskās strāvas triecienu. Pārbaudiet, vai uz kabeļa nav iegriezumu, plaisu vai nodiluma pazīmes, un, ja nepieciešams, nomainiet to.
- Ja tiek izmantots pagarinātājs, pārliecinieties, vai kabelis ir piemērots izmantošanai

kopā ar iekārtu. Glabājiet visu laiku sausu. Izvairieties no kontakta ar vadošām virsmām.
- Neļaujiet bērniem tīrīt ierīci, ja viņi nav pieaugušo uzraudzībā.
- Ierīces remontu vai tehnisko apkopi var veikt tikai pilnvarots servisa centrs. Izmantojiet tikai oriģinālās rezerves daļas.
- Lai ierīce pilnībā funkcionētu, ir jātīra pēc katras lietošana poliestera filtrs, to sakratot, un, ja tas ir pilns, nomainiet filtrēšanas maisiņu.
- Pēc katras lietošanas iztīriet katru ierīces daļu: iztukšojiet tvertni, sakratiet filtrus, nomainiet filtru maisiņu, ja tas ir pilns, un notīriet iekārtu ar mitru drānu, pirms putekļusūcēja nolikšanas uzglabāšanā.

TROKSNIS
Vērtības, kas izmērītas saskaņā ar EN 60704-1 (1997) / EN 60704-2-1 (2001)/ ISO3744 normatīviem. Ierīces skaņas spiediena līmenis, kas novērtēts saskaņā ar A skalu ir 68 dB (A).

VIBRĀCIJAS
Rokas vibrācijas uz sūkšanas šļūtenes ir mazākas par 2,5 m/s², kā to iesaka ISO 5349-1. Nelabvēlīgos tīkla apstākļos ierīce var izraisīt īslaicīgus sprieguma kritumus.

DETAĻU APRAKSTS (131 LAPPUSE)
A - Motora galva
B - Slēdzis
E - Āķi
F - Tvertne
H - Ieplūde
I - Rullīšriteņi
K - Galvenais filtrs, lai ievietotu tvertnē
L - Filtra maisiņš, lai to novietotu virs deflektora. Šis filtrs neizslēdz iespēju izmantot poliestera filtru, kas joprojām ir jāizmanto.
M - Sprausla
N - Lokana šļūtene
O - Šļūtene
P - Dubultās lietošanas suka
Q - Spraugas uzgalis
S - Apaļā suka

SAUSĀ SAVĀKŠANA (132 LAPPUSE)
Ievietojiet galveno poliestera filtru tvertnē (1. attēls).
Uzmontējiet galvu tvertnes augšpusē un nostipriniet ar āķiem (3. attēls).
Iespiediet šļūteni šļūtenes ievadē (4. attēls).
Pievienojiet trauku un vēlamo instrumentu šļūtenes galiem (5. attēls).
Ja jūsu putekļusūcējs ir aprīkots ar papīra maisiņu, iebīdiet papīra maisiņu virs deflektora (7. attēls).
Iespraudiet strāvas vadu pareizi iezemētā kontaktligzdā un ieslēdziet tīrīšanas iekārtu (6. attēls).

TEHNISKĀ SPECIFIKĀCIJA

	V-CAN-10
Spriegums / frekvence	220-240 Volt/50-60 Hz
Motora jauda	700 W
Gaisa plūsma	104 m^3/h
Maisiņa tilpums	6 L
Strāvas vada garums	8 m
Svars	3,7 kg
Skaņas spiediena līmenis LpA [dBA]	68 dB
Skaņas jaudas līmenis LwA + Nenoteiktība KwA [dBA]	78 dB
Konstrukcijas klase	II
Aizsardzība	IP20

MARCAJUL CE „CONFORMITATE EUROPEANĂ” ÎNSEAMNĂ CĂ PRODUSUL ESTE CONFORM CU CERINȚELE ESENȚIALE PREVĂZUTE DE LEGE, PRIVIND MĂSURILE DE SIGURANȚĂ ȘI SĂNĂTATE PUBLICĂ, PROTECȚIA CONSUMATORULUI, ETC.

AVERTIZARE: ACESTE SIMBOLURI VOR FI UTILIZATE PENTRU A AMINTI OPERATORULUI SĂ ACORDE ATENȚIE OPERAȚIUNILOR CARE AR PUTEA PROVOCA VĂTĂMĂRI, ÎNCLUSIV DECESUL OPERATORULUI SAU AL ALTOR PERSOANE SAU ANIMALE AFLATE ÎN APROPIERE. ÎN PLUS, OPERAȚIUNILE INDICATE DE ACESTE SIMBOLURI POT PROVOCA DAUNE, CHIAR ȘI IREPARABILE, DISPOZITIVULUI DE ASPIRARE.

ATENȚIE: CITIȚI CU ATENȚIE MANUALUL DE INSTRUCȚIUNI ÎNAINTE DE A UTILIZA MAȘINA. VĂ RECOMANDĂM SĂ PĂSTRAȚI ACEST MANUAL PENTRU VIITOARE CONSULTĂRI.

NU ELIMINAȚI UNELTELE ELECTRICE ÎMPREUNĂ CU DEȘEURILE MENAJERE.ÎN CONFORMITATE CU DIRECTIVA EUROPEANĂ 2012/19/EU PRIVIND DEȘEURILE DE ECHIPAMENTE ELECTRICE ȘI ELECTRONICE (DEEE) ȘI TRANSPUNEREA SA ÎN LEGISLAȚIA NAȚIONALĂ, UNELTELE ELECTRICE CARE NU MAI SUNT POTRIVITE PENTRU UTILIZARE TREBUIE COLECTATE SEPARAT ȘI TRIMISE PENTRU RECUPERARE ÎN MOD ECOLOGIC.

INTRODUCERE

Acest manual descrie caracteristicile aspiratorului. Este responsabilitatea proprietarului să se asigure că aspiratorul este utilizat de persoane familiarizate cu conținutul acestui manual de instrucțiuni. Nu este permisă modificarea, utilizarea sau manipularea neautorizată de către proprietar a aspiratorului, în scopuri diferite de cele descrise în cest manual; în caz contrar garanția nu mai este valabilă și producătorul este exonerat de orice răspundere pentru eventuale daune sau vătămări provocate persoanelor sau obiectelor. În caz de pierdere sau deteriorare a manualului, vă rugăm să contactați compania producătoare. În cazul vânzării aspiratorului, vă rugăm să atașați la mașină acest manual de instrucțiuni sau să informați cumpărătorul cu privire la compania producătoare. Aspiratorul este testat complet înainte de livrare, în vederea asigurării performanțelor bune ale aparatului. Acest lucru se efectuează conform unor proceduri interne stricte și prin încercări electrice moderne certificate anual.

UTILIZAREA PREVĂZUTĂ

Aparatul este destinat aspirării prafului și resturilor ușoare. Nu este potrivit pentru aspirarea lichidelor. Solid, puternic și ușor de utilizat, este echipat în plus cu unelte eficiente, pentru o curățare rapidă și completă. Acest aspirator este potrivit pentru uz colectiv: de exemplu în hoteluri, școli, fabrici, magazine, etc.

INSTRUCȚIUNI CARE TREBUIE URMATE CU STRICTEȚE - UTILIZAREA ÎN SIGURANȚĂ

Citiți cu atenție manualul înainte de utilizare, pentru a lucra în siguranță.

Avertizare: Înainte de a utiliza aparatul, dispozitivul trebuie asamblat corect. Verificați ca toate elementele de filtrare cu care este echipat să fie la locul lor și eficiente.

Atenționare: A nu se utiliza în aer liber.
Avertizare: A se utiliza numai cu praf sau materiale uscate.
Avertizare: Nu aspirați lichide.

- Acest aparat nu trebuie lăsat la îndemâna copiilor, persoanelor cu capacități fizice, senzoriale sau mentale reduse sau fără experiență și cunoștințe.
- ATENȚIONARE: Copiii trebuie să fie ținuți sub observație, pentru a vă asigura că nu se joacă cu se joacă cu aparatul.
- AVERTIZARE: Utilizatorii trebuie să fie instruiți corespunzător pentru a utiliza mașina.
- ATENȚIONARE: Componentele utilizate la ambalare (ex. pungi din plastic) pot fi periculoase; nu le lăsați la îndemâna copiilor, animalelor sau persoanelor care nu sunt conștiente de propriile acțiuni.
- Pentru a elimina corect ambalajul urmați standardele în vigoare la nivel local.
- Asigurați-vă că tensiunea sursei de alimentare coincide cu cea indicată pe plăcuța de identificare a aspiratorului. Verificați ca priza să fie compatibilă cu ștecherul. Cablul de alimentare trebuie să fie întotdeauna desfășurat înainte de a utiliza aparatul. Nu utilizați cablul rulat.
- Nu manipulați/utilizați ștecherul sau aparatul cu mâinile ude.
- Nu aspirați nici un fel de elemente care ar putea deteriora elementele de filtrare (precum sticlă, metal, etc.)
- Nu utilizați cablul electric pentru a muta sau ridica mașina.

- Nu scufundați niciodată mașina în apă și nu utilizați niciodată o mașină de spălare cu presiune pentru a curăța mașina.
- Nu utilizați acest aparat altitudini de peste 2000 m (6560 picioare) deasupra nivelului mării.
- AVERTIZARE: Această mașină nu este potrivită pentru aspirarea prafului periculos.
- ATENȚIONARE: Nu aspirați praf/amestecuri inflamabile, incandescente, explozive sau toxice. Temperatura maximă permisă este de 40°C (104°F).

Avertizare: Orice aplicație care nu este descrisă în acest manual este potențial periculoasă, și așadar trebuie evitată.

Avertizare: Nu lăsați mașina în funcțiune nesupravegheată. În cazul în care aparatul nu funcționează scoateți-l întotdeauna din priză. A nu se lăsa la îndemâna copiilor și a persoanelor care nu sunt conștiente de propriile acțiuni.

- AVERTIZARE: Acest aparat trebuie utilizat, montat, fixat și deplasat pe un plan sigur și neînclinat.
- AVERTIZARE: Acest aparat trebuie depozitat, având în vedere greutatea sa, pe un plan solid, stabil, sigur și neînclinat, în interior și la loc uscat.
- AVERTIZARE: A nu se utiliza în aer liber sau într-un mediu umed sau rece.
- AVERTIZARE: Țineți mâinile, picioarele, urechile, îmbrăcămintea largă, părul și toate părțile corpului (uman și al animalelor) departe de deschizături.
- AVERTIZARE: Dacă aparatul este prevăzut cu o priză suplimentară, nu utilizați un instrument care să depășească puterea indicată pe priză. Nerespectarea acestor reguli poate conduce la daune și la vătămări care pot fi chiar mortale pentru utilizator.
- Nu permiteți cablului de alimentare să intre în contact cu periile rotative ale capului de curățare a covorului.
- Avertizare: Utilizați numai piese de schimb originale. Utilizarea de alte accesorii ar putea compromite siguranța operatorului.
- Avertizare: Această mașină nu este potrivită pentru aspirarea prafului în medii în care descărcările electrostatice sau scânteile pot conduce la deteriorarea componentelor electronice sau la vătămarea persoanelor.

Avertizare: nu efectuați manipulări neautorizate sau nu modificați aparatul. Nerespectarea acestor instrucțiuni poate provoca vătămări corporale grave sau deces. Modificările neautorizate vor conduce la anularea garanției.

Producătorul își declină orice răspundere pentru daune sau vătămări cauzate de utilizarea necorespunzătoare a mașinii sau în caz de nerespectare a instrucțiunilor furnizate în acest manual.

Deconectați întotdeauna cablul de alimentare de la sursa de alimentare după utilizare și înainte de operațiunile de întreținere. După fiecare utilizare și înainte de a trimite aparatul la serviciul de asistență tehnică, aspiratorul trebuie demontat, curățat și inspectat pentru a evita pericole pentru personalul de întreținere.

- Efectuați întreținerea de rutină. Controlați garniturile de etanșare, piesele din plastic, filtrele, întrerupătoarele și înlocuiți-le pe cele care au început să prezinte scurgeri sau care sunt deteriorate.
- Utilizarea unei mașini cu un cablu de alimentare deteriorat poate conduce la electrocutare. Verificați cablul urmărind să nu existe tăieturi, fisuri sau semne de îmbătrânire și înlocuiți-l, dacă este necesar.
- Dacă se utilizează un prelungitor, asigurați-vă că puterea nominală a cablului este adecvată pentru utilizarea cu echipamentul. Păstrați-l permanent uscat. Evitați contactul cu suprafețele conductoare.
- Nu lăsați copiii să curețe aparatul decât dacă se află sub supravegherea unui adult.
- Repararea sau întreținere aparatului poate fi efectuată numai de un centru autorizat de asistență. Utilizați numai piese de schimb originale.
- Pentru a menține aparatul complet funcțional trebuie să curățați filtrul din poliester scuturându-l după fiecare utilizare și să înlocuiți sacul de filtrare dacă este plin.
- Curățați fiecare parte a aparatului după fiecare utilizare: goliți rezervorul, scuturați filtrele, înlocuiți sacul de filtrare dacă este plin și curățați mașina cu o lavetă umedă înainte de a depozita aspiratorul.

ZGOMOT

Valori măsurate în conformitate cu standardele EN60704-1(1997)/EN60704-2-1(2001) / ISO3744. Nivelul de presiune acustică ponderat A al aparatului este de 68 dB (A).

VIBRAȚII

Vibrațiile mână-braț pe furtunul de aspirație sunt mai mici de 2,5 m/s² conform recomandărilor ISO 5349-1. În condiții nefavorabile de rețea, aparatul poate provoca căderi de tensiune temporare.

DESCRIEREA COMPONENTELOR (PAGINA 131)

A - Cap motor
B - Întrerupător
E - Cârlige
F - Rezervor
H - Orificiu de admisie
I - Rotile
K - Filtru principal de introdus în rezervor
L - Sac filtrant de aplicat deasupra deflectorului. Acest filtru nu exclude utilizarea filtrului din poliester, care trebuie folosit în continuare.
M - Baghetă
N - Furtun flexibil
O - Furtun
P - Perie cu dublă utilizare
Q - Duză pentru spații înguste
S - Perie rotundă

ASPIRARE USCATĂ (PAGINA 132)

Introduceți filtrul principal din poliester în rezervor (Fig. 1).
Montați capul deasupra rezervorului și blocați-l cu cârlige (Fig. 3).
Împingeți furtunul în orificiul de admisie (Fig. 4).
Atașați bagheta și instrumentul dorit la capetele furtunului (Fig. 5).

Dacă aspiratorul Dvs. este echipat cu sac de hârtie, glisați sacul de hârtie peste deflector (Fig. 7).
Conectați cablul de alimentare într-o priză cu împământare și porniți aspiratorul (Fig. 6).

SPECIFICAȚII TEHNICE

	V-CAN-10
Tensiune/Frecvență	220-240 Volt/50-60 Hz
Putere motor	700 W
Flux de aer	104 m^3/h
Capacitate sac	6 L
Lungime cablu de alimentare	8 m
Greutate	3,7 kg
Nivel de presiune acustică [dBA]	68 dB
Nivel de putere acustică LwA + Nesiguranţă KwA [dBA]	78 dB
Clasa de fabricație	II
Protecție	IP20

COMPONENTS DESCRIPTION - DESCRIZIONE COMPONENTI - DESCRIPTION DES COMPOSANTS - BESCHREIBUNG DER BAUTEILE - DESCRIPCIÓN DE LOS COMPONENTES - BESCHRIJVING COMPONENTEN - BESKRIVELSE AV KOMPONENTER - DESCRIÇÃO DOS COMPONENTESOSIEN KUVAUS - BESKRIVNING AV KOMPONENTER - BESKRIVELSE AF DELE - KOMPONENTIDE KIRJELDUS - OPIS KOMPONENTÓW - ОПИСАНИЕ КОМПОНЕНТОВПЕРІГРАФН ΕΞΑΡΤΗΜΑΤΩΝ - POPIS KOMPONENTŮ - POPIS KOMPONENTOV - OPIS SESTAVNIH DELOV - OPIS DIJELOVA - AKSAMLARIN TANIMI - ALKATRÉSZEK FELSOROLÁSA - ОПИСАНИЕ НА КОМПОНЕНТИТЕ - KOMPONENTŲ APRAŠYMAS - DETAĻU APRAKSTS - DESCRIEREA COMPONENTELOR

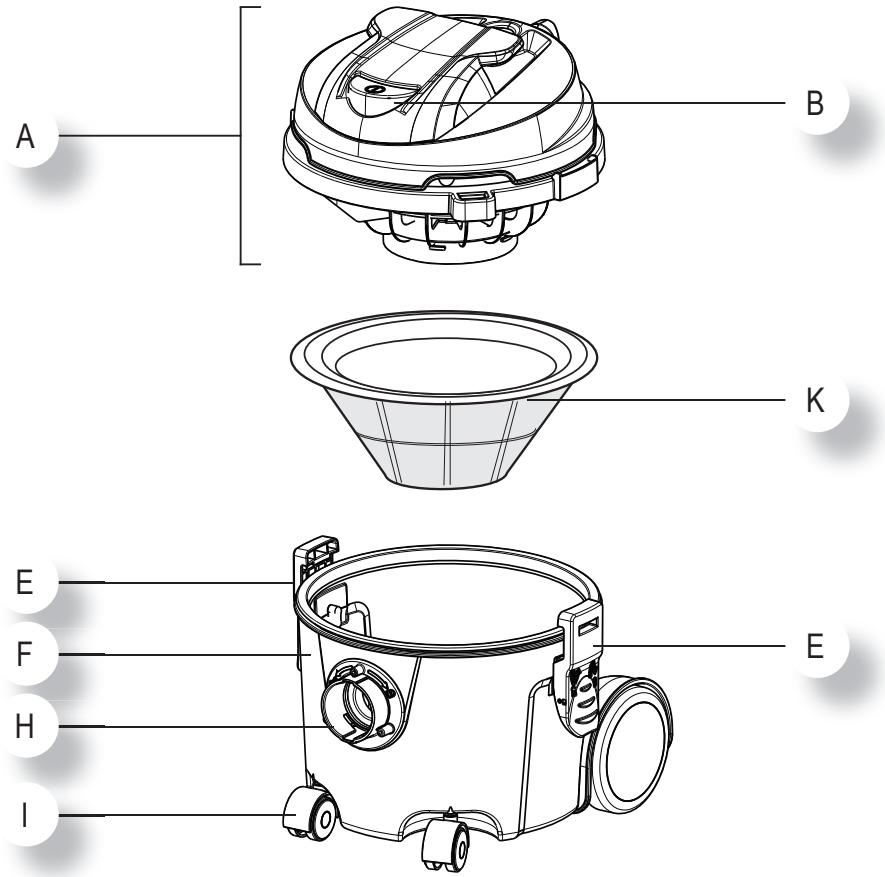

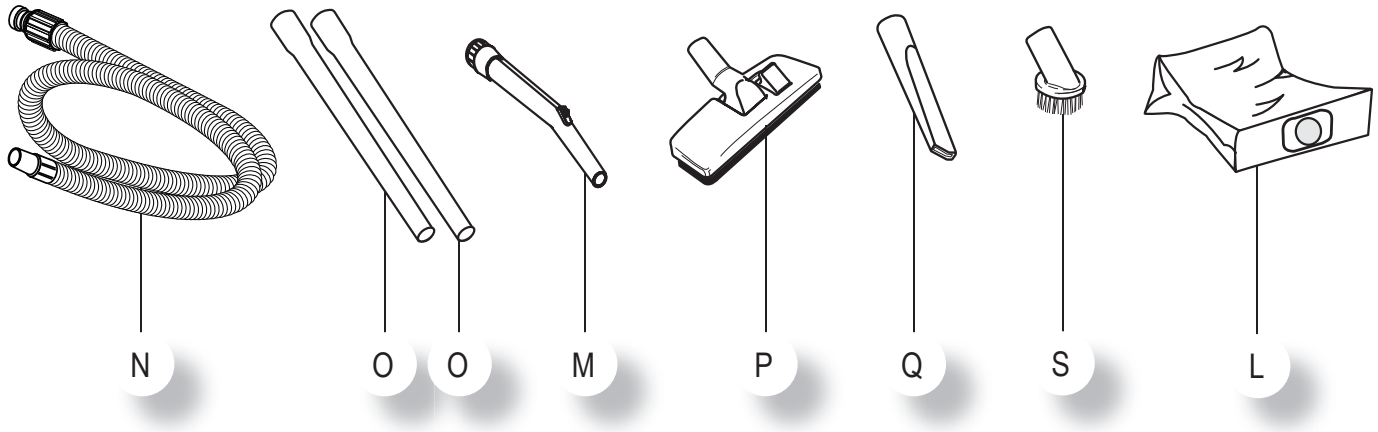

RACCOLTA POLVERE - DUST PICK UP - ASPIRATION DE LA POUSSIÈRE STAUBSAUGEN - ASPIRACIÓN POLVO - OPZUIGEN STOF - STØVSUGING - ASPIRAÇÃO DE PÓ - PÖLYN IMUROINTI - DAMMSUGNING - STØVSUGNING - TOLMU IMEMINE - ZASYŞANIE KURZU - ВСАСЫВАНИЕ ПЫЛИ - ΑΝΑΡΡΟΦΗΣΗ ΣΚΟΝΗΣ - ODSÁVÁNÍ PRACHU - ODSÁVANIE PRACHU - SESANJE PRAHU - USISAVANJE PRAŠINE - TOZ ASPİRASYONU - PORSZÍVÁS - ЗАСМУКВАНЕ НА ПРАХ - DULKIŲ SURINKIMAS - PUTEKĻU UZŅEMŠANA - ASPIRARE PRAF

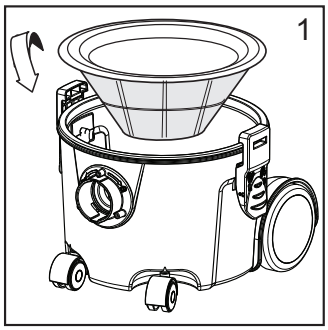

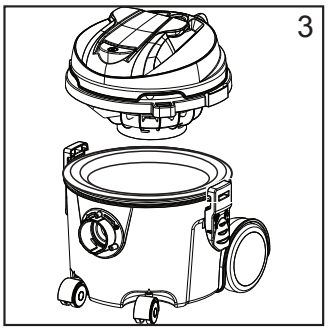

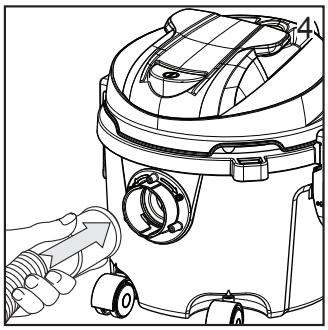

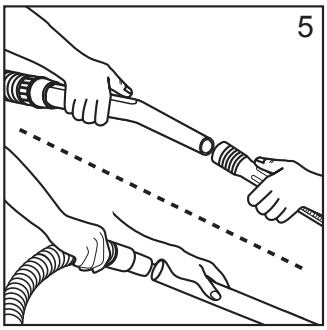

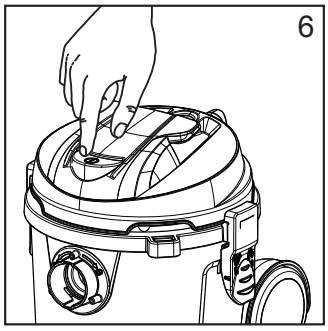

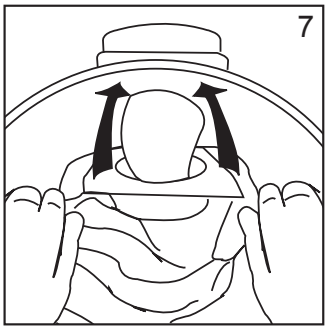

N.B. Drawings reported are merely indicative.
N.B. I disegni degli apparecchi riportati sono puramente indicativi.
N.B. Les dessins des appareils sont fournis à titre strictement indicatif.
ANM. Die Zeichnungen der vorab genannten Geräte dienen ausschließlich zur Veranschaulichung.
N.B. Los dibujos de los aparatos anteriormente indicados son meramente indicativos.
N.B. De tekeningen van de eerder genoemde apparaten zijn louter indicatief.
N.B. Tegningene av apparatene ovenfor er kun ment som henvisning.
Nota: Os desenhos dos aparelhos acima indicados são meramente indicativos.
Huom. Yllä mainittujen laitteiden piirrokset ovat täysin suuntaa-antavia.
OBS. Ritningarna av de ovannämnda anordningarna är endast vägledande.
N.B. Ovenstående tegninger af apparaterne er kun vejledende.
N.B. Ülaltoodud seadmete joonised on ainult näidiseks.
N.B. Powyższe rysunki urządzeń są czysto przykładowe.
Примечание:Вышеприведенные изображения приборов являются ориентировочными
ΣΗΜΕΙΩΣΗ: Τα σχέδια των παραπάνω συσκευών είναι καθαρά ενδεικτικά.
POZN. Výkresy výše uvedených zařízení jsou pouze orientační.
POZN. Výkresy vyššie uvedených zariadení sú orientačné.
NAPOTILO Slike zgoraj navedenih naprav so zgolj informativne.
NAPOMENAGore prikazane slike uređaja su isključivo okvirne.
Ö.N. Yukarıda verilen cihaz çizimleri yalnız göstergesel amaçlıdır.
FONTOS A fenti alkatrészeket bemutató ábrák csak a jobb megértést szolgálják.
БЕЛЕЖКА Показаните чертежи са чисто информативни.
SVARBI PASTABA Pateikti brėžiniai yra tik orientaciniai.
N.B. Parādītie zīmējumi ir tikai orientējoši.
N.B. Desenele prezentate au doar caracter orientativ.

RECOMMENDED SPARE PARTS - RICAMBI RACCOMANDATI - PIÈCES DE RECHANGE CONSEILLÉES - EMPFOHLENE ERSATZTEILE - PIEZAS DE REPUESTO RECOMENDADAS - PIEZAS DE REPUESTO RECOMENDADAS - PIEZAS DE REPUESTO RECOMENDADAS - ANBEFALTE RESERVEDELER - PEÇAS DE REPOSIÇÃO RECOMENDADAS - SUOSITELTAVAT VARAOSAT - REKOMMENDERADE RESERVDELAR - ANBEFALEDE RESERVEDELE - SOOVITATUD VARUOSAD - ZALECANE CZĘŚCI ZAMIENNE - РЕКОМЕНДУЕМЫЕ ЗАПЧАСТИ - ΣΥΝΙΣΤΩΜΕΝΑ ΑΝΤΑΛΛΑΚΤΙΚΑ - DOPORUČENÉ NÁHRADNÍ DÍLY - ODPORÚČANÉ NÁHRADNÉ DIELY - PRIPOROČENI NADOMESTNI DELI - PREPORUČENI ZAMJENSKI DIJELOVI - ÖNERİLEN YEDEK PARÇALAR - AJÁNLOTT PÓTALKATRÉSZEK - ПРЕПОРЪЧАНИ РЕЗЕРВНИ ЧАСТИ - REKOMENDUOJAMOS ATSARGINĖS DALYS - IETEICAMĀS REZERVES DAĻAS - PIESE DE SCHIMB RECOMANDATE.

Description	Part No.
Paper Vacuum Bag (10 pack)	9018676
Microfiber vacuum bag (10 pack)	9018678
Main Polyester Filter	KTRI05898
Vacuum hose w/ nozzle	KTRI05860
Two-Piece Wand	KTRI05776
Brush Floor Tool	KTRI05861
Crevice Tool & Round Brush Kit	KTRI05899
Latch Kit (qty 2)	KTRI05739
Caster Kit (qty 2)	KTRI05859

CE Declarations V-Can-10 / V-Can-12 / V-Can-16

EN (English)

DECLARATION OF CONFORMITY FOR MACHINERY
(According to Annex II A of the Machinery Directive)

CE

We herewith declare, on our own responsibility, that the machinery:

V-Can-10 / V-Can-12 / V-Can-16 Dry Vacuum Cleaner

- is in conformity with the provisions of the Machinery Directive (2006/42/EC), as amended and with national implementing legislation
- is in conformity with the provisions of the Electro Magnetic Compatibility Directive 2014/30/EU
- is in conformity with ECO design regulation No. 666/2013

And that

- The following harmonized standards or parts of these standards have been applied:
  EN 60335-1:2012/A11:2014/A13:2017, EN 60335-2-69:2012, EN 62233:2008, EN 55014-1:2017, EN55014-2:2015, EN 61000-3-2:2014, EN 61000-3-3:2013.
- The following national standards or parts of these standards have been used:- -

Uden, 8-3-2019

Mark Hanegraaf Operations Manager

TENNANT N.V.
Industrielaan 6 5405 AB
P.O. Box 6 5400 AA
Uden - The Netherlands

Authorized person to compile technical file:
Frans van Ras

BG (Bulgaria)

ДЕКЛАРАЦИЯ ЗА СЪОТВЕТСТВИЕ НА МАШИНА
(съгласно приложение № II А на Директивата за машините)

CE

Ние С настоящето декларира на собствена отговорност, че машината:

V-Can-10 / V-Can-12 / V-Can-16 прахосмукачка

- е в съответствие с коригираните разпоредбите на Директивата за машините (2006/42/ЕО) и с действащото национално законодателство
- е в съответствие с Разпоредбите на електромагнитната съвместимост на Директива 2014/30/ЕС
- е е в съответствие с ECO проектната наредба No. 666/2013

и че

- са приложени следните хармонизирани стандарти или части от тези стандарти :
  EN 60335-1:2012/A11:2014/A13:2017, EN 60335-2-69:2012, EN 62233:2008, EN 55014-1:2017, EN55014-2:2015, EN 61000-3-2:2014, EN 61000-3-3:2013.
- използвани са следните национални стандарти или части от тези стандарти: - -

Uden, 8-3-2019

Mark Hanegraaf Operations Manager

TENNANT N.V.
Industrielaan 6 5405 AB
P.O. Box 6 5400 AA
Uden - The Netherlands

Упълномощено лице да състави техническо досие:
Frans van Ras

CZ (Czech)

PRs30OHLÁŠENÍ O SHODĚ PRO STROJNÍ ZAŘÍZENÍ
(podle800 přílohy II směrnice o strojních zařízeních)

CE

St tímto prohlašujeme, na naší vlastní odpovědnost, že strojní zařízení:

V-Can-10 / V-Can-12 / V-Can-16 Vysavač

- je v souladu s ustanoveními směrnice o strojních zařízeních (2006/42/ES), ve znění pozdějších předpisů a v souladu s vnitrostátními právními předpisy
- je v souladu s ustanoveními Elektromagnetická kompatibilita směrnice 2014/30/EU
- je v souladu s nařízením o návrhu ECO No. 666/2013

a že

- následující harmonizované normy nebo části těchto norem byly použity:
  EN 60335-1:2012/A11:2014/A13:2017, EN 60335-2-69:2012, EN 62233:2008, EN 55014-1:2017, EN55014-2:2015, EN 61000-3-2:2014, EN 61000-3-3:2013.
- tyto vnitrostátní normy nebo části těchto norem byly použity: - -

Uden, 8-3-2019

Mark Hanegraaf Operations Manager

TENNANT N.V.
Industrielaan 6 5405 AB
P.O. Box 6 5400 AA
Uden - The Netherlands

Autorizovaná osoba sestavila technický soubor:
Frans van Ras

DE (German)

KONFORMITÄTS ERKLÄRUNG FÜR MASCHINEN
(gemäß der Maschinenrichtlinie Annex II A)

CE

Wir erklären hiermit, auf unsere eigene Verantwortung, dass die Maschine:

V-Can-10 / V-Can-12 / V-Can-16 Staubsauger

- konform ist mit den einschlägigen Bestimmungen der EG-Maschinenrichtlinie (EG-Richtlinie 2006/42/EG), inklusive deren Änderungen, sowie mit dem entsprechenden Rechtserlass zur Umsetzung der Richtlinie in nationales Recht
- konform ist mit den Bestimmungen des Elektro Magnetische Verträglichkeit EG-Richtlinie 2014/30/EU
- entspricht der ECO-Designverordnung No. 666/2013

und daß

- die folgenden harmonisierten Normen oder Teile von diesen Normen angewandt wurden:
  EN 60335-1:2012/A11:2014/A13:2017, EN 60335-2-69:2012, EN 62233:2008, EN 55014-1:2017, EN55014-2:2015, EN 61000-3-2:2014, EN 61000-3-3:2013.
- die folgenden nationalen Normen oder Teile von diesen Normen verwendet wurden: - -

Uden, 8-3-2019

Mark Hanegraaf Operations Manager

TENNANT N.V.
Industrielaan 6 5405 AB
P.O. Box 6 5400 AA
Uden - The Netherlands

Autorisierte Person zur Erstellung der technischen Datei:
Frans van Ras

CE Declarations V-Can-10 / V-Can-12 / V-Can-16

DK (Danish)

OVERENSSTEMMELSES ERKLÆRING
(Bilag II, afsnit A af/til Maskindirektivet)

CE

Vi erklærer hermed at:

V-Can-10 / V-Can-12 / V-Can-16 Støvsuger

- Er i overensstemmelse med Maskindirektivets bestemmelser (Direktiv 2006/42/EF) med ændring, og med national lovgivning, der omsætter dette direktiv.
- Er i overensstemmelse med bestemmelserne i den Elektromagnetiske kompatibilitet direktiv 2014/30/EU
- er i overensstemmelse med ECO design regulation No. 666/2013

Og at

- De følgende harmoniserede standarder eller dele af disse standarder er blevet anvendt:
  EN 60335-1:2012/A11:2014/A13:2017, EN 60335-2-69:2012, EN 62233:2008, EN 55014-1:2017, EN55014-2:2015, EN 61000-3-2:2014, EN 61000-3-3:2013.
- Har de følgende nationale standarder eller dele af disse standarder er anvendt: - -

Uden, 8-3-2019

Mark Hanegraaf Operations Manager

TENNANT N.V.
Industrielaan 6 5405 AB
P.O. Box 6 5400 AA
Uden - The Netherlands

Autoriseret person til at udarbejde teknisk fil:
Frans van Ras

EE (Estonian)

MASINA VASTAVUS DEKLARATSIOON
(vastavalt masina direktiivile lisa II A)

CE

Meie käesolevaga deklareerin meie vastutusel, et masin:

V-Can-10 / V-Can-12 / V-Can-16 Tolmuimeja

- on kooskõlas masinaid käsitleva direktiivi sätetega (2006/42/EÜ), mida on muudetud ja rakendatud siseriiklike õigusaktidega.
- on kooskõlas Elektro magnetilise ühilduvuse direktiivi sätetega 2014/30/EÜ
- vastab ECO disainilahenduse määrusele No. 666/2013

ja et

- järgnevad ühtlustatud standardid või nende standardite osad on rakendatud:
  EN 60335-1:2012/A11:2014/A13:2017, EN 60335-2-69:2012, EN 62233:2008, EN 55014-1:2017, EN55014-2:2015, EN 61000-3-2:2014, EN 61000-3-3:2013.
- järgnevad siseriiklikud standardid või nende standardite osad on kasutatud: - -

Uden, 8-3-2019

Mark Hanegraaf Operations Manager

TENNANT N.V.
Industrielaan 6 5405 AB
P.O. Box 6 5400 AA
Uden - The Netherlands

Volitatud isik tehnilise faili koostamiseks:
Frans van Ras

ES (Spanish)

DECLARACIÓN DE CONFORMIDAD SOBRE MÁQUINAS
(Según, anexo II, sub A de conformidad Sobre Máquinas)

CE

Nosotros declaramos, bajo nuestra responsabilidad, que el producto:

V-Can-10 / V-Can-12 / V-Can-16 Aspirador

- corresponde a las exigencias básicas de la directiva de la CE sobre máquinas (directiva "CE" 2006/42/CE), incluidas las modificaciones, y la correspondiente implementación a la ley nacional
- está en conformidad con las disposiciones de la Directiva de Compatibilidad Electro Magnética 2014/30/UE
- Cumple con la normativa de diseño ECO No. 666/2013

Y que

- las siguientes normas armonizadas (o partes de ellas) fueron aplicadas:
  EN 60335-1:2012/A11:2014/A13:2017, EN 60335-2-69:2012, EN 62233:2008, EN 55014-1:2017, EN55014-2:2015, EN 61000-3-2:2014, EN 61000-3-3:2013.
- las normas nacionales siguientes o partes de estas normas se han utilizado: - -

Uden, 8-3-2019

Mark Hanegraaf Operations Manager

TENNANT N.V.
Industrielaan 6 5405 AB
P.O. Box 6 5400 AA
Uden - The Netherlands

Persona autorizada para compilar expediente técnico:
Frans van Ras

FI (Finnish)

VAATIMUSTENMUKAISUUSVAKUUTUS KONEESTA
(konedirektiivin liitteen II A mukaisesti)

CE

Vakuuttaa, että kone:

V-Can-10 / V-Can-12 / V-Can-16 Pölynimuri

- täyttää konedirektiivin (direktiivi 2006/42/EY) ja siihen liittyvien muutosten sekä ne voimaansaattavien kansallisten säädösten määräykset
- noudattaa Sähkömagneettinen yhteensopivuus -direktiivi 2014/30/EY määräyksiä
- on ECO-suunnittelusääntöjen mukainen No. 666/2013

ja lisäksi vakuuttaa, että

- seuraavat yhdenmukaistetut standardit tai osa näitä standardeja on sovellettu:
  EN 60335-1:2012/A11:2014/A13:2017, EN 60335-2-69:2012, EN 62233:2008, EN 55014-1:2017, EN55014-2:2015, EN 61000-3-2:2014, EN 61000-3-3:2013.
- seuraavat kansalliset standardit tai osa näistä vaatimuksista on käytetty: - -

Uden, 8-3-2019

Mark Hanegraaf Operations Manager

TENNANT N.V.
Industrielaan 6 5405 AB
P.O. Box 6 5400 AA
Uden - The Netherlands

Valtuutettu henkilö kokoamaan tekniset tiedot:
Frans van Ras

CE Declarations V-Can-10 / V-Can-12 / V-Can-16

FR (French)

DECLARATION DE CONFORMITÉ POUR LES MACHINES
(La Directive Machines, selon l'annexe II A)

CE

Nous déclarons ci-après, sur notre propre responsabilité que la machine :

V-Can-10 / V-Can-12 / V-Can-16 Aspirateur

- est conforme aux dispositions de la Directive Machines (Directive 2006/42/CE), modifiée et aux législations nationales la transposant
- est en conformité avec les dispositions de la Compatibilité Electro Magnétique directive 2014/30/UE
- est conforme au règlement de conception ECO No. 666/2013

Et que

- les normes harmonisées suivantes ou de parties de ces normes ont été appliquées :
  EN 60335-1:2012/A11:2014/A13:2017, EN 60335-2-69:2012, EN 62233:2008, EN 55014-1:2017, EN55014-2:2015, EN 61000-3-2:2014, EN 61000-3-3:2013.
- les normes nationales suivantes ou parties de ces normes ont été utilisées : - -

Uden, 8-3-2019

Mark Hanegraaf Operations Manager

TENNANT N.V.
Industrielaan 6 5405 AB
P.O. Box 6 5400 AA
Uden - The Netherlands

Personne autorisée à constituer un dossier technique:
Frans van Ras

GR (Greek)

ΔΗΛΩΣΗ ΣΥΜΜΟΡΦΩΣΗΣ ΓΙΑ ΤΙΣ ΜΗΧΑΝΕΣ
(σύμφωνα με το παράρτημα II A της οδηγίας για τα μηχανήματα)

CE

Με την παρούσα δηλώνει, με δική μας ευθύνη, ότι η μηχανή:

V-Can-10 / V-Can-12 / V-Can-16 ηλεκτρική σκούπα

- είναι σύμφωνη με τις διατάξεις της οδηγίας για τις μηχανές (2006/42/EK) όπως τροποποιήθηκε και με την εθνική νομοθεσία εφαρμογής
- είναι σύμφωνη με τις διατάξεις της ηλεκτρομαγνητικής συμβατότητας Οδηγία 2014/30/ΕΕ
- συμμορφώνεται με τον κανονισμό σχεδιασμού ECO No. 666/2013

και ότι

- Έχουν εφαρμοστεί τα εξής εναρμονισμένα πρότυπα ή τμήματα αυτών των προτύπων:
  EN 60335-1:2012/A11:2014/A13:2017, EN 60335-2-69:2012, EN 62233:2008, EN 55014-1:2017, EN55014-2:2015, EN 61000-3-2:2014, EN 61000-3-3:2013.
- Έχουν χρησιμοποιηθεί τα ακόλουθα εθνικά πρότυπα ή τμήματα αυτών των προτύπων: - -

Uden, 8-3-2019

Mark Hanegraaf Operations Manager

TENNANT N.V.
Industrielaan 6 5405 AB
P.O. Box 6 5400 AA
Uden - The Netherlands

Εξουσιοδοτημένο άτομο για την κατάρτιση του τεχνικού φακέλου:
Frans van Ras

HR (Croatian)

IZJAVE O SUKLADNOSTI ZA STROJEVE
(prema Dodatku II odredbe o strojevima)

CE

Ovime izjavljujemo, na vlastitu odgovornost, da su strojevi:

V-Can-10 / V-Can-12 / V-Can-16 Usisavač

- U skladu s odredbama za rad strojeva (2006/42/EC), kako je dopunjen, te s važećim nacionalnim propisima
- u skladu s odredbama Zakona o Elektro Magnetnom Direktivom 2014/30/EZ
- je u skladu s ECO projektnom regulativom No. 666/2013

i da

- Sljedeći usklađeni standardi ili dijelovi tih standarda su primijenjeni:
  EN 60335-1:2012/A11:2014/A13:2017, EN 60335-2-69:2012, EN 62233:2008, EN 55014-1:2017, EN55014-2:2015, EN 61000-3-2:2014, EN 61000-3-3:2013.
- Sljedeći nacionalni standardi ili dijelovi tih standarda su korišteni: - -

Uden, 8-3-2019

Mark Hanegraaf Operations Manager

TENNANT N.V.
Industrielaan 6 5405 AB
P.O. Box 6 5400 AA
Uden - The Netherlands

Ovlaštena osoba za sastavljanje tehničke datoteke:
Frans van Ras

HU (Hungarian)

MEGFELELŐSÉGI NYILATKOZAT GÉPEKHEZ
(a IIA. Mellékletben a gépekről szóló irányelv szerint)

CE

Név ezúton kijelenti, a saját felelősségére, hogy a gép:

V-Can-10 / V-Can-12 / V-Can-16 Porszívó

- összhangban van a a gépekről szóló irányelvvel (2006/42/EK) G9 a módosításokat beleértve, és a nemzeti végrehajtási jogszabályokkal
- összhangban van az elektromágneses kompatibilitás 2014/30/EU irányelv rendelkezéseivel
- megfelel az ECO tervezési szabályzatának No. 666/2013

És hogy

- a következő harmonizált szabványokat vagy azok részeit alkalmazták:
  EN 60335-1:2012/A11:2014/A13:2017, EN 60335-2-69:2012, EN 62233:2008, EN 55014-1:2017, EN55014-2:2015, EN 61000-3-2:2014, EN 61000-3-3:2013.
- a következő nemzeti szabványokat vagy azok részeit használták: - -

Uden, 8-3-2019

Mark Hanegraaf Operations Manager

TENNANT N.V.
Industrielaan 6 5405 AB
P.O. Box 6 5400 AA
Uden - The Netherlands

Engedélyezett személy a műszaki dokumentáció összeállításához:
Frans van Ras

CE Declarations V-Can-10 / V-Can-12 / V-Can-16

IT (Italian)

DICHIARAZIONE CE DI CONFORMITA' PER MACCHINE
(Come da Allegato II A della Direttiva Macchine)

CE

Con la presente dichiara, sotto la propria responsabilità, che la macchina:

V-Can-10 / V-Can-12 / V-Can-16 Aspirapolvere

- È conforme alle disposizioni della Direttiva Macchine (Direttiva 2006/42/CE), come modificata ed alla legislazione nazionale che la traspone
- È conforme alle disposizioni della Direttiva Compatibilità Elettromagnetica 2014/30/UE
- È conforme alla normativa di progettazione ECO No. 666/2013

E che

- Le seguenti norme armonizzate, o parti di queste norme, sono state applicate:
  EN 60335-1:2012/A11:2014/A13:2017, EN 60335-2-69:2012, EN 62233:2008, EN 55014-1:2017, EN55014-2:2015, EN 61000-3-2:2014, EN 61000-3-3:2013.
  - Le seguenti norme nazionali o parte di queste sono stati utilizzate: - -

Tennant costituisce il fascicolo tecnico presso Tennant Co, 701 N Lilac Drive, MN 55422 Minneapolis US

Uden, 8-3-2019

Mark Hanegraaf Operations Manager

TENNANT N.V.
Industrielaan 6 5405 AB
P.O. Box 6 5400 AA
Uden - The Netherlands

Persona autorizzata per compilare il file tecnico:
Frans van Ras

LT (Lithuanian)

MAŠINOS ATITIKTIES DEKLARACIJA
(pagal II priedą Mašinų direktyva)

CE

Mes Šiuo, savo pačių atsakomybe, pareiškiame, kad mašinos:

V-Can-10 / V-Can-12 / V-Can-16 DULKIŲ SIURBLYS

- atitinka Mašinų direktyvos nuostatas (2006/42/EB), pakeitimus ir nacionalinių įgyvendinimo teisės aktų nuostatas
- atitinka elektromagnetinio suderinamumo direktyvos 2014/30/ES nuostatas
- atitinka ECO projektavimo reglamentą No. 666/2013

ir

- Buvo pritaikyti šie suderinti standartai arba jų dalys:
  EN 60335-1:2012/A11:2014/A13:2017, EN 60335-2-69:2012, EN 62233:2008, EN 55014-1:2017, EN55014-2:2015, EN 61000-3-2:2014, EN 61000-3-3:2013.
- Buvo panaudoti šie nacionaliniai standartai arba jų dalys: - -

Uden, 8-3-2019

Mark Hanegraaf Operations Manager

TENNANT N.V.
Industrielaan 6 5405 AB
P.O. Box 6 5400 AA
Uden - The Netherlands

Įgaliotasis asmuo parengti techninę bylą:
Frans van Ras

LV (Latvian)

ATBILSTĪBAS DEKLARĀCIJA ATTIECĪBĀ UZ MAŠĪNĀM
(saskaņā ar Direktīvas par mašīnām II pielikumu)

CE

Mēs ar šo apliecinām, ka mašīna:

V-Can-10 / V-Can-12 / V-Can-16 Putekļu sūcējs

- atbilst direktīvas par mašīnām (Direktīva 2006/42/EK), tas grozījumiem un valsts normatīvajiem aktiem
- atbilst elektromagnētiskās saderības Direktīva 2014/30/ES noteikumiem
- atbilst ECO dizaina noteikumiem No. 666/2013

un ka

- pēc saskaņotajiem standartiem vai to daļām sekojošie standarti ir piemēroti:
  EN 60335-1:2012/A11:2014/A13:2017, EN 60335-2-69:2012, EN 62233:2008, EN 55014-1:2017, EN55014-2:2015, EN 61000-3-2:2014, EN 61000-3-3:2013.
- pēc valsts standartiem vai to daļām sekojošie standarti ir piemēroti: - -

Uden, 8-3-2019

Mark Hanegraaf Operations Manager

TENNANT N.V.
Industrielaan 6 5405 AB
P.O. Box 6 5400 AA
Uden - The Netherlands

Pilnvarota persona sastādīt tehnisko failu:
Frans van Ras

NL (Dutch)

VERKLARING VAN OVEREENSTEMMING VOOR MACHINES
(Volgens Bijlage II, onder A, van de Machinerichtlijn)

CE

Wij verklaren, geheel onder eigen verantwoordelijkheid, dat de machine:

V-Can-10 / V-Can-12 / V-Can-16 Stofzuiger

- voldoet aan de bepalingen van de Machinerichtlijn (2006/42/EG), zoals laatstelijk gewijzigd en de nationale wetgeving ter uitvoering van deze richtlijn.
- is in overeenstemming met de bepalingen van de Elektro Magnetische Compatibiliteit richtlijn 2014/30/EU
- is in overeenstemming met ECO ontwerpverordening No. 666/2013

en dat

- de volgende geharmoniseerde normen of delen van deze normen zijn toegepast:
  EN 60335-1:2012/A11:2014/A13:2017, EN 60335-2-69:2012, EN 62233:2008, EN 55014-1:2017, EN55014-2:2015, EN 61000-3-2:2014, EN 61000-3-3:2013.
- de volgende nationale normen of delen van deze normen zijn gebruikt: - -

Uden, 8-3-2019

Mark Hanegraaf Operations Manager

TENNANT N.V.
Industrielaan 6 5405 AB
P.O. Box 6 5400 AA
Uden - The Netherlands

Geautoriseerde persoon om een technisch bestand te compileren:
Frans van Ras

CE Declarations V-Can-10 / V-Can-12 / V-Can-16

NO (Norwegian)

SAMSVARS ERKLÆRING OM MASKINER
(i henhold til Vedlegg II A i Maskindirektivet)

CE

Vi erklærer herved at:

V-Can-10 / V-Can-12 / V-Can-16 Støvsuger

- Er i samsvar med bestemmelsene i Forskrift om Maskiner (EEC direktiver: 2006/42/EC)
- Er i samsvar med bestemmelsene i følgende øvrige EEC direktiver: 2014/30/EU
- Er i samsvar med ECO designregulering No. 666/2013

Og at

- Følgende harmoniserte standarder eller deler av disse standardene er brukt:
  EN 60335-1:2012/A11:2014/A13:2017, EN 60335-2-69:2012, EN 62233:2008, EN 55014-1:2017, EN55014-2:2015, EN 61000-3-2:2014, EN 61000-3-3:2013.
- Følgende nasjonale standarder eller deler av disse standardene har vært brukt: - -

Uden, 8-3-2019

Mark Hanegraaf Operations Manager

TENNANT N.V.
Industrielaan 6 5405 AB
P.O. Box 6 5400 AA
Uden - The Netherlands

Autorisert person til å kompilere teknisk fil:
Frans van Ras

PL (Polish)

DEKLARACJA ZGODNOŚCI DLA MASZYN
(według Aneksu II Dyrektywy dotyczącej maszyn)

CE

My deklarujemy z pełną odpowiedzialnością, że maszyna:

V-Can-10 / V-Can-12 / V-Can-16 Odkurzacz

- Jest zgodna z wymaganiami zawartymi w Dyrektywie Maszynowej (Dyrektywa 2006/42/WE), włącznie z ostatnimi poprawkami, oraz z przepisami regulującymi tą dyrektywę
- Jest zgodna z wymaganiami zawartymi w przepisach Kompatybilność Elektromagnetyczna - Dyrektywa 2014/30/UE
- Jest zgodny z regulacją projektową ECO No. 666/2013

Oraz że

- Następujące normy zharmonizowane, albo części tych norm zostały zastosowane:
  997826
- Następujące normy krajowe lub części tych norm zostały wykorzystane: - -

Uden, 8-3-2019

Mark Hanegraaf Operations Manager

TENNANT N.V.
Industrielaan 6 5405 AB
P.O. Box 6 5400 AA
Uden - The Netherlands

Autoryzowana osoba do kompilowania pliku technicznego:
Frans van Ras

PT (Portuguese)

DECLARAÇÃO DE CONFORMIDADE PARA MÁQUINAS
(Anexo II, Capítulo A de conformidade Para Máquinas)

CE

Pela presente declara, sobe nosso responsabilidade, que a máquina:

V-Can-10 / V-Can-12 / V-Can-16 Aspirador

- Está em conformidade com as disposições da directiva Máquinas 2006/42/CE, respectivas alterações e com a legislação nacional que a transpõe
- Está em conformidade com as disposições da compatibilidade eletromagnética Directiva 2014/30/EU
- Está em conformidade com o regulamento de design ECO No. 666/2013

E que

- As seguintes normas harmonizadas ou partes destas normas foram aplicadas:
  EN 60335-1:2012/A11:2014/A13:2017, EN 60335-2-69:2012, EN 62233:2008, EN 55014-1:2017, EN55014-2:2015, EN 61000-3-2:2014, EN 61000-3-3:2013.
- As seguintes normas nacionais ou partes destas normas têm sido utilizados: - -

Uden, 8-3-2019

Mark Hanegraaf Operations Manager

TENNANT N.V.
Industrielaan 6 5405 AB
P.O. Box 6 5400 AA
Uden - The Netherlands

Pessoa autorizada para compilar arquivo técnico:
Frans van Ras

RO (Romanian)

DECLARATIE DE CONFORMITATE PENTRU ECHIPAMENTE
(in conformitate cu Anexa II A din Directiva pentru maşini industriale)

CE

Noi declaram, pe propria răspundere, ca echipamentul:

V-Can-10 / V-Can-12 / V-Can-16 Aspirator

- este în conformitate cu dispoziţiile din Directiva 2006/42/CE pentru maşini industriale, modificată , si cu legislaţia naţionala in vigoare
- este în conformitate cu Directiva 2014/30/UE privind compatibilitatea electromagnetică
- este în conformitate cu regulamentul de proiectare ECO No. 666/2013

si că,

- următoarele standarde sau parţi ale acestora au fost aplicate :
  EN 60335-1:2012/A11:2014/A13:2017, EN 60335-2-69:2012, EN 62233:2008, EN 55014-1:2017, EN55014-2:2015, EN 61000-3-2:2014, EN 61000-3-3:2013.
- următoarele standarde naţionale sau părţi ale acestor standarde au fost utilizate: - -

Uden, 8-3-2019

Mark Hanegraaf Operations Manager

TENNANT N.V.
Industrielaan 6 5405 AB
P.O. Box 6 5400 AA
Uden - The Netherlands

Persoana autorizată să compileze dosarul tehnic:
Frans van Ras

CE Declarations V-Can-10 / V-Can-12 / V-Can-16

RS (Serbian)

ИЗЈАВА О УСКЛАЂЕНОСТИ за машине
(према Анексу ИИ Директиве за машине)

CE

Овим проглашава, на сопствену одговорност, да машине:

V-Can-10 / V-Can-12 / V-Can-16 усисивач

- је у складу са одредбама Директиве за машине(2006/42/ЕЦ),са изменама и допунама и националним законодавством
- је у складу са одредбама о електромагнетној компатибилности - Директива 2014/30/ЕУ
- је у складу са ЕЦО пројектном регулативом No. 666/2013

и да

- и да су примењени следећи хармонизовани стандарди и делови ових стандарда:
  EN 60335-1:2012/A11:2014/A13:2017, EN 60335-2-69:2012, EN 62233:2008, EN 55014-1:2017, EN55014-2:2015, EN 61000-3-2:2014, EN 61000-3-3:2013.
- следеће националне стандарде или делове ових стандарда су коришћени: - -

Uden, 8-3-2019

Mark Hanegraaf Operations Manager

TENNANT N.V.
Industrielaan 6 5405 AB
P.O. Box 6 5400 AA
Uden - The Netherlands

Овлаштена особа за састављање техничке документације:
Frans van Ras

SE (Swedish)

FÖRSÄKRAN FÖR MASKINELL ÖVERENSSTÄMMELSE
(enligt Annex II A i Maskindirektivet)

CE

Vi härmed deklareras att på vårt eget ansvar maskinen:

V-Can-10 / V-Can-12 / V-Can-16 Dammsugare

- Är tillverkad i överensstämmelse med Maskindirektivet 2006/42/EG, inklusive tillägg motsvarande nationell lagstiftning.
- Är tillverkad i överensstämmelse med bestämmelserna om elektromagnetisk kompatibilitet direktiv 2014/30/EU
- överensstämmer med ECO-designförordningen No. 666/2013

och

- att följande harmoniserande standarder (eller delar därav) har tillämpats:
  EN 60335-1:2012/A11:2014/A13:2017, EN 60335-2-69:2012, EN 62233:2008, EN 55014-1:2017, EN55014-2:2015, EN 61000-3-2:2014, EN 61000-3-3:2013.
- följande nationella standarder eller delar av dessa standarder har använts: - -

Uden, 8-3-2019

Mark Hanegraaf Operations Manager

TENNANT N.V.
Industrielaan 6 5405 AB
P.O. Box 6 5400 AA
Uden - The Netherlands

Auktoriserad person att sammanställa teknisk fil:
Frans van Ras

SI (Slovenian)

IZJAVA O SKLADNOSTI
(skladno s Prilogo II Direktive o strojih)

CE

S polno odgovornostjo izjavlja, da je stroj:

V-Can-10 / V-Can-12 / V-Can-16 Sesalnik

- v skladu z določbami Direktive o strojih (2006/42/ES) in njenimi spremembami ter z nacionalno izvedbeno zakonodajo
- v skladu z določbami Direktive o elektromagnetni združljivosti 2014/30/EU
- je v skladu z uredbo ECO design No. 666/2013

in da

- so bili uporabljeni naslednji harmonizirani standardi ali deli teh standardov:
  EN 60335-1:2012/A11:2014/A13:2017, EN 60335-2-69:2012, EN 62233:2008, EN 55014-1:2017, EN55014-2:2015, EN 61000-3-2:2014, EN 61000-3-3:2013.
- so bili uporabljeni naslednji nacionalni standardi ali deli teh standardov: - -

Uden, 8-3-2019

Mark Hanegraaf Operations Manager

TENNANT N.V.
Industrielaan 6 5405 AB
5400 AA
Uden - The Netherlands

Pooblaščena oseba za pripravo tehnične dokumentacije:P.O. Box 6
Frans van Ras

SK (Slovak)

VYHLÁSENIE O ZHODE PRE STROJOVÉ ZARIADENIA
(podľa prílohy II smernice o strojových zariadeniach)

CE

St týmto vyhlasujeme, na našej vlastnej zodpovednosti, že strojové zariadenie:

V-Can-10 / V-Can-12 / V-Can-16 Vysávač

- je v súlade s ustanoveniami smernice o strojových zariadeniach (smernica 2006/42/ES), v znení neskorších predpisov a súlade s vnútroštátnymi právnymi predpismi podrobné
- je v súlade s ustanoveniami Elektromagnetická kompatibilita smernice 2014/30/EU
- je v súlade s nariadením o návrhu ECO No. 666/2013

a že

- nasledujúce harmonizované normy alebo časti týchto noriem boli použité:
  EN 60335-1:2012/A11:2014/A13:2017, EN 60335-2-69:2012, EN 62233:2008, EN 55014-1:2017, EN55014-2:2015, EN 61000-3-2:2014, EN 61000-3-3:2013.
- tieto národné normy alebo časti týchto noriem boli použité: - -

Uden, 8-3-2019

Mark Hanegraaf Operations Manager

TENNANT N.V.
Industrielaan 6 5405 AB
P.O. Box 6 5400 AA
Uden - The Netherlands

Oprávnená osoba na zostavenie technického súboru:
Frans van Ras

CE Declarations V-Can-10 / V-Can-12 / V-Can-16

TR (Turkish)

MAKİNA İÇİN UYGUNLUK BİLDİRİMİ
(Ek II A Makine Talimatnamesi)

CE

Deklare ederiz ki, Bu makinalar bizim sorumluluğumuzdadır:

V-Can-10 / V-Can-12 / V-Can-16 Elektrikli süpürge

- Ürünün makine talimatnamesi (2006/42/EC) olarak değiştirilmiş ve ulusal mevzuat maddeleri ve hükümleri uygulanmıştır.
- Ürünün elektro manyetik yönetmeliği 2014/30/EU ile
- ECO tasarım yönetmeliğine uygun No. 666/2013

Ve bu

- Aşağıdaki düzenlenmiş standartların veya bu standartların maddeleri uygulanmıştır:
  EN 60335-1:2012/A11:2014/A13:2017, EN 60335-2-69:2012, EN 62233:2008, EN 55014-1:2017, EN55014-2:2015, EN 61000-3-2:2014, EN 61000-3-3:2013.
- Aşağıdaki ulusal standartlar veya bu standartların maddeleri kullanılmıştır; - -

Uden, 8-3-2019

Mark Hanegraaf Operations Manager

TENNANT N.V.
Industrielaan 6 5405 AB
P.O. Box 6 5400 AA
Uden - The Netherlands

Teknik dosyayı derlemek için yetkili kişi:
Frans van Ras

RU (Russian)

СЕРТИФИКАТ СООТВЕТСТВИЯ МЕХАНИЗМА
(Согласно приложению II Директивы по машиностроению)

CE

Заявляем под свою ответственность, что механизм:

V-Can-10 / V-Can-12 / V-Can-16 Пылесос

- Соответствует положениям Директивы о машиностроении (2006/42/EC) с поправками, а также существующему национальному законодательству.
- Соответствует с положениям Директиве об электромагнитной совместимости 2014/30/EU
- Соответствует нормам проектирования ОЭС No. 666/2013

и что

- Следующие согласованные стандарты или части этих стандартов были применены:
  EN 60335-1:2012/A11:2014/A13:2017, EN 60335-2-69:2012, EN 62233:2008, EN 55014-1:2017, EN55014-2:2015, EN 61000-3-2:2014, EN 61000-3-3:2013.
- Следующие национальные стандарты или части этих норм были использованы: - -

Uden, 8-3-2019

Mark Hanegraaf Operations Manager

TENNANT N.V.
Industrielaan 6 5405 AB
P.O. Box 6 5400 AA
Uden - The Netherlands

Уполномоченное лицо для составления технического файла:
Frans van Ras